ЦЕНТРОБЕЖНЫЕ НАСОСЫ
С ДВУМЯ РАБОЧИМИ КОЛЕСАМИ СЕРИИ 2CDX

Ebara
серия 2CDX

Применение

Центробежные насосы этой серии изготовлены из нержавеющей стали AISI 304.Предназначены для использования в системах холодного и горячего водоснабжения, кондиционирования, а также для перекачивания умеренно агрессивных жидкостей.

Спецификация материалов

Корпус насоса	Нержавеющая сталь AISI 304
Рабочее колесо	
Диффузор	
Крышка корпуса	
Вал насоса	
Корпус двигателя	Алюминий
Кронштейн	
Торцевое уплотнение	Графит/керамика/NBR (стандартное исполнение) SiC/SiC/FPM (для HS версии)

Основные технические характеристики

Максимальное рабочее давление	8 бар
Температура перекачиваемой жидкости	-5...+60 °C -5...+110 °C для HS версии
Двигатель	Асинхронный, двухполюсный
Класс изоляции	F
Класс защиты	IP55 1~220 В, 50 Гц; 3~380 В, 50 Гц. Тепловая защита должна быть предусмотрена потребителем.
Присоединение	DNM 1"

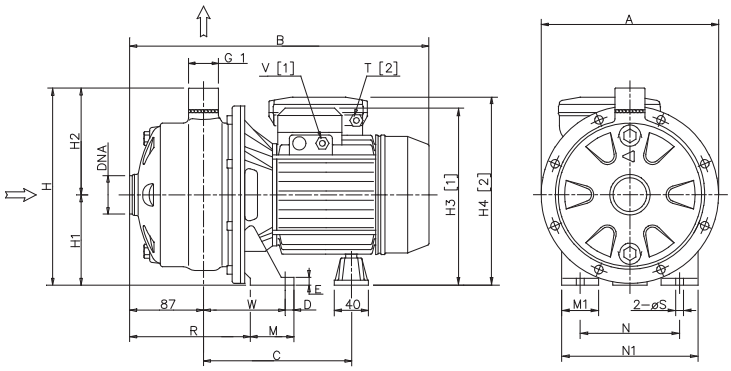

Габаритные размеры

Тип насоса	Размеры, (мм)																		DNA	Масса, (кг)	
2CDXM 2CDX	A	B		C	D	E	H	H1	H2	H3 3~380	H4	M	M1	N	N1	R	W	S			
		1~220	3~380																	1~220	3~380
2CDX 70/10	208	355	355	182	12,5	8	229	106	123	207,5	216	50	38	120	160	142,5	93	9	G1 1/4"	12,7	12,6
2CDX 70/12	208	355	367	182	12,5	8	229	106	123	207,5	235	50	38	120	160	142,5	93	9	G1 1/4"	13,3	13,8
2CDX 70/15	232	382,5	382,5	203,5	12,5	8	250	118	132	236,5	248,5	55	40	140	180	141,5	95	9	G1 1/4"	16,5	17,4
2CDX 70/20	232	382,5	396	203,5	12,5	8	250	118	132	236,5	248,5	55	40	140	180	141,5	95	9	G1 1/4"	18,5	19,2
2CDX 120/15	208	382,5	382,5	203,5	12,5	8	229	106	123	224,5	236,5	55	40	140	180	141,5	95	9	G1 1/4"	15,3	16,1
2CDX 120/20	208	382,5	396	203,5	12,5	8	229	106	123	224,5	236,5	55	40	140	180	141,5	95	9	G1 1/4"	17	17,9
2CDX 120/30	232	-	396,5	204,5\215,5	12,5	8	250	118	132	243,5	-	65	40	140	180	143,5	109	9	G1 1/4"	-	25,1
2CDX 120/40	232	-	460	229,5\240,5	12,5	10	250	118	132	243,5	-	65	40	140	180	143,5	109	9	G1 1/4"	-	27,1
2CDX 200/30	208	-	457	227\238	12,5	10	229	106	123	231,5	-	55	40	140	180	143,5	109	9	G1 1/2"	-	25,7
2CDX 200/40	232	-	460	229,5\240,5	12,5	10	250	118	132	243,5	-	65	40	140	180	143,5	109	9	G1 1/2"	-	27,6
2CDX 200/50	232	-	475	231,5	16,0	12	250	118	132	257	-	68	50	160	210	143,5	108,5	12	G1 1/2"	-	35,7

ОБЛАСТЬ РАБОЧИХ ХАРАКТЕРИСТИК

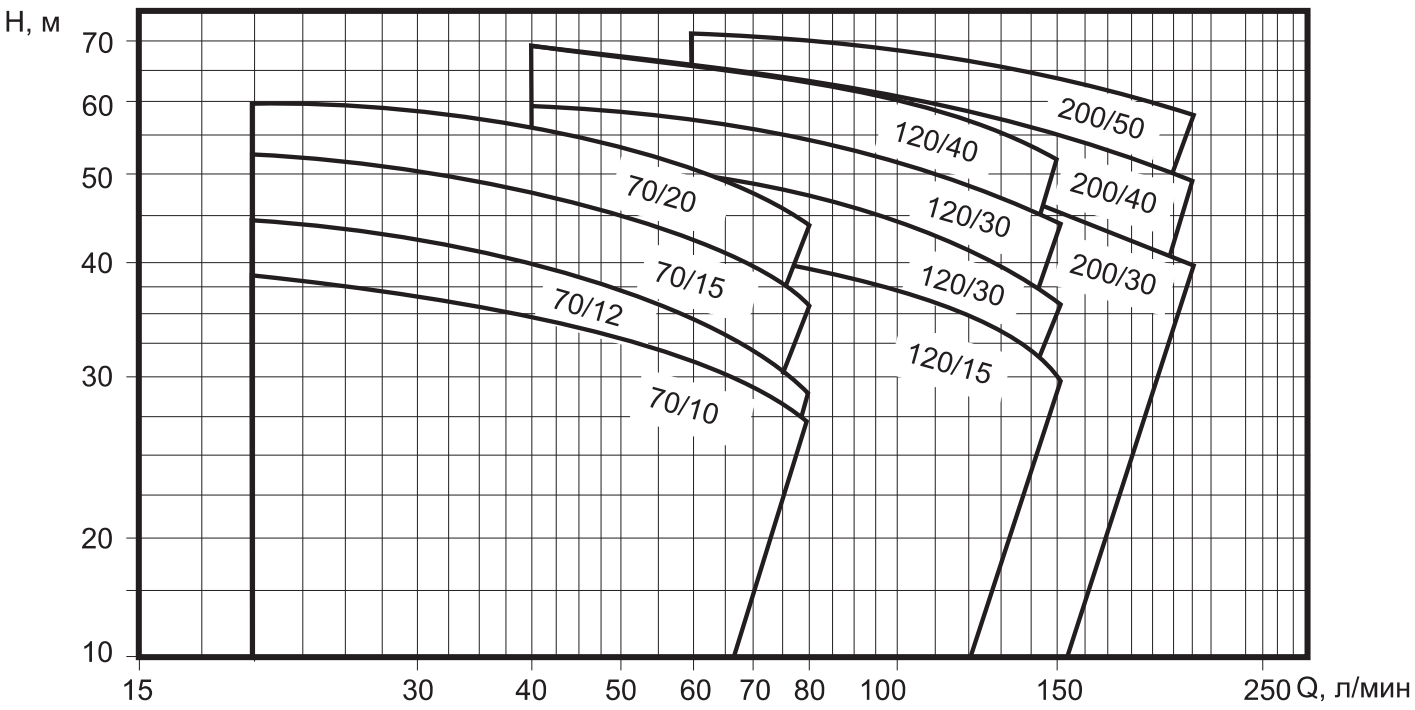

Тип насоса		Мощность, (кВт)	Ток, (А)		Q — производительность, ($\frac{л/мин}{м^3/ч}$)							
					20	40	60	80	120	150	180	210
					1,2	2,4	3,6	4,8	7,2	9	10,8	12,6
1~220	3~380		1~220	3~380	H — напор, (м)							
2CDXM 70/10	2CDX 70/10	0,75	6	1,7	38,5	35,3	31,5	27	-	-	-	-
2CDXM 70/12	2CDX 70/12	0,9	7	2,5	44,5	40,3	35,5	30	-	-	-	-
2CDXM 70/15	2CDX 70/15	1,1	8	3,2	52,5	48	42,8	36,5	-	-	-	-
2CDXM 70/20	2CDX 70/20	1,5	9,9	4	60	55,6	50,4	44	-	-	-	-
2CDXM 120/15	2CDX 120/15	1,1	8,3	3,2	-	42	41	39,5	35	30	-	-
2CDXM 120/20	2CDX120/20	1,5	10,2	4,2	-	51,5	49,5	47,4	41,8	36,5	-	-
-	2CDX 120/30	2,2	-	5,1	-	59	57	54,6	49,2	44	-	-
-	2CDX 120/40	3,0	-	6,1	-	68,5	66,5	64	58	52	-	-
-	2CDX 200/30	2,2	-	6,1	-	-	52	51	48,1	45,5	42,7	39,5
-	2CDX 200/40	3,0	-	6,1	-	-	62,5	61,1	58	55,2	52,3	49
-	2CDX 200/50	3,7	-	8,7	-	-	71,5	70,1	67	64,3	61,2	57,5

РАБОЧИЕ ХАРАКТЕРИСТИКИ 2CDX 70

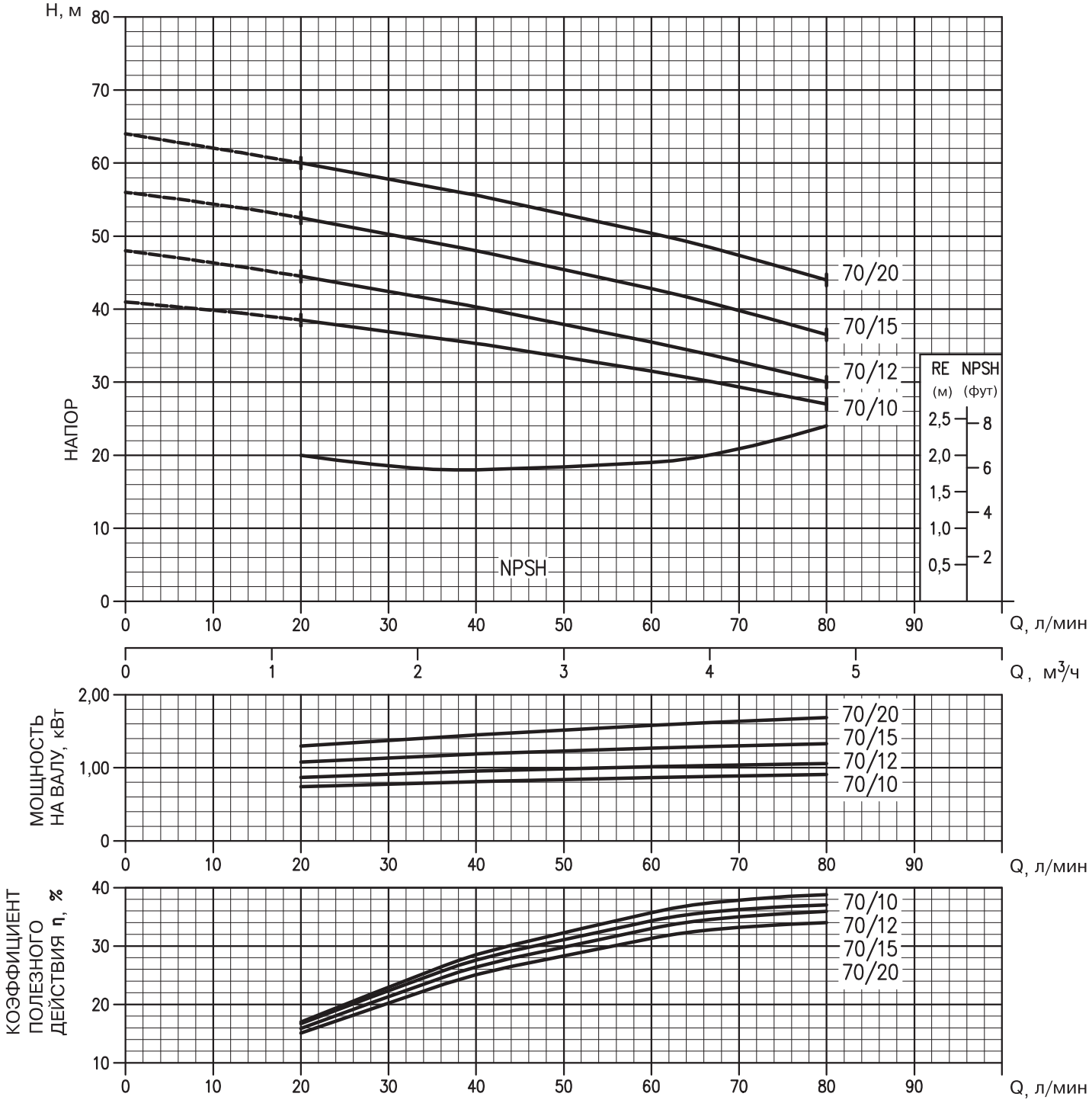

РАБОЧИЕ ХАРАКТЕРИСТИКИ 2CDX 120

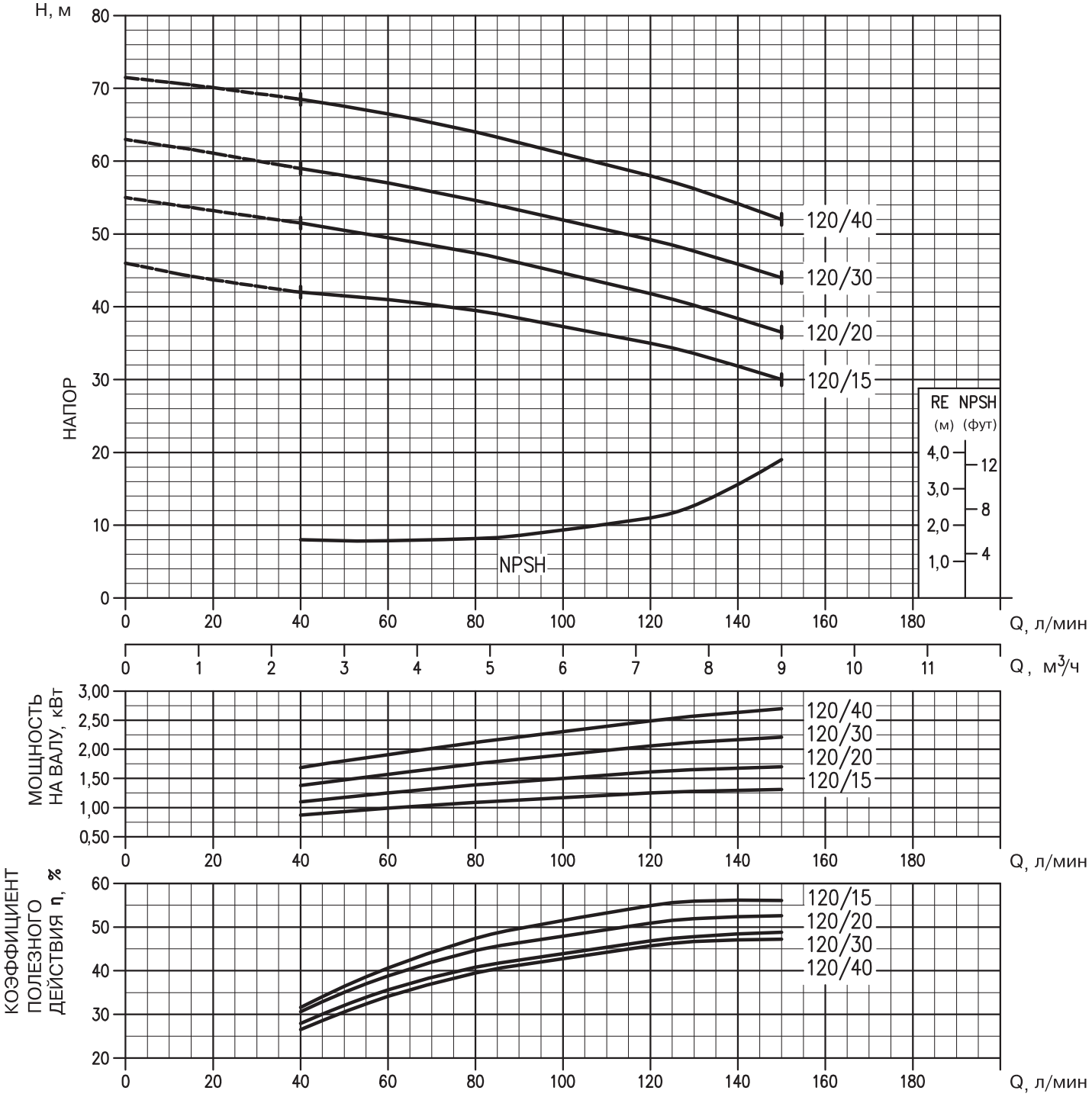
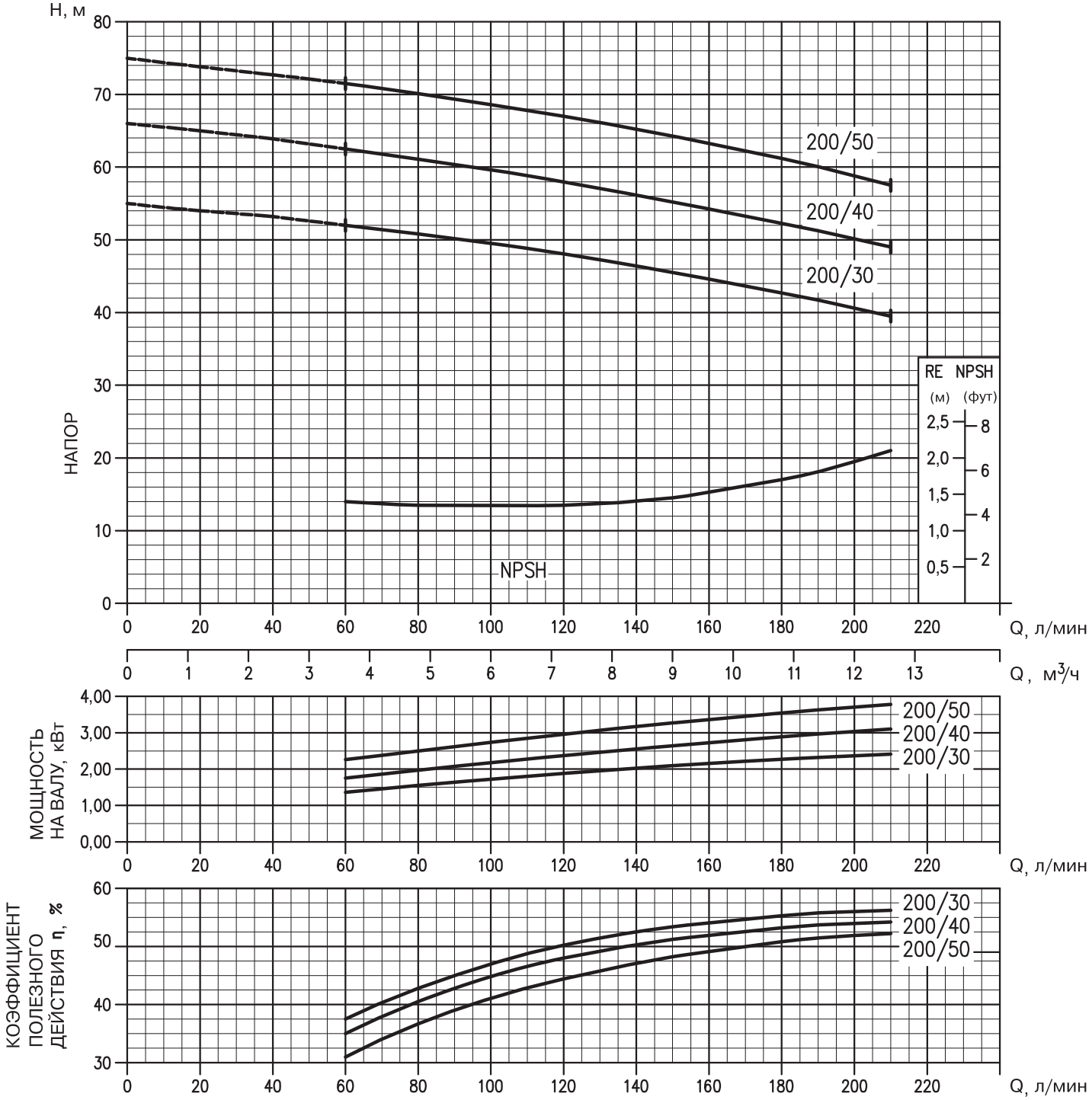
РАБОЧИЕ ХАРАКТЕРИСТИКИ 2CDX 200