ГОРИЗОНТАЛЬНЫЕ ЦЕНТРОБЕЖНЫЕ МНОГОСТУПЕНЧАТЫЕ НАСОСЫ СЕРИИ COMPACT

Ebara
серия Compact

Применение

Для систем повышения давления, мойки машин, орошения и перекачивания чистой воды общего назначения.

Спецификация материалов

Корпус насоса	Чугун
Кронштейн	
Внешний кожух	Нержавеющая сталь AISI 304
Вал насоса	Нержавеющая сталь AISI 416
Рабочее колесо	Технополимер
Диффузор	
Торцевое уплотнение	Графит/Керамика/NBR

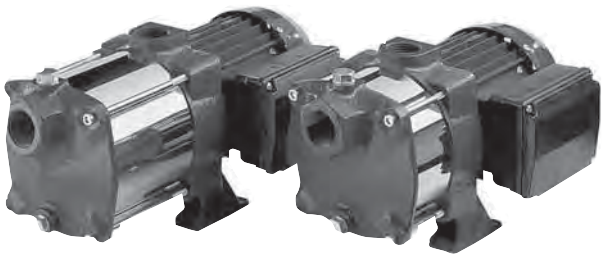

Основные технические характеристики

Максимальное рабочее давление	10 бар
Температура перекачиваемой жидкости	+5…+40 °C
Двигатель	Асинхронный, двухполюсный
Класс изоляции	F
Класс защиты	IP44 1~220 В ± 10 %, 50 Гц; 3~380 В ± 10 %, 50 Гц. Автоматическая тепловая защита электродвигателя для однофазных версий. Для трехфазных версий тепловая защита должна быть предусмотрена потребителем.
Присоединение	DNM 1"

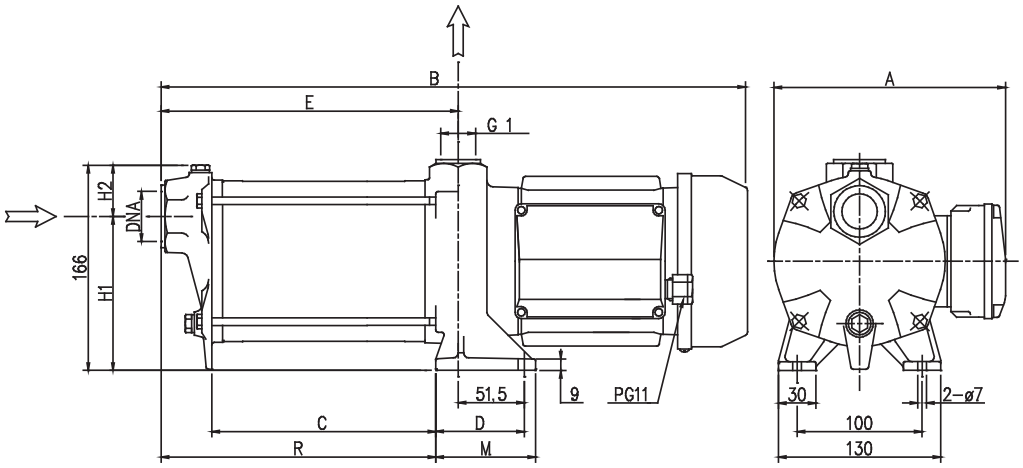

Габаритные размеры

Тип насоса		Размеры, (мм)										DNA	Масса, (кг)
1~220	3~380	A		B	C	D	E	H1	H2	M	R		
		1~220	3~380										
Compact AM/4	Compact A/4	183,5	159	307,5	82	51,5	120,5	127,5	38,5	62	120,5	1"	8,4
Compact AM/6	Compact A/6	183,5	159	333,5	108	51,5	146,5	127,5	38,5	62	146,5	1"	9,3
Compact AM/8	Compact A/8	183,5	159	359,5	134	51,5	172,5	127,5	38,5	62	172,5	1"	10,3
Compact AM/10	Compact A/10	193,5	169	426	142	69,5	198,5	123,5	42,5	80	180,5	1"	14,5
Compact AM/12	Compact A/12	193,5	169	452	168	69,5	224,5	123,5	42,5	80	206,5	1"	15,5
Compact AM/15	Compact A/15	193,5	169	490	194	69,5	250,5	123,5	42,5	80	232,5	1"	16,7
Compact BM/12	Compact B/12	193,5	169	400	116	69,5	172,5	123,5	42,5	80	154,5	$1^1/_4$"	14,9
Compact BM/15	Compact B/15	193,5	169	438	142	69,5	198,5	123,5	42,5	80	180,5	$1^1/_4$"	15,9

РАБОЧИЕ ХАРАКТЕРИСТИКИ COMPACT

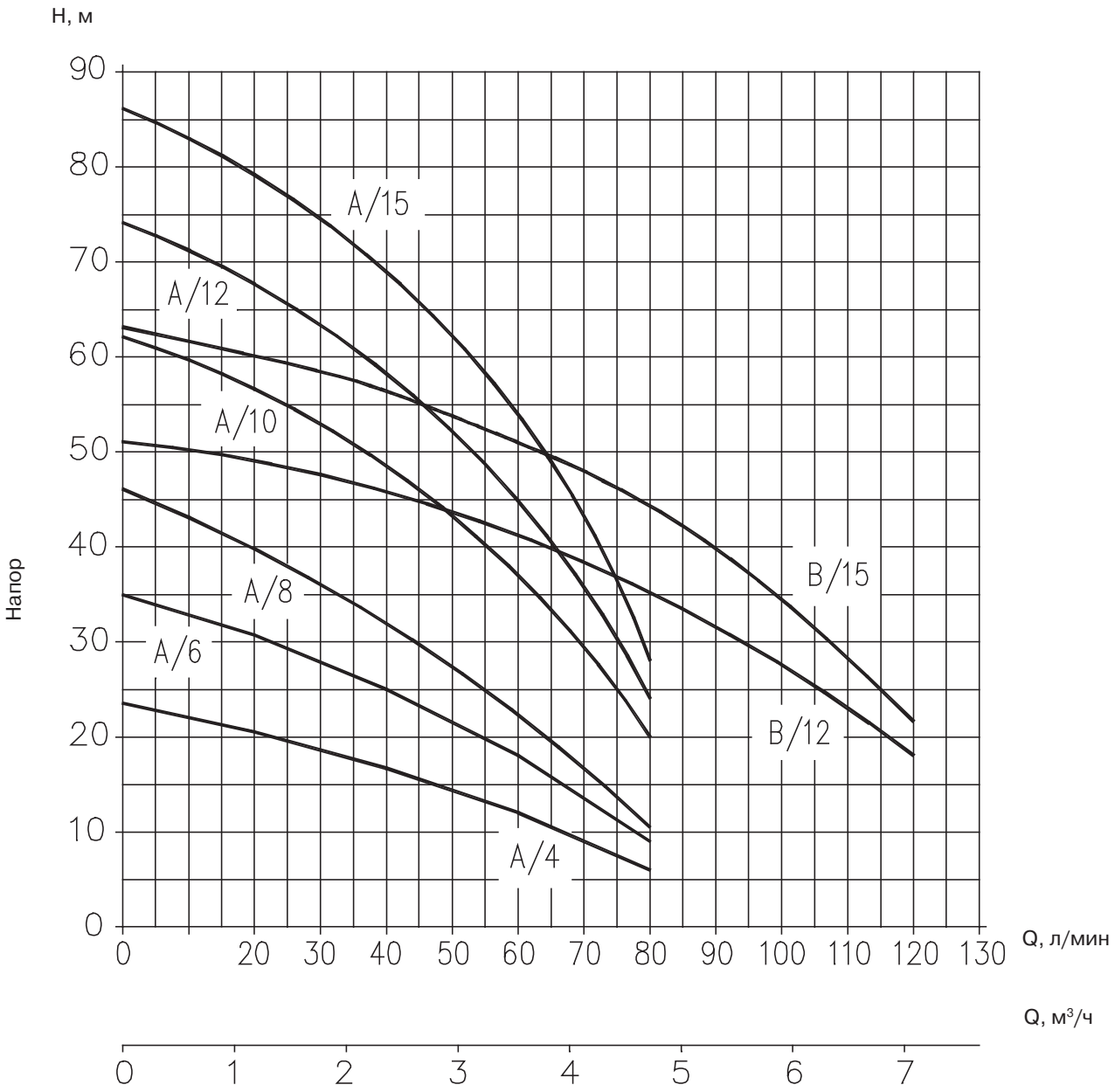

Тип насоса		Мощность, (кВт)	Ток, (А)		Q — производительность, (л/мин / м³/ч)							
					20	30	40	50	60	80	100	120
					1,2	1,8	2,4	3,0	3,6	4,8	6,0	7,2
			1~220	3~380	H — напор, (м)							
1~220 В	3~380 В											
Compact AM/4	Compact A/4	0,3	2,5	1,1	21	18,7	16,7	14,4	11,9	6	-	-
Compact AM/6	Compact A/6	0,44	3	1,3	31	28,2	25,2	21,8	18	9	-	-
Compact AM/8	Compact A/8	0,6	4	1,5	40	36,1	32	27,4	22,4	10,5	-	-
Compact AM/10	Compact A/10	0,75	6	2,5	57	53	48,6	43,4	37,1	20	-	-
Compact AM/12	Compact A/12	0,9	6,2	2,5	68	63,4	58,4	52,3	44,9	24	-	-
Compact AM/15	Compact A/15	1,1	7,3	2,5	79	74,6	69,1	62,3	54	28	-	-
Compact BM/12	Compact B/12	0,9	5,8	2,5	-	47,5	45,9	43,7	41,3	35,2	27,6	18
Compact BM/15	Compact B/15	1,1	7,3	2,5	-	58	56	54	51,5	44,5	34,5	22