Многоступенчатые центробежные насосы

Серия
PM(S)

caprari

Общие характеристики

Конструкция

Насос центробежный многоступенчатый с горизонтальным валом.

Привод насоса осуществляется посредством гибкой муфты или гидравлической муфты. Направление вращения – по часовой стрелке, определяется со стороны электродвигателя.

Основные детали насоса:

- Позиционируемый всасывающий патрубок (по заказу патрубок может быть повернут на 90 ˚ в любую сторону).
- Промежуточная ступень, состоящая из корпуса ступени со сливной пробкой, диффузора со сменяемыми износными кольцами и рабочего колеса, сбалансированного по осевым нагрузкам.
- Напорный патрубок, направленный вверх, с укрепленной опорой.
- Вал из нержавеющей стали, полностью защищенный.
- Сальники двух типов: сальник с мягкой набивкой обладающий низким фрикционным сопротивлением (для насосов типа PM/PMS/PMH), торцевое уплотнение (по запросу для насосов типа PM/PMS/PMHT).
- Четыре анкерных соединительных болта, стягивающих ступени гидравлики насоса в жесткую конструкцию.

Особенности конструкции

- Вращающиеся части гидравлики насоса точно сбалансированы между собой, что значительно увеличивает срок службы и надежность агрегата.
- Специально предусмотренный механизм выравнивания избыточного давления.
- Высококлассные необслуживаемые подшипники.
- Специально предусмотренная опция по замене торцевого уплотнения на сальник с мягкой набивкой и наоборот с помощью перестановки нескольких деталей.

Основная область применения

- Водоснабжение в промышленных и гражданских системах.
- Установки по созданию искусственного снега.
- Пожаротушение.
- Установки повышения давления.
- Ирригация.

Типоразмеры и эксплуатационные пределы

для насосов серии PM

- 5 типоразмеров, от DN 65 до DN 150;
- Рабочее давление до 64 бар и производительность до 160 л/с;

для насосов серии PM/PMS

- 8 типоразмеров, от DN 50 до DN 150;
- Рабочее давление до 100 бар и производительность до 160 л/с;

Всасывающий патрубок:

- PN 25 для насосов типа PM/PMS
- PN 40 для насосов типа PMH
- (DN 80 ÷ DN 100)

Напорный патрубок:

- PN 40 для насосов типа PM
- PN 64 для насосов типа PMS
- PN 100 для насосов типа PMH
- (DN 80 ÷ DN 100)

Расшифровка маркировки

PM 100 ... /4 B

Серия насоса

PMH	высокое давление
PM	серый чугун
PMS	напорный патрубок и корпуса ступеней – шаровидный чугун
PAT	насос работает в качестве турбины

Номинальный диаметр, (мм)

Конструкция по запросу

A	вращение вала насоса против часовой стрелки
B	с торцевым уплотнением на высокое давление
C	в конструкции электродвигателя предусмотрены датчики тепла
D	с двойным выступом вала
H	бронзовое рабочее колесо и призматические шпонки из нержавеющей стали AISI 304
S	специальное исполнение (больше 3-х особенностей)
U	бронзовое щелевое кольцо
Z	нестандартная покраска насоса

Количество ступеней

Обрезка рабочего колеса

Технические данные

Насосы пригодны для перекачки чистой воды, химически и механически неагрессивной для составляющих конструкцию материалов.

Мощность электродвигателя выбранного насоса должна соответствовать расчетной максимальной потребляемой мощности насоса, зависящей от числа рабочих колес и скорости вращения двигателя.

Пример: PM100 коэффициент N/n = 0,08
скорость = 2965 об/мин
$P2_{макс.}$ = 0,08 x 2965 = 237 кВт

- Максимальное содержание твердых частиц:
  - с сальниковой набивкой = 20 г/м^3 ;
  - с торцевым уплотнением = 0 г/м^3.

- Максимальная температура перекачиваемой жидкости: 90 ˚C.

- Максимальное время работы на закрытую заслонку при температуре жидкости 40 ˚C: 2-6 мин.
(2 мин при 3500 об/мин, 6 мин при 1450 об/мин)

- Максимальное время работы на закрытую заслонку при температуре жидкости 90 ˚C: 0 мин.

- Направление вращения: по часовой стрелке. Определяется со стороны электродвигателя.

- Применяются покрасочные материалы, разрешенные для питьевого водоснабжения.

- Позиционируемый всасывающий патрубок направлен направо (по запросу патрубок может быть повернут на 90˚ в любую сторону)

- Расположение патрубков: радиальный всасывающий патрубок, обычно направленный направо, если смотреть со стороны электродвигателя. По требованию он может быть позиционирован либо вверх, либо налево/напорный патрубок направлен вверх.

- Всегда указывайте полный код насоса, как показано на стр. на стр. 110-111

Допуски

Рабочие параметры замерены для холодной воды (15 ˚C) при атмосферном давлении 1 бар. Эти допуски гарантируются для насосов стандартной сборки в соответствии с UNI/ISO 2548 класс C.
Данные в каталоге для жидкости плотностью 1 кг/дм^3 и кинематической вязкостью не более 1 мм^2/с.

Исполнение по требованию

PM ... A / ... = Защита вала на стороне нагнетания от вращения против часовой стрелки.

PM ... D / ... = С двойным выступом вала

PM ... H / ... = С рабочим колесом из бронзы и шпонками из нержавеющей стали

PM ... L / ... = С всасывающим патрубком, направленным вверх (PMS5O, PM65, PM80, PML125)

PM ... M / ... = С всасывающим патрубком, направленным налево

PMT ... / ... = С торцевым уплотнением на валу, выполненным в соответствии с требованиями DIN 24960 и ISO 3069

Нестандартная конструкция может быть изготовлена по запросу.

Тип уплотнений насосов

<table>
<tr><th rowspan="3">Тип насоса</th><th colspan="4">Тип установленного уплотнения</th></tr>
<tr><th colspan="2">Сальниковая набивка</th><th colspan="2">Торцевое уплотнение</th></tr>
<tr><th>Стандартное исполнение</th><th>Насосы на большое давление</th><th>Стандартное исполнение</th><th>Насосы на большое давление</th></tr>
<tr><td>PM(S/T) 50</td><td rowspan="3">●</td><td rowspan="3">○</td><td rowspan="2">●</td><td rowspan="3">-</td></tr>
<tr><td>PM(S/T) 65</td></tr>
<tr><td>PM(S/T) 80</td><td>●</td></tr>
<tr><td>PMH(T) 80</td><td>-</td><td>●</td><td>-</td><td>●</td></tr>
<tr><td>PM(S/T) 100</td><td>●</td><td>○</td><td>●</td><td>-</td></tr>
<tr><td>PMH(T) 100</td><td>-</td><td>●</td><td>-</td><td>●</td></tr>
<tr><td>PM(S/T) 125</td><td rowspan="4">●</td><td rowspan="4">○</td><td>●</td><td rowspan="4">-</td></tr>
<tr><td>PML(S/T) 125</td><td>●</td></tr>
<tr><td>PM(S/T) 150</td><td>●</td></tr>
<tr><td>PML(S/T) 150</td><td>●</td></tr>
</table>

● = Стандартное исполнение

○ = Исполнение по запросу (сальниковая набивка специальной конструкции для высокого давления)

Область рабочих характеристик насосов PM(S)

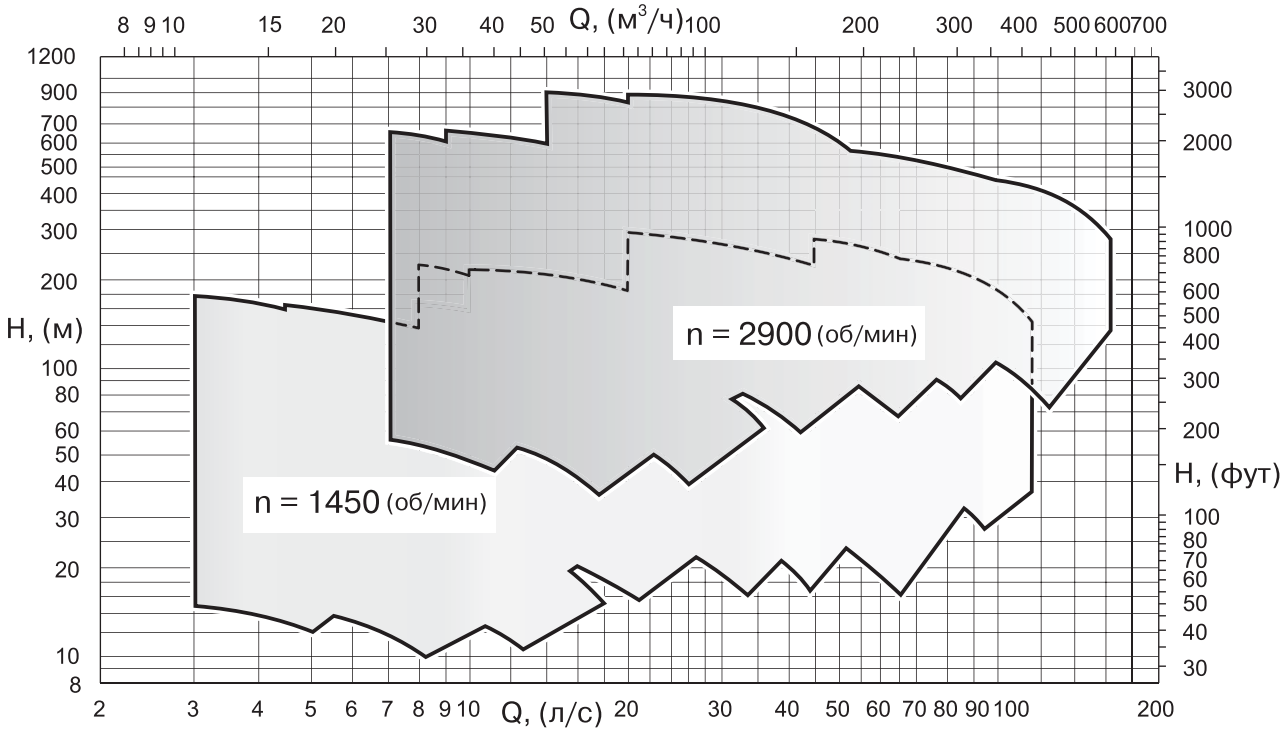

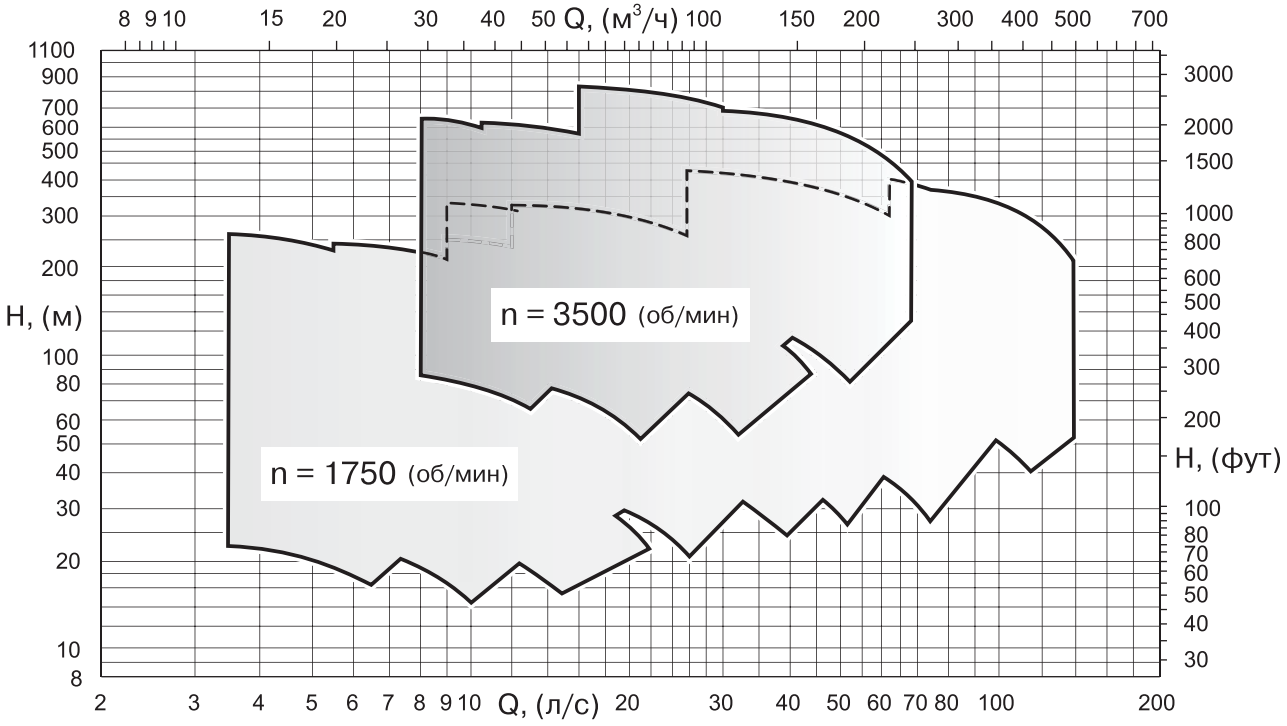

Конструкция и материалы

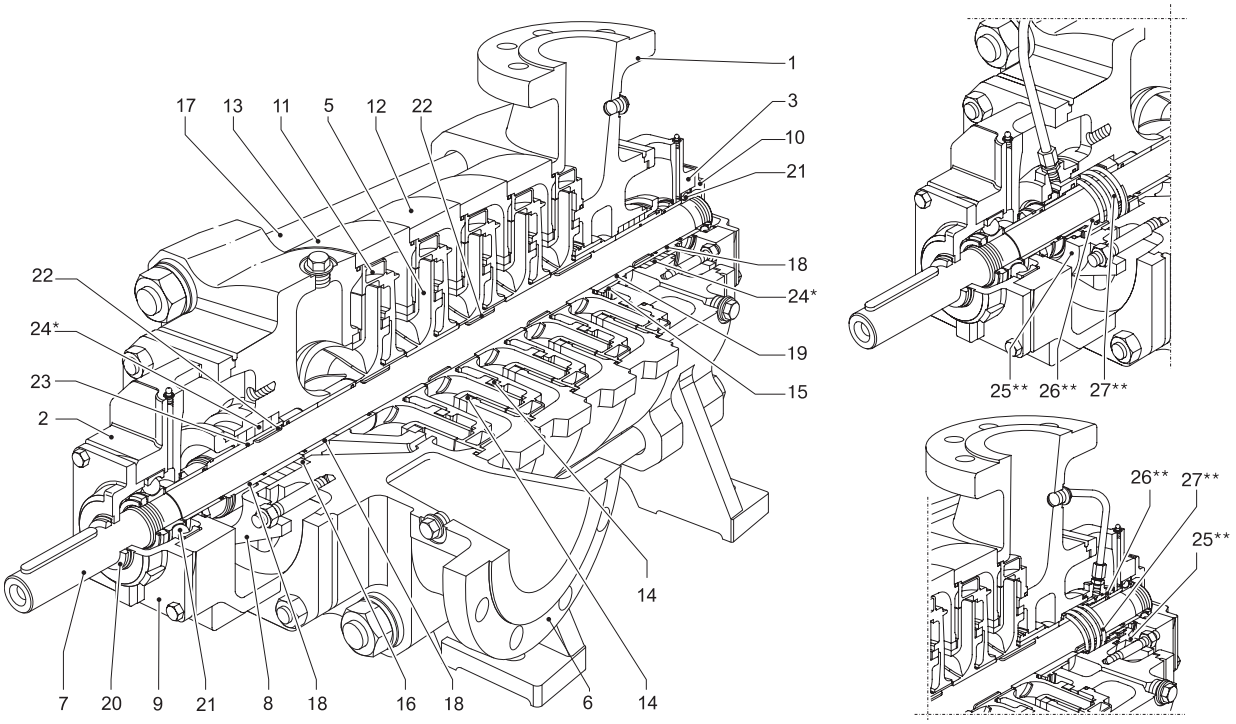

Поз.	Детали	Материал	Поз.	Детали	Материал
1	Напорный патрубок	Чугун PMS-PMH – Шаровидный чугун	14	Износное кольцо	Чугун
2	Опора подшипника	PM-PMS – Чугун	15	Втулка выравнивания давления	Нержавеющая сталь
3	Опора подшипника	PM-PMS – Чугун	16	Насадочное кольцо	Чугун
4	Опора подшипника	Шаровидный чугун	17	Соединительный болт	Закаленная сталь
5	Рабочее колесо	PM – Чугун PML150H-PM100H – Бронза	18	Втулка вала	Нержавеющая сталь
6	Всасывающий патрубок	PM-PMS – Чугун PMH – Шаровидный чугун	19	Барабан	Нержавеющая сталь
7	Вал насоса	Нержавеющая сталь	20	Уплотнительное кольцо	Нитриловая резина
8	Набивочная камера сальника	Чугун	21	Шариковый подшипник	Сталь
9	Крышка опоры подшипника	PM-PMS-PMH – Чугун	22	Шпонка	Сталь
10	Крышка опоры подшипника	PM-PMS – Чугун PMH – Шаровидный чугун	23	Уплотнительное кольцо	Нитриловая резина
11	Диффузор	Чугун	24*	Стандартная набивка сальника	PM-PMS-PMH – Графитный шнур
12	Корпус ступени	PM – Чугун PMS-PMH – Шаровидный чугун	25**	Фланцевая опора сальника	Чугун
13	Корпус ступени с опорой	PM-PMS – Чугун PMH – Шаровидный чугун	26**	Втулка вала	Нержавеющая сталь
			27**	Торцевое уплотнение	Карбид кремния, Графит

* = По запросу для насосов типа PM/PMS
** = Специальная сальниковая набивка по запросу, для любых типов насосов

Характеристика каждой промежуточной ступени

Поле применения: ≥ 60 % η
Количество ступеней: мин. 2, макс. 15 (PM-PMS), совместно с максимальным давлением
Понижение КПД на 1 значение для насосов PM(S)…/3 и на 2 значения для PM(S)…/2

Максимальное рабочее давление			
Тип уплотнения	Тип насоса	PNa, (бар)	PNm, (бар)
Торцевое уплотнение	PM…T PMS…T	25 25	40 64
Сальниковая набивка	PM… PMS…	25 8(*)	40 64
(*) Для большего давления, пожалуйста, свяжитесь с отделом продаж Компании АДЛ			

Момент инерции J $J = jPD^2$, (кг x м²)		
Материал рабочего колеса	PM(S) 50/2	Для каждой дополнительной ступени
Чугун	0,0185	0,0087
Бронза	0,0204	0,0097

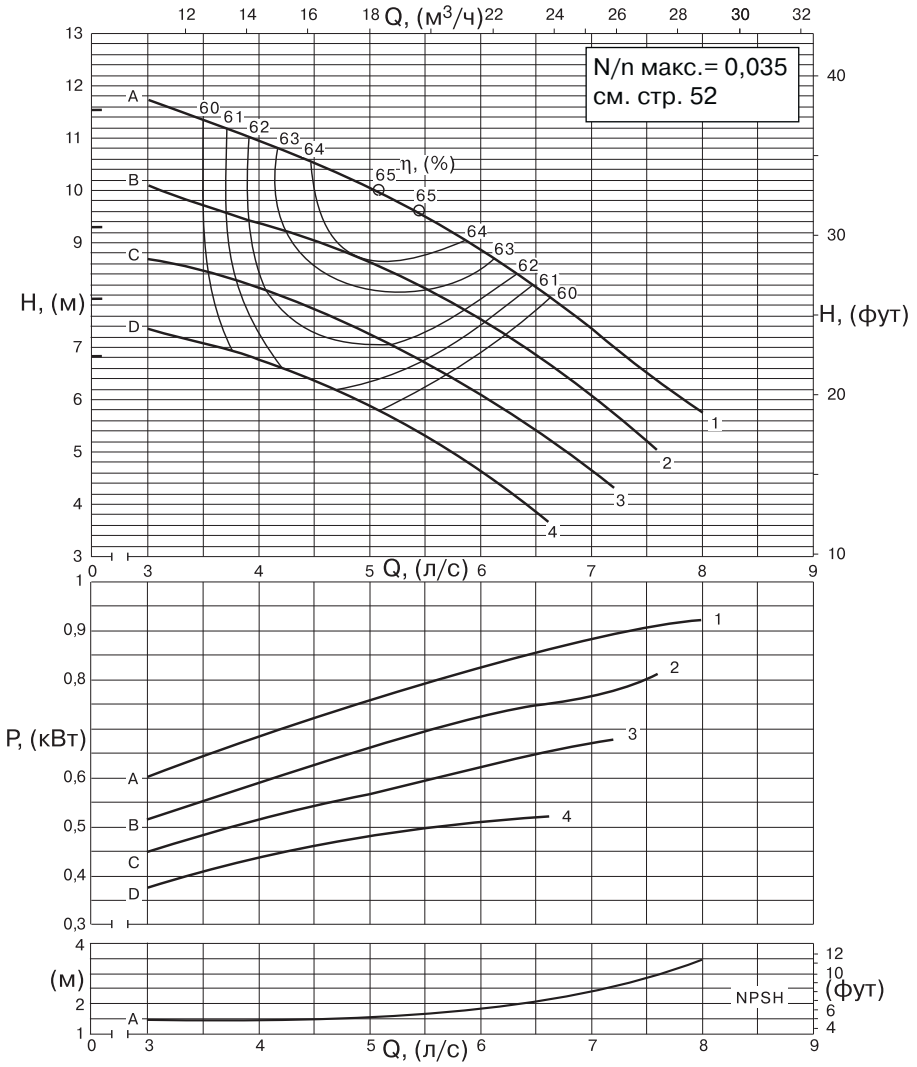

Характеристика каждой промежуточной ступени

DNa x DNm (мм)	Обрезка рабочего колеса	Производительность																
		л/с	0	3,3	3,5	3,8	4	4,3	4,5	4,8	5	5,3	5,5	5,8	6	6,3	6,5	6,8
		м³/ч	0	11,9	12,6	13,7	14,4	15,5	16,2	17,3	18	19,1	19,8	20,9	21,6	22,7	23,4	24,5
		л/мин	0	198	210	228	240	258	270	288	300	318	330	348	360	378	390	408
		PM(S) 50/1																
65 x 50	D	м	6,8	-	7,1	7	6,8	6,6	6,4	6,2	5,9	5,6	-	-	-	-	-	-
		кВт	-	-	0,42	0,43	0,44	0,45	0,46	0,47	0,48	0,49	-	-	-	-	-	-
	C	м	7,9	8,6	8,5	8,4	8,2	8	7,8	7,5	7,3	7	6,7	6,4	-	-	-	-
		кВт	-	0,47	0,49	0,51	0,52	0,53	0,55	0,56	0,57	0,58	0,59	0,61	-	-	-	-
	B	м	9,3	9,9	9,7	9,6	9,4	9,2	9,1	8,9	8,7	8,4	8,2	7,9	7,6	7,2	-	-
		кВт	-	0,54	0,56	0,58	0,59	0,61	0,63	0,65	0,65	0,68	0,7	0,71	0,73	0,74	-	-
	A	м	11,5	11,6	11,4	11,2	11	10,7	10,6	10,3	10,1	9,9	9,6	9,2	8,9	8,6	8,2	7,8
		кВт	-	0,63	0,65	0,67	0,69	0,71	0,73	0,75	0,76	0,77	0,79	0,81	0,82	0,84	0,86	0,87
NPSH, (м)			-	1,5	1,5	1,5	1,5	1,5	1,5	1,5	1,6	1,6	1,7	1,8	1,9	2	2,1	2,3

Характеристика каждой промежуточной ступени

Поле применения: ≥ 60 % η
Количество ступеней: мин. 2, макс. 15 (PM-PMS), совместно с максимальным давлением
Понижение КПД на 1 значение для насосов PM(S)…/3 и на 2 значения для PM(S)…/2

Максимальное рабочее давление			
Тип уплотнения	Тип насоса	PNa, (бар)	PNm, (бар)
Торцевое уплотнение	PM…T PMS…T	25 25	40 64
Сальниковая набивка	PM… PMS…	25 8(*)	40 64
(*) Для большего давления, пожалуйста, свяжитесь с отделом продаж Компании АДЛ			

Момент инерции J $J = jPD^2$, (кг x м²)		
Материал рабочего колеса	PM(S) 50/2	Для каждой дополнительной ступени
Чугун	0,0185	0,0087
Бронза	0,0204	0,0097

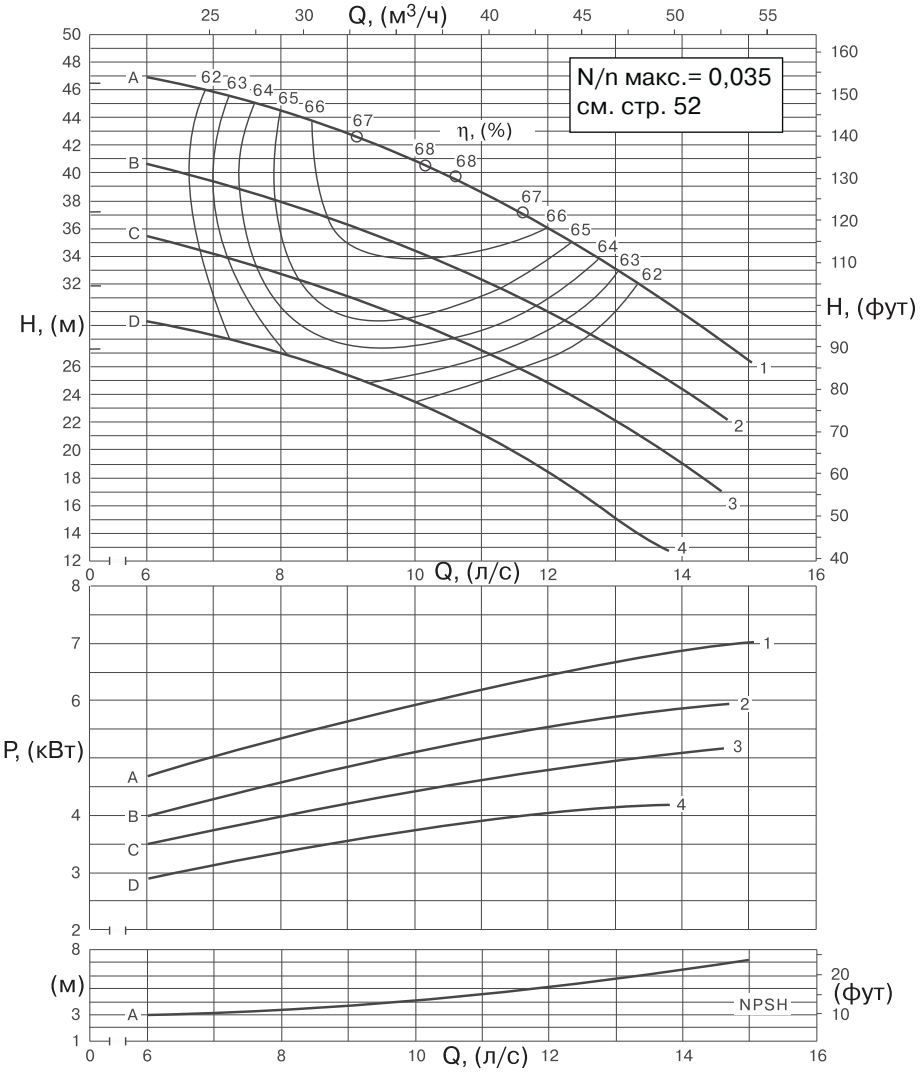

Характеристика каждой промежуточной ступени

DNa x DNm (мм)	Обрезка рабочего колеса	Производительность																		
		л/с	0	6	6,5	7	7,5	8	8,5	9	9,5	10	10,5	11	11,5	12	12,5	13	13,5	14
		м³/ч	0	21,6	23,4	25,2	27	28,8	30,6	32,4	34,2	36	37,8	39,6	41,4	43,2	45	46,8	48,6	50,4
		л/мин	0	360	390	420	450	480	510	540	570	600	630	660	690	720	750	780	810	840
		PM(S) 50/1																		
65 x 50	D	м	27,4	29,4	28,9	28,3	27,6	27	26,2	25,4	24,6	23,7	22,5	21,3	-	-	-	-	-	-
		кВт	-	2,9	3,04	3,17	3,26	3,37	3,4	3,49	3,65	3,75	3,8	3,9	-	-	-	-	-	-
	C	м	31,9	35,5	34,6	34,1	33,5	32,8	32	31,3	30,3	29,3	28,3	27,3	26,2	25	23,6	-	-	-
		кВт	-	3,5	3,6	3,76	3,87	3,98	4,09	4,23	4,33	4,42	4,54	4,64	4,74	4,8	4,9	-	-	-
	B	м	37,2	40,8	40,1	39,5	38,8	38	37,3	36,4	35,5	34,5	33,5	32,4	31,3	30	28,8	27,6	26,1	-
		кВт	-	4	4,14	4,3	4,44	4,58	4,72	4,84	4,98	5,1	5,23	5,34	5,46	5,55	5,66	5,7	5,8	-
	A	м	46,5	47	46,4	45,9	45,2	44,5	43,8	42,9	42	41,1	40,1	39	37,6	36,2	34,6	33,2	31,6	30
		кВт	-	4,7	4,86	5,05	5,22	5,37	5,53	5,67	5,8	5,94	6,06	6,21	6,31	6,45	6,56	6,7	6,8	6,9
NPSH, (м)			-	3	3	3	3,1	3,3	3,5	3,8	4	4,2	4,5	4,8	5	5,2	5,5	5,8	6,1	6,5

Габаритные размеры и масса насоса

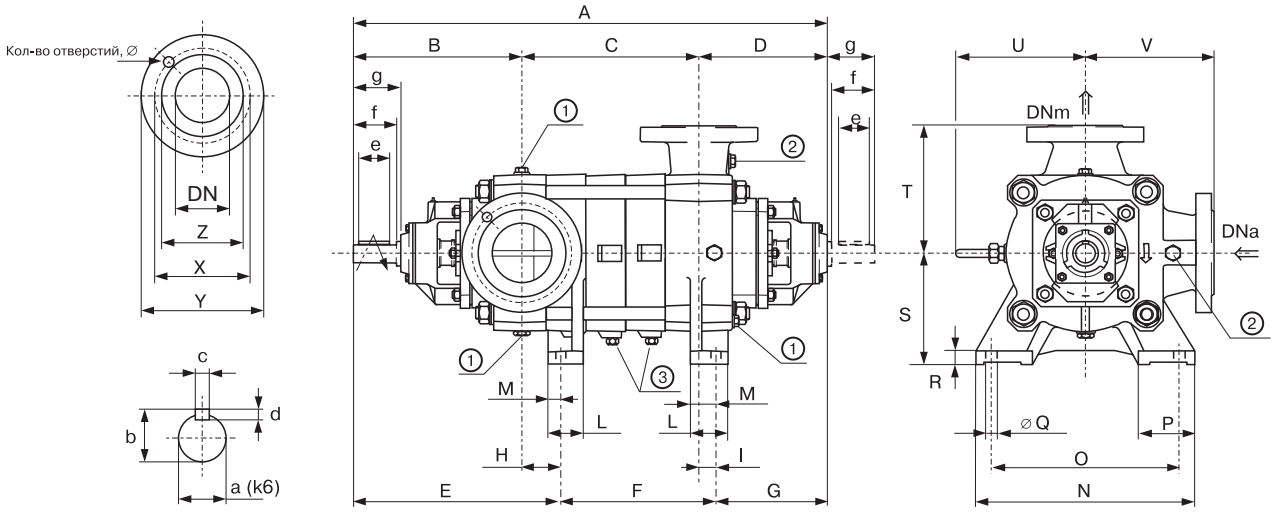

Тип	DNa	DNm	A	B	C	D	E	F	G	H	I	S	T	U	V	Масса
	(мм)															(кг)
PM(S) 50/2	65	50	652	288	137	227	365	100	196	65	30	180	195	232	195	99
PM(S) 50/3			712		197			160								111
PM(S) 50/4			772		257			220								123
PM(S) 50/5			832		317			280								135
PM(S) 50/6			892		377			340								147
PM(S) 50/7			952		437			400								159
PM(S) 50/8			1012		497			460								171
PM(S) 50/9			1072		557			520								183
PM(S) 50/10			1132		617			580								195
PM(S) 50/11			1192		677			640								207
PM(S) 50/12			1252		737			700								219
PM(S) 50/13			1312		797			760								231
PM(S) 50/14			1372		857			820								243
PM(S) 50/15			1432		917			880								255

Присоединения опоры						
L	M	N	O	P	Q	R
(мм)						
62	40	370	320	90	18	23

Проекция вала						
a	b	c	d	e	f	g
(мм)						
27	30	8	7	55	70	79,5

Фланцы							
Диаметр			Z	X	Y	Отверстия	
DNa PM(S)	DNm PM	DNm PMS	(мм)			№	∅ (мм)
80 (UNI PN 25)			111	145	185	8	18
	65 (UNI PN 40)		82	125	180	4	18
		65 (UNI PN 64)	82	135	180	4	22

Пробки		
①	②	③
G 1/2"	G 3/8"	G 1/4"

Размеры и масса насосов с 2-полюсными электродвигателями в сборе с опорной плитой

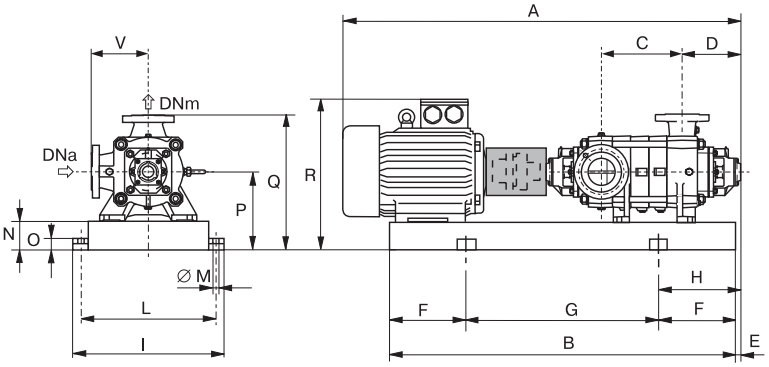

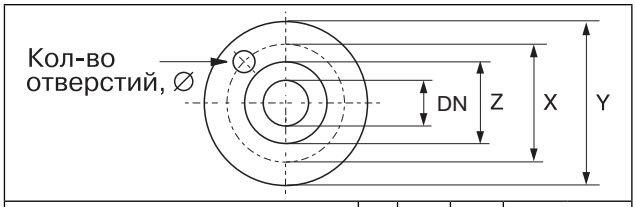

Диаметр			Z	X	Y	Отверстия	
DNa PM(S)	DNm PM	DNm PMS	(мм)			№	∅ (мм)
80 (UNI PN 25)			111	145	185	8	18
	65 (UNI PN 40)		82	125	165	4	18
		65 (UNI PN 64)	82	135	180	4	22

Насос		Двигатель		BGAM																			
Тип	DNa x DNm (мм)	(кВт)	Размер	Тип	A*	B	C	D	E	F	G	H	I	L	M	N	O	P	Q	R*	V	Масса (кг)
					(мм)																	
PM(S) 50/2	65 x 50	9	132M	875/DL	1146	875	137	227	156	150	575	307	510	460	20	100	42	280	475	455	195	201
/2		11	160M	876/DM	1265	1008				200	608	356								510		223
/2		15																				237
PM(S) 50/3		15	160M	877/DM	1325	1068	197				668											250
/3		18,5	160L	878/DM		1112					712											268
/3		22	180M	879/EM	1380															533		278
PM(S) 50/4		18,5	160L	880/DM	1385	1172	257				772									510		280
/4		22	180M	881/EM	1440															533		290
/4		30	200L	882/FM	1505	1248					848		550	500				300	495	550		344
PM(S) 50/5		22	180M	883/EM	1500	1232	317				832		510	460				280	475	533		303
/5		30	200L	884/FM	1565	1308					908		550	500				300	495	550		357
/5		37																		575		382
PM(S) 50/6		30	200L	885/FM	1625	1368	377				968									550		370
/6		37																		575		395
/6		45	225M	886/FM	1710	1390					990		560	510		120		345	540	600		432
PM(S) 50/7		30	200L	887/FM	1685	1428	437			250	928	406	550	500		100		300	495	550		383
/7		37																		575		408
/7		45	225M	888/FM	1770	1450					950		560	510		120		345	540	600		445
/7		55	250M	889/GM	1880	1552			146		1052	396	600	550				370	565	763		559
PM(S) 50/8		37	200L	890/FM	1745	1488	497		156		988	406	550	500		100		300	495	575		421
/8		45	225M	891/FM	1830	1510					1010		560	510		120		345	540	600		458
/8		55	250M	892/GM	1940	1612			146		1112	396	600	550				370	565	763		572
/9		75	280S	893/HM	2080	1663			137		1163	386	670	620		140	45	420	615	836		715
PM(S) 50/9		45	225M	894/FM	1890	1570	557		156		1070	406	560	510		120	42	345	540	600		472
/9		55	250M	895/GM	2000	1672			146		1072	446	600	550				370	565	763		585
/9		75	280S	896/HM	2140	1723			136	300	1123	436	670	620		140	45	420	615	836		728
PM(S) 50/10		45	225M	897/FM	1950	1630	617		156		1030	456	560	510		120	42	345	540	600		485
/10		55	250M	898/GM	2060	1732			146		1132	446	600	550				370	565	763		598
/10		75	280S	899/HM	2200	1783			136		1183	436	670	620		140	45	420	615	836		741
/10		90	280M	900/HM	2250	1834					1234											818
PM(S) 50/11		55	250M	901/GM	2120	1792	677		146		1192	446	600	550		120	42	370	565	763		611
/11		75	280S	902/HM	2260	1843			136		1243	436	670	620		140	45	420	615	836		754
/11		90	280M	903/HM	2310	1894					1294											831
PM(S) 50/12		55	250M	904/GM	2180	1852	737		146		1252	446	600	550		120	42	370	565	763		624
/12		75	280S	905/HM	2320	1903			136		1303	436	670	620		140	45	420	615	836		766
/12		90	280M	906/HM	2370	1954					1354											841
/12		110	315S	907/IM	2375	2006			126		1406	426	760	710	22	160	50	475	670	941		993
PM(S) 50/13		75	280S	908/HM	2380	1963	797		136		1363	436	670	620	20	140	45	420	615	836		779
/13		90	280M	909/HM	2430	2014					1414											855
/13		110	315S	910/IM	2435	2066			126		1466	426	760	710	22	160	50	475	670	941		1006
PM(S) 50/14		75	280S	911/HM	2440	2023	857		136		1423	436	670	620	20	140	45	420	615	836		792
/14		90	280M	912/HM	2490	2074				350	1374	486										868
/14		110	315S	913/IM	2495	2126			126		1426	476	760	710	22	160	50	475	670	941		1019
PM(S) 50/15				914/IM	2555	2186	917				1486											1031

Размеры и масса для насосов с 4-полюсными электродвигателями в сборе с опорной плитой

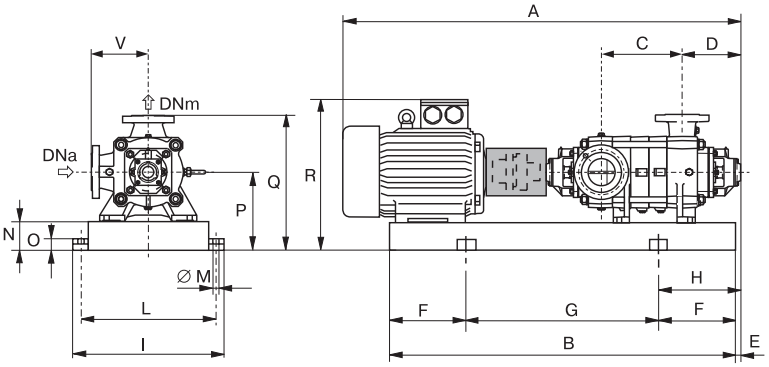

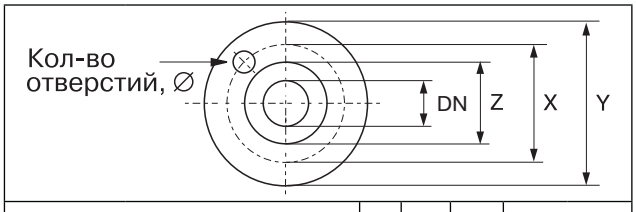

Диаметр			Z	X	Y	Отверстия	
DNa PM(S)	DNm PM	DNm PMS	(мм)			№	∅ (мм)
80 (UNI PN 25)			111	145	185	8	18
	65 (UNI PN 40)		82	125	165	4	18
		65 (UNI PN 64)	82	135	180	4	22

Насос		Двигатель		BGAM																			
Тип	DNa x DNm (мм)	(кВт)	Размер	Тип	A*	B	C	D	E	F	G	H	I	L	M	N	O	P	Q	R*	V	Масса
					(мм)																	(кг)
PM(S) 50/2	65 x 50	1,1	90S	914/CL	951	726	137	227	156	150	426	306	510	460	20	100	42	280	475	413	195	150
/2		1,5	90L	915/CL		751					451											155
/2		1,8																				155
PM(S) 50/3		1,8	90L	916/CL	1011	811	197				511											169
/3		2,2	100L	917/CL	1066	847					547									418		173
/3		3																				173
PM(S) 50/4		2,2	100L	918/CL	1126	907	257				607											186
/4		3																				186
/4		4	112M	919/CL	1170	918					618											190
PM(S) 50/5		3	100L	920/CL	1186	967	317				667											199
/5		4	112M	921/CL	1230	978					678											204
/5		5,5	132S	922/DL	1303	1017					717									428		219
PM(S) 50/6		3	100L	923/CL	1246	1027	377			200	627	356								418		213
/6		4	112M	924/CL	1290	1038					638											217
/6		5,5	132S	925/DL	1363	1077					677									428		231
PM(S) 50/7		4	112M	926/CL	1350	1098	437				698									418		230
/7		5,5	132S	927/DL	1423	1137					737									428		245
/7		7,5	132M	928/DL		1175					775									455		263
PM(S) 50/8		4	112M	929/CL	1410	1158	497				758									418		243
/8		5,5	132S	930/DL	1483	1197					797									428		258
/8		7,5	132M	931/DL		1235					835									455		275
PM(S) 50/9		5,5	132S	932/DL	1539	1257	557				857									428		271
/9		7,5	132M	933/DL		1295					895									455		289
/9		9																				283
PM(S) 50/10		5,5	132S	934/DL	1599	1317	617				917									428		285
/10		7,5	132M	935/DL		1355					955									455		302
/10		9																				308
/10		11	160M	936/EM	1741	1488				250	988	406								488		328
PM(S) 50/11		7,5	132M	937/DL	1659	1415	677				915									455		315
/11		9																				321
/11		11	160M	938/EM	1801	1548					1048									488		341
PM(S) 50/12		7,5	132M	939/DL	1719	1475	737				975									455		327
/12		9																				333
/12		11	160M	940/EM	1861	1608					1108									488		354
/12		15	160L	941/EM		1652					1152											371
PM(S) 50/13		7,5	132M	942/DL	1779	1535	797				1035									455		360
/13		9																				396
/13		11	160M	943/EM	1921	1668				300	1068	456								488		367
/13		15	160L	944/EM		1712					1112											385
PM(S) 50/14		7,5	132M	945/DL	1839	1595	857			250	1095	406								455		352
/14		9																				358
/14		11	160M	946/EM	1981	1728				300	1128	456								488		381
/14		15	160L	947/EM		1772					1172											398
PM(S) 50/15		9	132M	948/DL	1899	1655	917				1055									455		372
/15		11	160M	949/EM	2041	1788					1188									488		394
/15		15	160L	950/EM		1832					1232											411

Характеристика каждой промежуточной ступени

Поле применения: ≥ 60 % η
Количество ступеней: мин. 2, макс. 15 (PM-PMS), совместно с максимальным давлением
Понижение КПД на 1 значение для насосов PM(S)…/3 и на 2 значения для PM(S)…/2

Максимальное рабочее давление			
Тип уплотнения	Тип насоса	PNa, (бар)	PNm, (бар)
Торцевое уплотнение	PM…T PMS…T	25 25	40 64
Сальниковая набивка	PM… PMS…	25 8(*)	40 64
(*) Для большего давления, пожалуйста, свяжитесь с отделом продаж Компании АДЛ			

Момент инерции J $J = jPD^2$, (кг x м²)		
Материал рабочего колеса	PM(S) 65/2	Для каждой дополнительной ступени
Чугун	0,0237	0,0107
Бронза	0,0263	0,0120

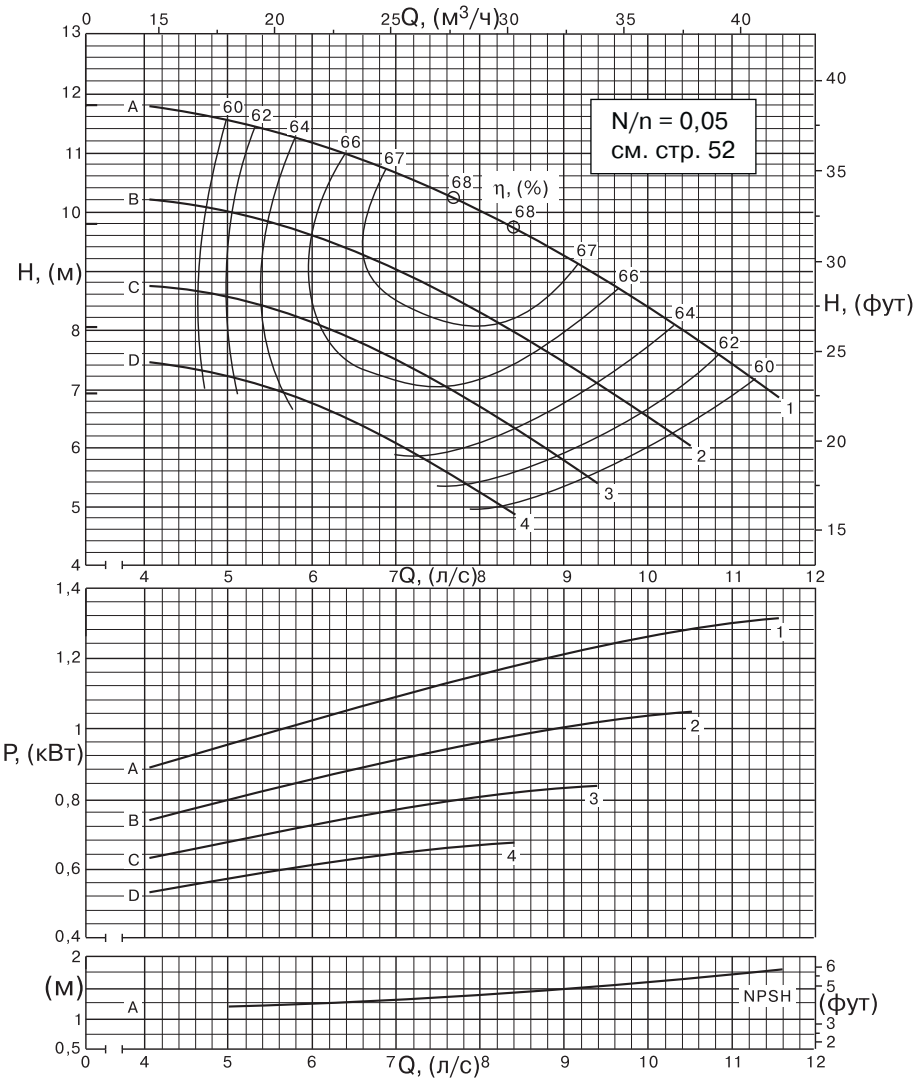

Характеристика каждой промежуточной ступени

DNa x DNm (мм)	Обрезка рабочего колеса	Производительность																
		л/с	0	4,5	5	5,5	6	6,5	7	7,5	8	8,5	9	9,5	10	10,5	11	11,5
		м³/ч	0	16,2	18	19,8	21,6	23,4	25,2	27	28,8	30,6	32,4	34,2	36	37,8	39,6	41,4
		л/мин	0	270	300	330	360	390	420	450	480	510	540	570	600	630	660	690
		PM(S) 65/1																
80 x 65	D	м	6,9	7,4	7,2	7	6,7	6,4	6,1	5,7	5,2	4,8	-	-	-	-	-	-
		кВт	0,4	0,56	0,58	0,6	0,61	0,63	0,65	0,66	0,67	0,67	-	-	-	-	-	-
	C	м	8,1	8,7	8,5	8,4	8,1	7,8	7,5	7,1	6,7	6,2	5,8	5,3	-	-	-	-
		кВт	0,49	0,66	0,68	0,7	0,73	0,75	0,77	0,79	0,8	0,82	0,83	0,84	-	-	-	-
	B	м	9,8	10,1	10	9,8	9,6	9,3	9	8,7	8,3	7,9	7,4	7	6,5	6	-	-
		кВт	0,55	0,77	0,8	0,83	0,86	0,88	0,91	0,94	0,96	0,98	1	1,02	1,03	1,04	-	-
	A	м	11,8	11,7	11,5	11,4	11,2	10,9	10,6	10,4	10	9,7	9,3	8,8	8,4	7,9	7,4	6,9
		кВт	0,63	0,92	0,96	0,99	1,03	1,05	1,09	1,13	1,15	1,18	1,2	1,24	1,26	1,28	1,3	1,31
NPSH, (м)			-	1,2	1,2	1,2	1,2	1,3	1,3	1,3	1,4	1,4	1,5	1,5	1,6	1,6	1,7	1,8

Характеристика каждой промежуточной ступени

Поле применения: ≥ 60 % η
Количество ступеней: мин. 2, макс. 15 (PM-PMS), совместно с максимальным давлением
Понижение КПД на 1 значение для насосов PM(S)…/3 и на 2 значения для PM(S)…/2

Максимальное рабочее давление			
Тип уплотнения	Тип насоса	PNa (бар)	PNm (бар)
Торцевое уплотнение	PM…T PMS…T	25 25	40 64
Сальниковая набивка	PM… PMS…	25 8(*)	40 64
(*) Для большего давления, пожалуйста, свяжитесь с отделом продаж Компании АДЛ			

Момент инерции J $J = jPD^2$, (кг x м²)		
Материал рабочего колеса	PM(S) 65/2	Для каждой дополнительной ступени
Чугун	0,0237	0,0107
Бронза	0,0263	0,0120

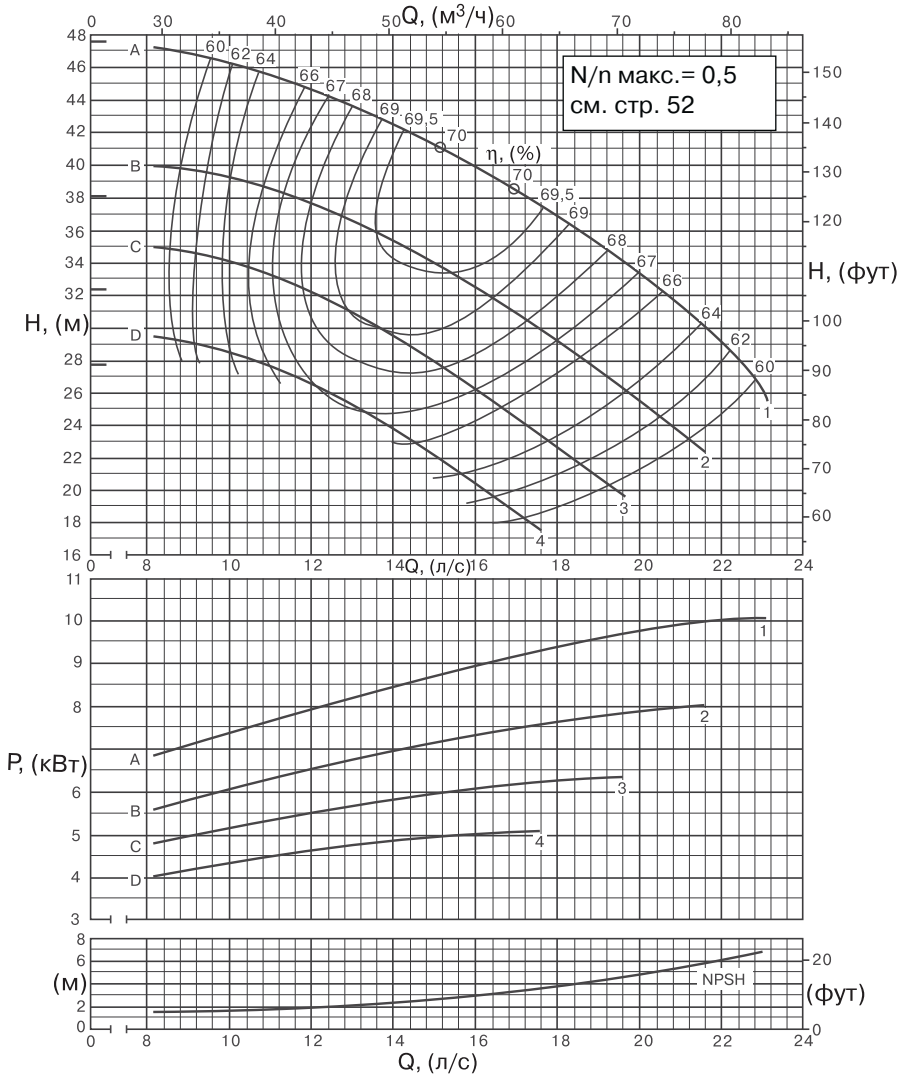

Характеристика каждой промежуточной ступени

DNa x DNm (мм)	Обрезка рабочего колеса	Производительность																						
		л/с	0	9	10	11	12	12,5	13	13,5	14	14,5	15	15,5	16	16,5	17	17,5	18	19	20	21	22	23
		м³/ч	0	32,4	36	39,6	43,2	45	46,8	48,6	50,4	52,2	54	55,8	57,6	59,4	61,2	63	64,8	68,4	72	75,6	79,2	82,8
		л/мин	0	540	600	660	720	750	780	810	840	870	900	930	960	990	1020	1050	1080	1140	1200	1260	1320	1380
		PM(S) 65/1																						
80 x 65	D	м кВт	27,8 2,84	29,2 4,18	28,5 4,39	27,6 4,51	26,5 4,66	25,9 4,72	25,2 4,78	24,4 4,83	23,7 4,89	22,9 4,93	22,1 4,97	21,3 5	20,5 5	19,5 5,1	18,7 5,1	-	-	-	-	-	-	-
	C	м кВт	32,3 3,5	34,8 4,99	34,1 5,2	33,4 5,4	32,2 5,6	31,7 5,6	31,1 5,7	30,3 5,8	29,6 5,9	28,8 5,9	27,9 6	27,1 6,1	26,2 6,1	25,3 6,2	24,5 6,2	23,5 6,2	22,7 6,3	20,8 6,3	-	-	-	-
	B	м кВт	38,1 4,13	39,8 5,8	39,4 6,1	38,6 6,3	37,8 6,6	37,2 6,7	36,7 6,8	36,1 6,9	35,4 7	34,7 7,1	34 7,2	33,2 7,3	32,5 7,4	31,6 7,4	30,8 7,5	29,9 7,6	29,1 7,6	27,4 7,8	25,5 7,9	23,6 8	-	-
	A	м кВт	47,6 4,66	47 7,1	46,3 7,4	45,6 7,7	44,8 7,9	44,2 8,1	43,7 8,2	43,2 8,3	42,6 8,5	42 8,6	41,3 8,7	40,6 8,8	39,9 8,9	39,2 9	38,5 9,2	37,7 9,3	36,8 9,4	35,2 9,6	33,4 9,8	31,5 9,9	29,2 10	26 10,1
NPSH, (м)			-	1,6	1,7	1,8	2	2,1	2,2	2,3	2,5	2,6	2,7	2,9	3	3,2	3,4	3,6	3,8	4,3	4,8	5,4	6	6,8

Габаритные размеры и масса насоса

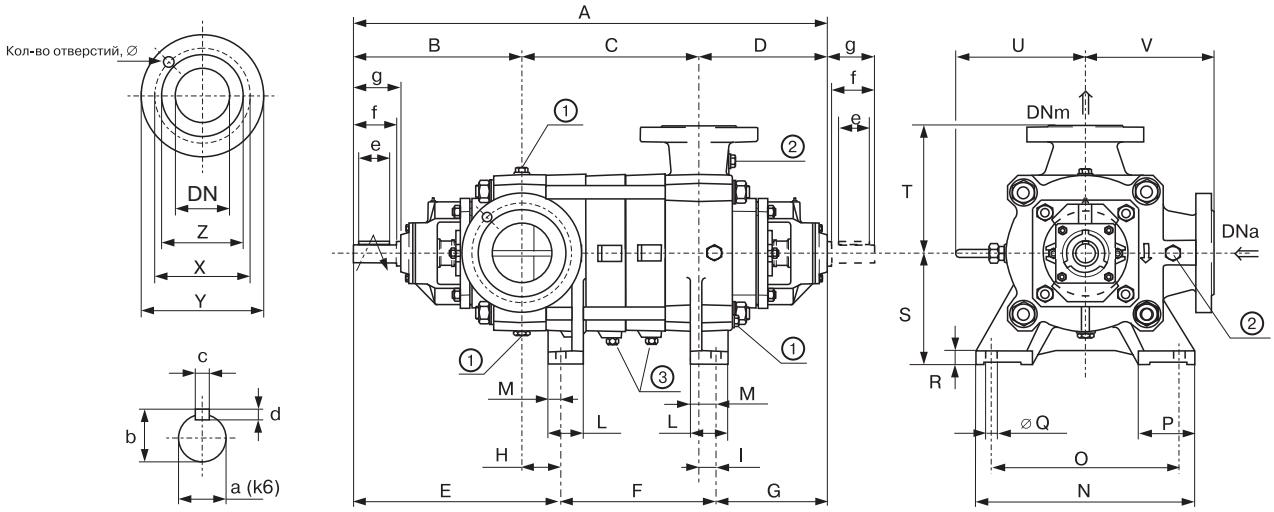

Тип	DNa	DNm	A	B	C	D	E	F	G	H	I	S	T	U	V	Масса
	(мм)															(кг)
PM(S) 65/2			688		170			135								116
PM(S) 65/3			753		235			200								130
PM(S) 65/4			818		300			265								144
PM(S) 65/5			883		365			330								158
PM(S) 65/6			948		430			395								172
PM(S) 65/7			1013		495			460								186
PM(S) 65/8	80	65	1078	289	560	229	354	525	199	65	30	180	220	239	220	200
PM(S) 65/9			1143		625			590								214
PM(S) 65/10			1208		690			655								228
PM(S) 65/11			1273		755			720								242
PM(S) 65/12			1338		820			785								256
PM(S) 65/13			1403		885			850								270
PM(S) 65/14			1468		950			915								284

Присоединения опоры						
L	M	N	O	P	Q	R
(мм)						
65	20	370	320	90	18	23

Проекция вала						
a	b	c	d	e	f	g
(мм)						
32	35	10	8	60	75	90

Фланцы							
Диаметр			Z	X	Y	Отверстия	
DNa PM(S)	DNm PM	DNm PMS	(мм)			№	∅ (мм)
80 (UNI PN 25)			138	160	200	8	18
	65 (UNI PN 40)		120	145	205	8	18
		65 (UNI PN 64)	120	160	205	8	22

Пробки		
①	②	③
G 1/2"	G 3/8"	G 1/4"

Размеры и масса насосов с 2-полюсными электродвигателями в сборе с опорной плитой

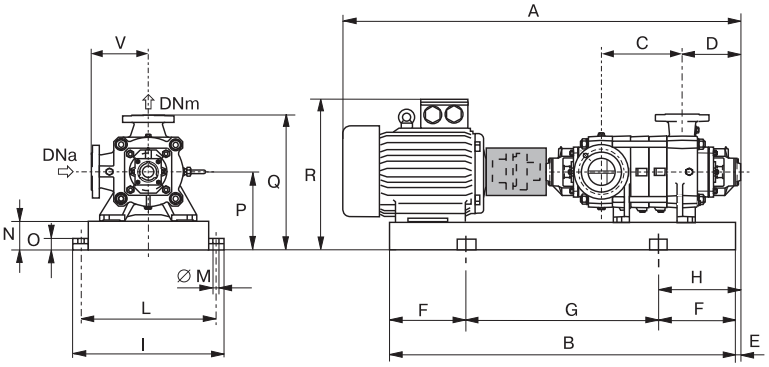

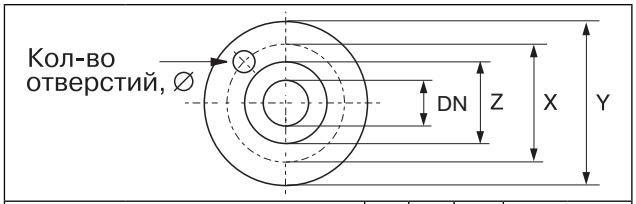

Диаметр			Z	X	Y	Отверстия	
DNa PM(S)	DNm PM	DNm PMS	(мм)			№	∅ (мм)
80 (UNI PN 25)			138	160	200	8	18
	65 (UNI PN 40)		120	145	205		18
		65 (UNI PN 64)	120	160	205		22

Насос		Двигатель		BGAM																		
Тип	DNa x DNm (мм)	(кВт)	Размер	Тип	A*	B	C	D	E	F	G	H	I	L	M	N	O	P	Q	R*	V	Масса (кг)
					(мм)																	
PM(S) 65/2	80 x 65	9	132M	410/DL	1159	908	170	229	159	150	608	309	510	460	20	100	42	280	500	455	220	220
/2		11	160M	411/DM	1297	1041				200	641	359								510		242
/2		15																				256
/2		18,5	160L	412/DM		1085					685											273
/2		22	180M	413/EM																533		282
PM(S) 65/3		15	160M	414/DM	1362	1106	235				706									510		273
/3		18,5	160L	415/DM		1150					750											289
/3		22	180M	416/EM																533		299
/3		30	200L	417/FM	1465	1236			149		836	349	550	500				300	520	550		352
/3		37			1486															575		377
PM(S) 65/4		18,5	160L	418/DM	1427	1215	300		159		815	359	510	460				280	500	510		307
/4		22	180M	419/EM																533		316
/4		30	200L	420/FM	1530	1301			149		901	349	550	500				300	520	550		369
/4		37			1551															575		394
/4		45	225M	421/FM	1607	1323					923		560	510		120		345	565	600		428
PM(S) 65/5		22	180M	422/EM	1492	1280	365		159		880	359	510	460		100		280	500	533		333
/5		30	200L	423/FM	1595	1366			149		966	349	550	500				300	520	550		386
/5		37			1616															575		411
/5		45	225M	424/FM	1672	1388					988		560	510		120		345	565	600		444
/5		55	250M	425/GM	1776	1490			139	250	990	389	600	550				370	590	763		557
PM(S) 65/6		30	200L	426/FM	1660	1431	430		149		931	399	550	500		100		300	520	550		403
/6		37			1681															575		428
/6		45	225M	427/FM	1737	1453					953		560	510		120		345	565	600		762
/6		55	250M	428/GM	1841	1555			139		1055	389	600	550				370	590	763		573
/6		75	280S	429/HM	1877	1596					1096		670	620		140	45	420	640	836		715
PM(S) 65/7		30	200L	430/FM	1725	1496	495		149		996	399	550	500		100	42	300	520	550		420
/7		37			1746															575		454
/7		45	225M	431/FM	1802	1518					1018		560	510		120		345	565	600		478
/7		55	250M	432/GM	1906	1620			139	300	1020	439	600	550				370	590	763		590
/7		75	280S	433/HM	1942	1661					1061		670	620		140	45	420	640	836		733
/7		90	280M	434/HM	1993	1712					1112											810
PM(S) 65/8		37	200L	435/FM	1790	1561	560		149	250	1061	399	550	500		100	42	300	520	550		462
/8		45	225M	436/FM	1867	1583					1083		560	510		120		345	565	600		495
/8		55	250M	437/GM	1971	1685			139	300	1085	439	600	550				370	590	763		607
/8		75	280S	438/HM	2007	1726					1126		670	620		140	45	420	640	836		750
/8		90	280M	439/HM	2058	1777					1177											728
PM(S) 65/9		45	225M	440/FM	1932	1648	625		149		1048	449	560	510		120	42	345	565	600		512
/9		55	250M	441/GM	2036	1750			139		1150	439	600	550				370	590	763		624
/9		75	280S	442/HM	2072	1791					1191		670	620		140	45	420	640	736		769
/9		90	280M	443/HM	2123	1842					1242											846
/9		110	315S	444/IM	2238	1894			129		1294		760	710	22	160	50	475	695	941		1025

BGAM = Опора и муфта

(*) = Значения указаны в соответствии с типом установленного двигателя

Размеры и масса насосов с 2-полюсными электродвигателями в сборе с опорной плитой

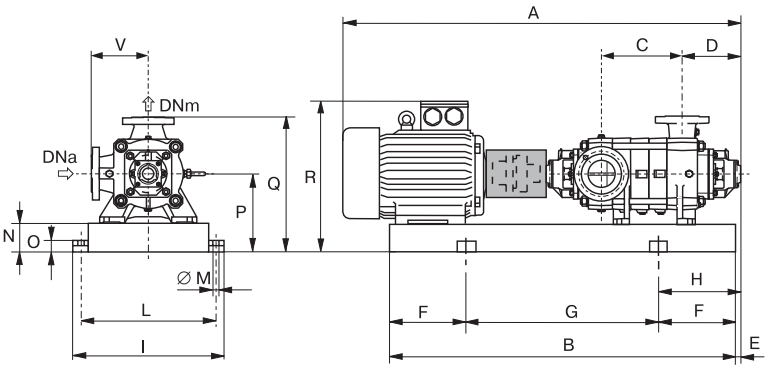

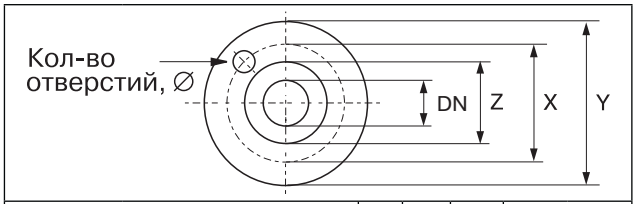

Диаметр			Z	X	Y	Отверстия	
DNa PM(S)	DNm PM	DNm PMS	(мм)			№	∅ (мм)
80 (UNI PN 25)			138	160	200	8	18
	65 (UNI PN 40)		120	145	205		18
		65 (UNI PN 64)	120	160	205		22

Насос		Двигатель		BGAM																			
Тип	DNa x DNm (мм)	(кВт)	Размер	Тип	A*	B	C	D	E	F	G	H	I	L	M	N	O	P	Q	R*	V	Масса (кг)
					(мм)																	
PM(S) 65/10	80 x 65	45	225M	445/FM	1997	1713	690	229	149	300	1113	449	560	510	20	120	42	345	565	620	220	530
/10		55	250M	446/GM	2100	1815					1215		600	550				370	590	763		640
/10		75	280S	447/HM	2137	1856					1256		670	620		140	45	420	640	836		787
/10		90	280M	448/HM	2188	1907					1307											865
/10		110	315S	449/IM	2303	1959			129		1359	429	760	710		160	50	475	695	941		1045
PM(S) 65/11		55	250M	450GM	2063	1880	755		149		1280	449	600	550		120	42	370	590	763		658
/11		75	280S	451/HM	2202	1921					1321		670	620		140	45	420	640	836		805
/11		90	280M	452/HM	2253	1972					1372											883
/11		110	315S	453/IM	2368	2024			129		1424	429	760	710	22	160	50	475	695	941		1063
/11		132	315M	454/IM	2369	2075				350	1375	479										1157
PM(S) 65/12		55	250M	455/GM	2230	1945	820		149	300	1345	449	600	550	20	120	42	370	590	763		675
/12		75	280S	456/HM	2267	1986					1386		670	620		140	45	420	640	836		820
/12		90	280M	457/HM	2318	2037				350	1337	499										900
/12		110	315S	458/IM	2433	2089			129		1389	479	760	710	22	160	50	475	695	941		1082
/12		132	315M	459/IM	2434	2140					1440											1176
PM(S) 65/13		75	280S	460/HM	2332	2051	885		149		1351	499	670	620	20	140	45	420	640	836		838
/13		90	280M	461/HM	2318	2102					1402											920
/13		110	315S	462/IM	2433	2154			129		1454	479	760	710	22	160	50	475	695	941		1100
/13		132	315M	463/IM	2434	2205					1505											1195
/13		160																				1308
PM(S) 65/14		75	280S	464/HM	2397	2116	950		149		1416	499	670	620	20	140	45	420	640	836		856
/14		90	280M	465/HM	2448	2167					1467											937
/14		110	315S	466/IM	2563	2219			129	400	1419	529	760	710	22	160	50	475	695	941		1120
/14		132	315M	467/IM	2564	2270					1470											1215
/14		160																				1328

BGAM = Опора и муфта

(*) = Значения указаны в соответствии с типом установленного двигателя

Размеры и масса насосов с 4-полюсными электродвигателями в сборе с опорной плитой

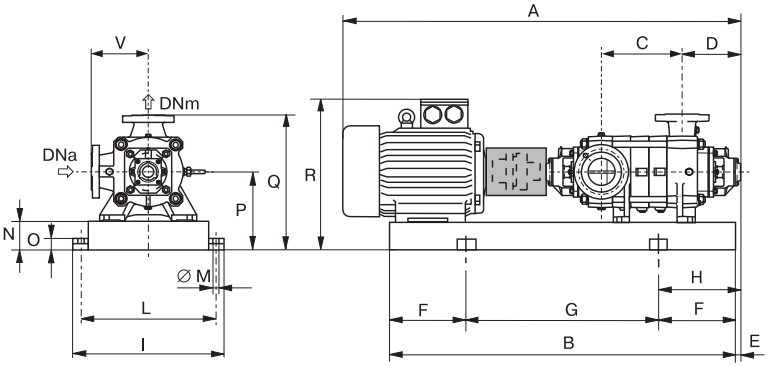

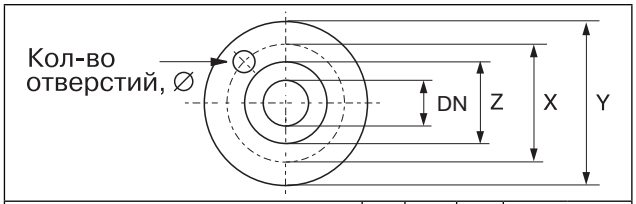

Диаметр			Z	X	Y	Отверстия	
DNa PM(S)	DNm PM	DNm PMS	(мм)			№	∅ (мм)
80 (UNI PN 25)			138	160	200	8	18
	65 (UNI PN 40)		120	145	205		18
		65 (UNI PN 64)	120	160	205		22

Насос		Двигатель		BGAM	A*	B	C	D	E	F	G	H	I	L	M	N	O	P	Q	R*	V	Масса
Тип	DNa x DNm (мм)	(кВт)	Размер	Тип	(мм)																	(кг)
PM(S) 65/2	80 x 65	1,1	90S	197/CL	960	759	170	229	159	150	459	309	510	460	20	100	42	280	500	413	220	168
/2		1,5	90L	198/CL	987	784					484											169
/2		1,8																				172
/2		2,2	100L	199/CL	1042	820					520									418		175
/2		3																				178
PM(S) 65/3		1,8	90L	200/CL	1062	849	235				549									413		188
/3		2,2	100L	201/CL	1107	885					585									418		190
/3		3																				192
/3		4	112M	202/CL	1109	896					596											196
/3		5,5	132S	203/DL	1187	935					635									428		210
PM(S) 65/4		2,2	100L	204/CL	1172	950	300				650									418		206
/4		3																				208
/4		4	112M	205/CL	1173	961					661											212
/4		5,5	132S	206/DL	1252	1000				200	600	359								428		225
/4		7,5	132M	207/DL	1289	1038					638									455		245
PM(S) 65/5		3	100L	222/CL	1237	1015	365				615									418		222
/5		4	112M	223/CL	1238	1026					626											228
/5		5,5	132S	224/DL	1317	1065					665									428		242
/5		7,5	132M	225/DL	1354	1103					703									455		260
PM(S) 65/6		4	112M	226/CL	1302	1091	430				691									418		243
/6		5,5	132S	227/DL	1382	1130					730									428		258
/6		7,5	132M	228/DL	1419	1168					768									455		275
/6		9																				280
PM(S) 65/7		4	112M	229/CL	1367	1156	495				756									418		258
/7		5,5	132S	230/DL	1447	1195					795									428		273
/7		7,5	132M	231/DL	1484	1233					833									455		290
/7		9																				296
/7		11	160M	232/EM	1618	1366					966									488		322
/7		5,5	132S	233/DL	1512	1260	560				860									428		288
PM(S) 65/8		7,5	132M	234/DL	1549	1298					898									455		305
/8		9																				312
/8		11	160M	235/EM	1683	1431				250	931	409								488		337
/8		15	160L	236/EM	1685	1475					975											355
PM(S) 65/9		5,5	132S	237/DL	1577	1325	625			200	925	359								428		305
/9		7,5	132M	238/DL	1614	1363					963									455		320
/9		9																				327
/9		11	160M	239/EM	1749	1496				250	996	409								488		353
/9		15	160L	240/EM	1748	1540					1040											372

BGAM = Опора и муфта

(*) = Значения указаны в соответствии с типом установленного двигателя

Размеры и масса насосов с 4-полюсными электродвигателями в сборе с опорной плитой

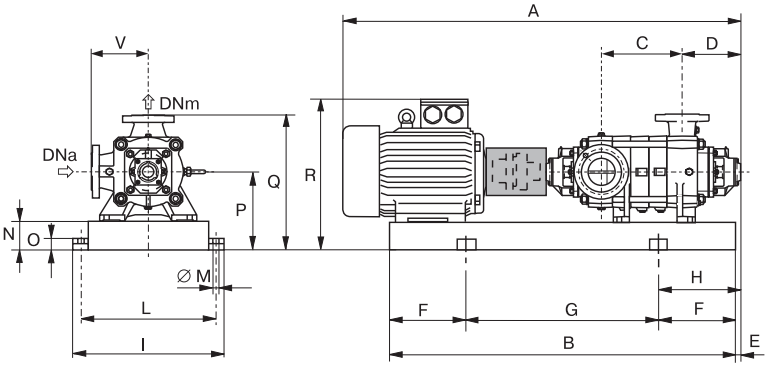

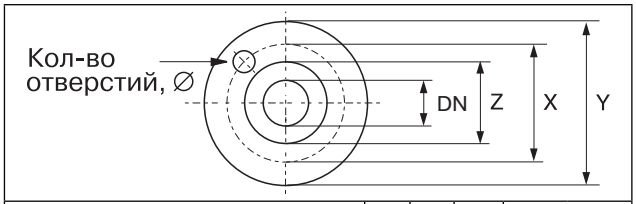

Диаметр			Z	X	Y	Отверстия	
DNa PM(S)	DNm PM	DNm PMS	(мм)			№	⌀ (мм)
80 (UNI PN 25)			138	160	200	8	18
	65 (UNI PN 40)		120	145	205		18
		65 (UNI PN 64)	120	160	205		22

Насос		Двигатель		BGAM																		
Тип	DNa x DNm (мм)	(кВт)	Размер	Тип	A*	B	C	D	E	F	G	H	I	L	M	N	O	P	Q	R*	V	Масса (кг)
					(мм)																	
PM(S) 65/10	80 x 65	5,5	132S	241/DL	1642	1390	690	229	159	250	890	409	510	460	20	100	42	280	500	428	220	318
/10		7,5	132M	242/DL	1679	1428					928									455		337
/10		9																				343
/10		11	160M	243/EM	1813	1561					1061									488		368
/10		15	160L	244/EM	1814	1605					1105											387
PM(S) 65/11		7,5	132M	284/DL	1744	1493	755				993									455		352
/11		9																				358
/11		11	160M	285/EM	1813	1626				300	1026	459								488		384
/11		15	160L	286/EM	1815	1670					1070											403
/11		18,5	180M	287/FM	1878															533		418
PM(S) 65/12		7,5	132M	288/DL	1819	1558	820			250	1058	409								455		368
/12		9																				374
/12		11	160M	289/EM	1878	1691				300	1091	459								488		399
/12		15	160L	290/EM	1879	1735					1135											418
/12		18,5	180M	291/FM	1943															533		434
PM(S) 65/13		7,5	132M	292/DL	1874	1623	885				1023									455		383
/13		9																				389
/13		11	160M	293/EM	1943	1756					1156									488		414
/13		15	160L	294/EM	1944	1800					1200											433
/13		18,5	180M	295/FM	2008															533		449
PM(S) 65/14		9	132M	296/DL	1939	1688	950				1088									455		405
/14		11	160M	297/EM	2008	1821					1221									488		430
/14		15	160L	298/EM	2010	1865					1265											448
/14		18,5	180M	299/FM	2073															533		465
/14		22	180L	300/FM	2130	1903					1303											490

BGAM = Опора и муфта

(*) = Значения указаны в соответствии с типом установленного двигателя

Характеристика каждой промежуточной ступени

Поле применения: ≥ 60 % η
Количество ступеней: мин. 2, макс. 15 (PM-PMS), совместно с максимальным давлением
Понижение КПД на 1 значение для насосов PM(S)…/3 и на 2 значения для PM(S)…/2

Максимальное рабочее давление			
Тип уплотнения	Тип насоса	PNa, (бар)	PNm, (бар)
Торцевое уплотнение	PM…T PMS…T PMHT…	25 25 40	40 64 100
Сальниковая набивка	PM… PMS…	25 8(*)	40 64
(*) Для большего давления, пожалуйста, свяжитесь с отделом продаж Компании АДЛ			

Момент инерции J $J = jPD^2$, (кг x м²)		
Материал рабочего колеса	PM(S) 80/2	Для каждой дополнительной ступени
Чугун	0,0377	0,0107
Бронза	0,0405	0,0184

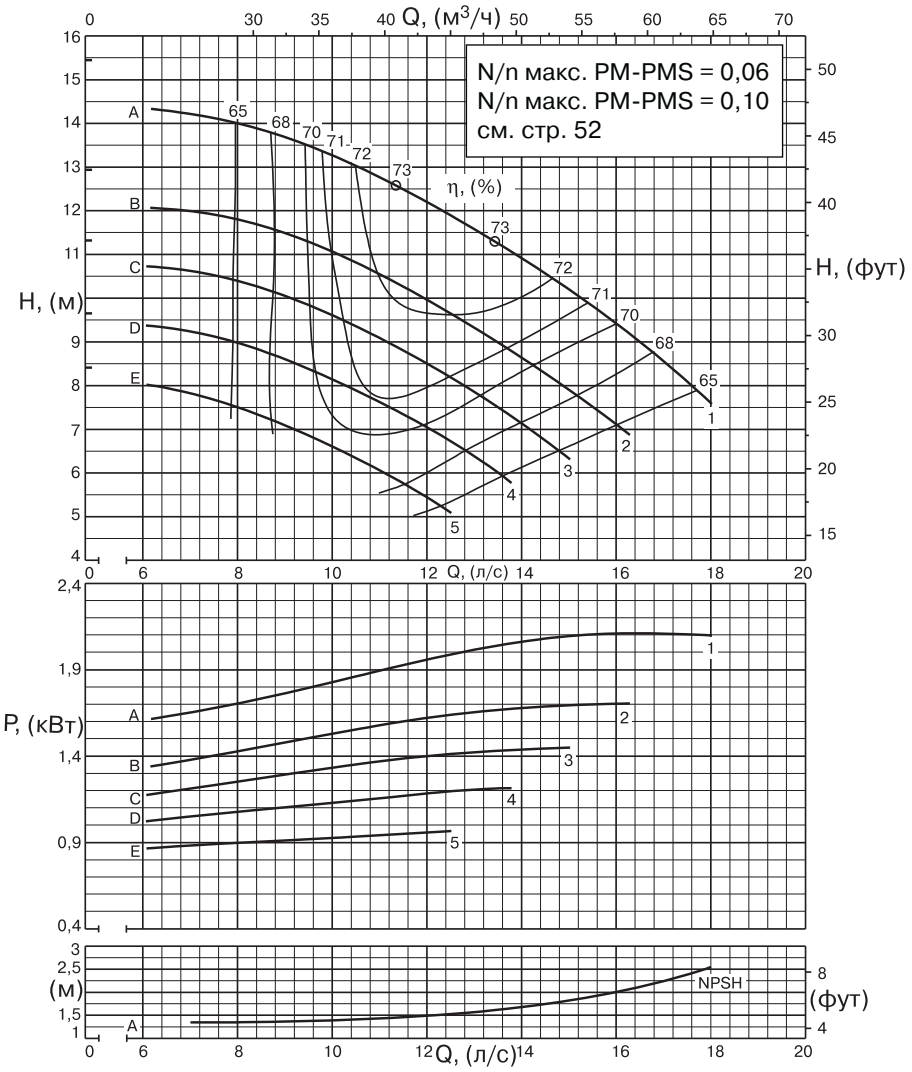

Характеристика каждой промежуточной ступени

DNa x DNm (мм)	Обрезка рабочего колеса	Производительность																					
		л/с	0	8	8,5	9	9,5	10	10,5	11	11,5	12	12,5	13	13,5	14	14,5	15	15,5	16	16,5	17	17,5
		м³/ч	0	28,8	30,6	32,4	34,2	36	37,8	39,6	41,4	43,2	45	46,8	48,6	50,4	52,2	54	55,8	57,6	59,4	61,2	63
		л/мин	0	480	510	540	570	600	630	660	690	720	750	780	810	840	870	900	930	960	990	1020	1050
		PM(S) 80/1																					
100 x 80	E	м	8,4	7,5	7,3	7,1	6,8	6,6	6,3	6,1	5,7	5,4	-	-	-	-	-	-	-	-	-	-	-
		кВт	0,67	0,9	0,91	0,91	0,92	0,93	0,93	0,94	0,95	0,96	-	-	-	-	-	-	-	-	-	-	-
	D	м	9,6	9	8,8	8,6	8,4	8,2	7,9	7,6	7,3	7	6,7	6,4	6	-	-	-	-	-	-	-	-
		кВт	0,74	1,08	1,09	1,1	1,12	1,13	1,14	1,16	1,17	1,19	1,2	1,21	1,21	-	-	-	-	-	-	-	-
	C	м	11,3	10,3	10,3	10,1	9,8	9,6	9,4	9,1	8,8	8,5	8,2	7,8	7,5	7,1	6,7	6,3	-	-	-	-	-
		кВт	0,9	1,25	1,28	1,29	1,32	1,33	1,35	1,37	1,4	1,4	1,41	1,42	1,43	1,44	1,44	1,45	-	-	-	-	-
	B	м	12,9	11,8	11,7	11,5	11,3	11,1	10,8	10,6	10,3	9,9	9,6	9,3	9	8,6	8,3	7,9	7,5	7,1	-	-	-
		кВт	1	1,43	1,45	1,48	1,51	1,53	1,56	1,58	1,6	1,62	1,64	1,66	1,67	1,68	1,69	1,7	1,7	1,7	-	-	-
	A	м	15,4	14	13,9	13,7	13,5	13,3	13	12,8	12,5	12,2	11,9	11,6	11,2	10,9	10,6	10,2	9,8	9,4	9	8,5	8,1
		кВт	1,1	1,71	1,73	1,76	1,79	1,83	1,87	1,9	1,93	1,96	2	2,02	2,04	2,06	2,08	2,1	2,1	2,1	2,1	2,1	2,1
NPSH, (м)			-	1,4	1,4	1,4	1,4	1,4	1,4	1,4	1,4	1,5	1,5	1,5	1,6	1,6	1,7	1,8	1,8	1,9	2,1	2,2	2,4

Характеристика каждой промежуточной ступени

Поле применения: ≥ 60 % η
Количество ступеней: мин. 2, макс. 15 (PM-PMS), совместно с максимальным давлением
Понижение КПД на 1 значение для насосов PM(S)…/3 и на 2 значения для PM(S)…/2

Максимальное рабочее давление			
Тип уплотнения	Тип насоса	PNa, (бар)	PNm, (бар)
Торцевое уплотнение	PM…T PMS…T PMHT…	25 25 40	40 64 100
Сальниковая набивка	PM… PMS…	25 8(*)	40 64
(*) Для большего давления, пожалуйста, свяжитесь с отделом продаж Компании АДЛ			

Момент инерции J $J = jPD^2$, (кг x м²)		
Материал рабочего колеса	PM(S) 80/2	Для каждой дополнительной ступени
Чугун	0,0377	0,0107
Бронза	0,0405	0,0184

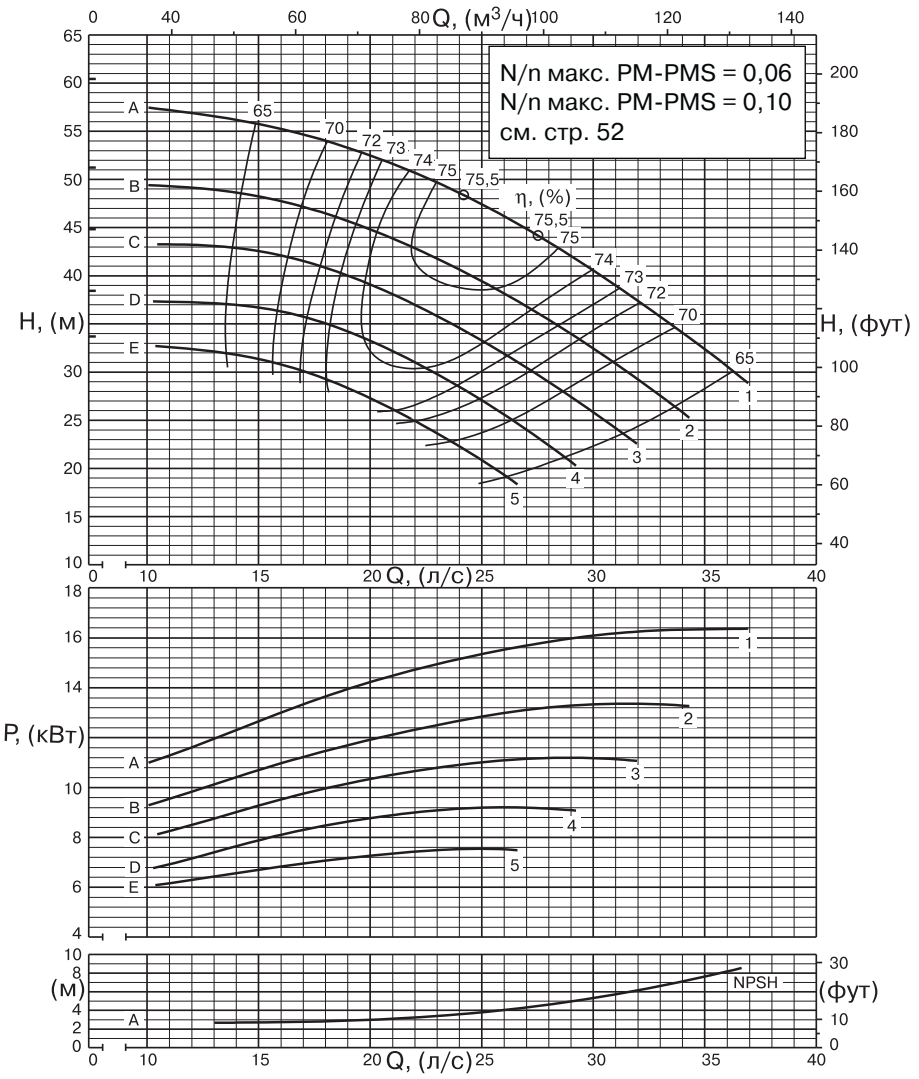

Характеристика каждой промежуточной ступени

DNa x DNm (мм)	Обрезка рабочего колеса	Производительность																						
		л/с	0	14	16	18	19	20	21	2	23	24	25	26	27	28	29	30	31	32	33	34	35	36
		м³/ч	0	50,4	57,6	64,8	68,4	72	75,6	79,2	82,8	86,4	90	93,6	97,2	100,8	104,4	108	111,6	115,2	118,8	122,4	126	129,6
		л/мин	0	840	960	1080	1140	1200	1260	1320	1380	1440	1500	1560	1620	1680	1740	1800	1860	1920	1980	2040	2100	2160
		PM(S) 80/1																						
100 x 80	E	м	33,7	31,8	30,8	29,2	28,3	27,2	26,1	24,8	23,6	22,2	20,8	19,4	-	-	-	-	-	-	-	-	-	-
		кВт	5,1	6,6	6,8	7,1	7,2	7,3	7,4	7,4	7,5	7,5	7,6	7,5	-	-	-	-	-	-	-	-	-	-
	D	м	38,4	37	36,3	35	34,2	33,3	32,2	31	29,8	28,5	27	25,5	24	22,3	20,5	-	-	-	-	-	-	-
		кВт	5,9	7,6	8,1	8,5	8,7	8,8	8,9	9	9,1	9,1	9,2	9,2	9,2	9,2	9,1	-	-	-	-	-	-	-
	C	м	44,8	42,9	42,1	40,9	40	39,1	38,1	37	35,8	34,8	33,3	31,9	30,4	28,9	27,3	25,9	24,2	22,4	-	-	-	-
		кВт	6,9	9	9,5	10	10,2	10,3	10,5	10,7	10,8	10,9	11	11,1	11,2	11,2	11,2	11,2	11,2	11,1	-	-	-	-
	B	м	51,2	48,6	47,8	46,6	45,7	44,7	43,8	42,8	41,9	40,6	39,5	38,2	36,9	35,4	34	32,5	30,9	29,2	27,5	25,9	-	-
		кВт	8	10,4	11	11,5	11,7	11,9	12,1	12,3	12,5	12,7	12,8	13	13,1	13,2	13,3	13,3	13,4	13,4	13,3	13,3	-	-
	A	м	60,4	56,2	55,3	54,1	53,3	52,5	51,7	50,7	49,8	48,6	47,5	46,2	44,8	43,5	42,1	40,5	39	37,4	35,7	34	32,4	30,7
		кВт	9,1	12,3	13	13,7	14	14,2	14,5	14,7	14,9	15,2	15,3	15,5	15,7	15,9	16	16,1	16,2	16,3	16,3	16,3	16,3	16,4
NPSH, (м)			-	2,8	2,8	2,8	2,9	3	3,2	3,3	3,4	3,6	3,8	4	4,3	4,7	5	5,3	5,7	6,1	6,6	7,1	7,7	8,2

Габаритные размеры и масса насоса

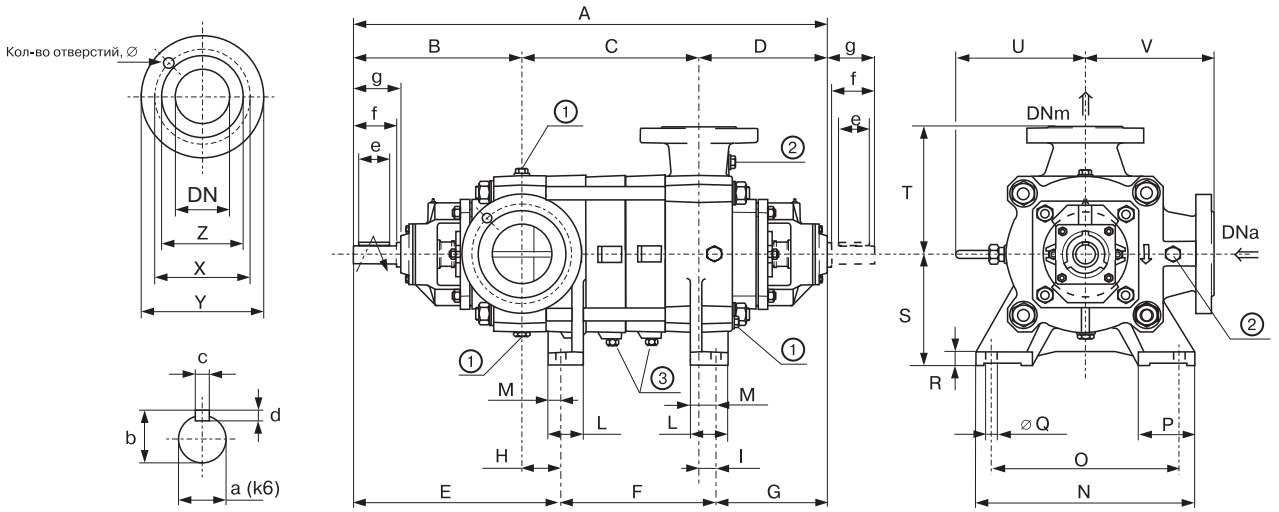

Тип	DNa	DNm	A	B	C	D	E	F	G	H	I	S	T	U	V	Масса
	(мм)															(кг)
PM(S) 80/2	100	80	804	360	170	274	421	138	245	61	29	200	245	259	245	179
PM(S) 80/3			874		240			208								199
PM(S) 80/4			944		310			278								220
PM(S/HT) 80/5			1014		380			348								240
PM(S/HT) 80/6			1084		450			418								261
PM(S/HT) 80/7			1154		520			488								281
PM(S/HT) 80/8			1224		590			558								302
PM(S/HT) 80/9			1294		660			628								322
PM(S/HT) 80/10			1364		730			698								343
PM(S/HT) 80/11			1434		800			768								363
PM(S/HT) 80/12			1504		870			838								384
PM(S/HT) 80/13			1574		940			908								407
PM(S/HT) 80/14			1644		1010			978								428
PM(S/HT) 80/15			1714		1080			1048								448
PM(S/HT) 80/16			1784		1150			1118								469

Присоединения опоры						
L	M	N	O	P	Q	R
(мм)						
70	25	420	370	102	24	25

Проекция вала						
a	b	c	d	e	f	g
(мм)						
35	38	10	8	70	80	104

Фланцы									
Диаметр					Z	X	Y	Отверстия	
DNa		DNm						№	∅
PM(S)	PMHT	PM	PMS	PMHT	(мм)				(мм)
100 (UNI PN 25)	100 (UNI PN 40)				160	190	235	8	22
		80 (UNI PN 40)			138	160	215	8	18
			80 (UNI PN 64)		138	170	215	8	22
				80 (UNI PN 100)	130	180	230	8	25

Пробки	
①	②
G 1/2"	G 1/4"

Размеры и масса насосов с 2-полюсными электродвигателями в сборе с опорной плитой

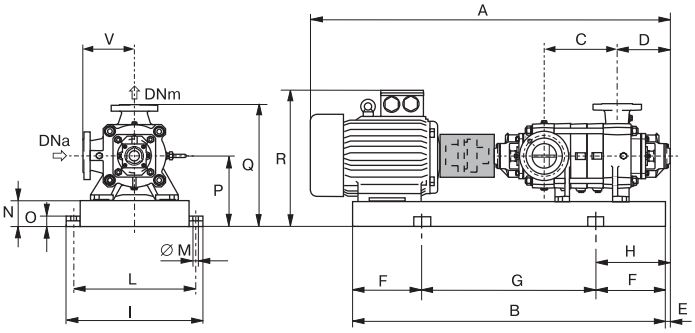

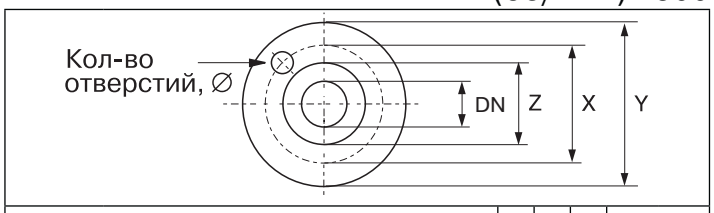

Диаметр					Z	X	Y	Отверстия	
DNa		DNm						№	Ø
PM(S)	PMHT	PM	PMS	PMHT	(мм)				(мм)
100 (UNI PN 25)	100 (UNI PN 40)				160	190	235	8	22
		80 (UNI PN 40)			138	160	215		18
			80 (UNI PN 64)		138	170	215		22
				80 (UNI PN 100)	130	180	230		25

Насос		Двигатель		BGAM	A*	B	C	D	E	F	G	H	I	L	M	N	O	P	Q	R*	V	Масса
Тип	DNa x DNm	(кВт)	Размер	Тип																		
	(мм)				(мм)																	(кг)
PM(S) 80/2	100 X 80	18,5	160L	615/DN	1413	1165	170	274	185	200	765	395	600	550	20	100	42	300	545	530	245	340
/2		22	180M	616/EN																553		350
/2		30	200L	617/FN	1516	1241			195		841									550		400
/2		37			1537															575		425
PM(S) 80/3		30		618/FN	1586	1311	240				911									550		423
/3		37			1607															575		448
/3		45	225M	619/FN	1663	1348			185		948	385				120		345	590	620		477
/3		55	250M	620/GN	1767	1435				250	935	435						370	615	763		592
PM(S) 80/4		37	200L	621/FN	1656	1381	310		195	200	981	395				100		300	545	575		472
/4		45	225M	622/FN	1733	1418			185		1018	385				120		345	590	620		500
/4		55	250M	623/GN	1837	1505				250	1005	435						370	615	763		615
/4		75	280S	624/HN	1873	1546					1046		670	620		140	45	420	665	836		758
/4		90	280M	652/HN	1924	1597					1097											634
PM(S/HT) 80/5		45	225M	625/FN	1803	1488	380				988		600	550		120	42	345	590	620		713
/5		55	250M	626/GN	1907	1575					1075							370	615	763		640
/5		75	280S	627/HN	1943	1616					1116		670	620		140	45	420	665	836		782
/5		90	280M	628/HN	1994	1667				300	1067	485										860
PM(S/HT) 80/6		55	250M	629/GN	1977	1645	450				1045		600	550		120	42	370	615	763		663
/6		75	280S	630/HN	2013	1686					1086		670	620		140	45	420	665	836		808
/6		90	280M	631/HN	2064	1737					1137											887
/6		110	315S	632/IN	2296	1785					1185		760	710	22	160	50	475	720	941		1052
PM(S/HT) 80/7		55	250M	633/GN	2047	1715	520				1115		600	550	20	120	42	370	615	763		685
/7		75	280S	634/HN	2083	1756					1156		670	620		140	45	420	665	836		832
/7		90	280M	635/HN	2134	1807					1207											910
/7		110	315S	636/IN	2366	1855					1255		760	710	22	160	50	475	720	941		1078
/7		132	315M	637/IN	2501	1906					1306											1170
PM(S/HT) 80/8		75	280S	638/HN	2153	1826	590				1226		670	620	20	140	45	420	665	836		858
/8		90	280M	639/HN	2204	1877					1277											936
/8		110	315S	640/IN	2436	1925					1325		760	710	22	160	50	475	720	941		1102
/8		132	315M	641/IN	2571	1976					1376											1196
/8		160								350	1321	535										1301
/8		200	315L	642/LQ		2021																1615
PM(S/HT) 80/9		75	280S	643/HN	2223	1896	660			300	1296	485	670	620	20	140	45	420	665	836		884
/9		90	280M	644/HN	2274	1947					1347											960
/9		110	315S	645/IN	2506	1995					1395		760	710	22	160	50	475	720	941		1128
/9		132	315M	646/IN	2641	2046				350	1346	535										1222
/9		160									1391											1327
/9		200	315L	647/LQ		2091																1640
PM(S/HT) 80/10		90	280M	648/HN	2344	2017	730				1317		670	620	20	140	45	420	665	836		988
/10		110	315S	649/IN	2576	2065					1365		760	710	22	160	50	475	720	941		1155
/10		132	315M	650/IN	2711	2116					1416											1250
/10		160									1461											1355
/10		200	315L	651/LQ		2161																1668
PM(S/HT) 80/11		110	315S	1200/IS	2525	2135	800		195		1435	545										1182
/11		132	315M	1201/IN	2780	2186					1486											1278
/11		160																				1383
/11		200	315L	1202/LQ		2231					1531											1696
PM(S/HT) 80/12		110	315S	1203/IN	2595	2205	870				1505											1210
/12		132	315M	1204/IN	2850	2256					1556											1306
/12		160																				1411
/12		200	315L	1205/LQ		2301					1601											1668
/12		250	355L	1206/LQ	2983	2481					1781		880	830		180		420	780	1080		2125

BGAM = Опора и муфта (*) = Значения указаны в соответствии с типом установленного двигателя

Размеры и масса насосов с 2-полюсными электродвигателями в сборе с опорной плитой

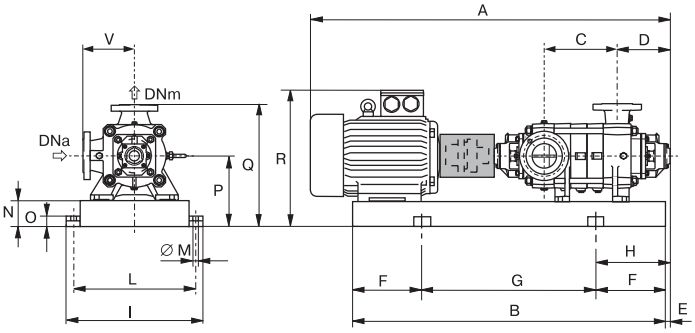

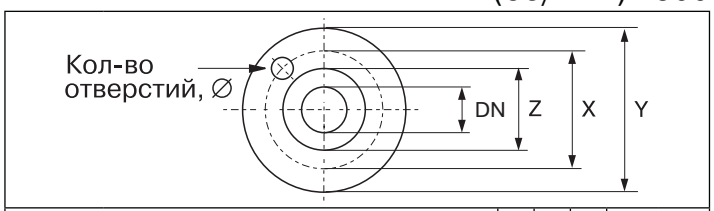

Диаметр					Z	X	Y	Отверстия	
DNa		DNm						№	∅
PM(S)	PMHT	PM	PMS	PMHT	(мм)				(мм)
100 (UNI PN 25)	100 (UNI PN 40)				160	190	235	8	22
		80 (UNI PN 40)			138	160	215		18
			80 (UNI PN 64)		138	170	215		22
				80 (UNI PN 100)	130	180	230		25

Насос		Двигатель		BGAM	A*	B	C	D	E	F	G	H	I	L	M	N	O	P	Q	R*	V	Масса
Тип	DNa x DNm	(кВт)	Размер	Тип																		
	(мм)				(мм)																	(кг)
PM(S) 80/13	100 x 80	132	315M	1207/IN	2920	2326	940	274	195	350	1626	545	760	710	22	160	50	475	720	941	245	1334
/13		160																				1439
/13		200	315L	1208/LQ		2371					1671											1696
/13		250	355L	1209/LQ	3053	2551					1851		880	830		180		535	780	1080		2153
PM(S) 80/14		132	315M	1210/IN	2990	2396	1010				1696		760	710		160		475	720	941		1362
/14		160																				1467
/14		200	315L	1211/LQ		2441					1741											1724
/14		250	355L	1212/LQ	2621	2621					1921		880	830		180		535	780	1080		2181
PM(S) 80/15		132	315M	1213/IN	3060	2466	1080				1766		760	710		160		475	720	941		1390
/15		160																				1495
/15		200	315L	1214/LQ		2511					1811											1752
/15		250	355L	1215/LQ	3193	2691					1991		880	830		180		535	780	1080		2209
/15		275																				2309
PM(S) 80/16		160	315M	1216/IN	3130	2536	1150				1836		760	710		160		475	720	941		1523
/16		200	315L	1217/LQ		2581					1881											1780
/16		250	355L	1218/LQ	3263	2761					2061		880	830		180		535	780	1080		2237
/16		315		1218/MQ																		2337

BGAM = Опора и муфта

(*) = Значения указаны в соответствии с типом установленного двигателя

Размеры и масса насосов с 4-полюсными электродвигателями в сборе с опорной плитой

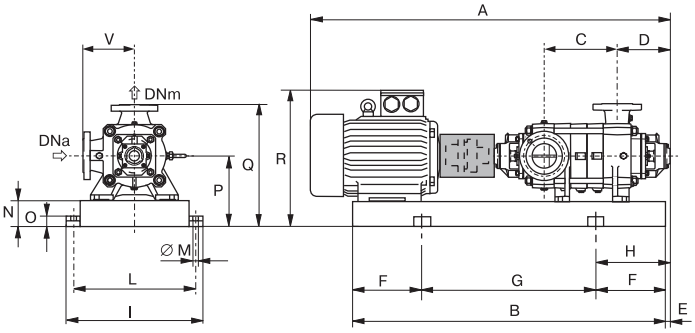

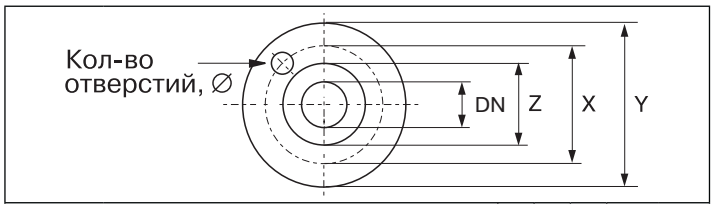

Диаметр					Z	X	Y	Отверстия	
DNa		DNm						№	⌀
PM(S)	PMHT	PM	PMS	PMHT	(мм)				(мм)
100 (UNI PN 25)	100 (UNI PN 40)				160	190	235	8	22
		80 (UNI PN 40)			138	160	215		18
			80 (UNI PN 64)		138	170	215		22
				80 (UNI PN 100)	130	180	230		25

Насос		Двигатель		BGAM	A*	B	C	D	E	F	G	H	I	L	M	N	O	P	Q	R*	V	Масса
Тип	DNa x DNm	(кВт)	Размер	Тип																		
	(мм)				(мм)																	(кг)
PM(S) 80/2	100 X 80	3	100L	655/CN	1158	904	170	274	195	150	604	345	600	550	20	100	42	300	545	438	245	247
/2		4	112M	656/CN		911					611											250
/2		5,5	132S	657/DN	1238	950					650									448		267
PM(S) 80/3		4	112M	658/CN	1228	981	240				681									438		274
/3		5,5	132S	659/DN	1308	1020					720									448		290
/3		7,5	132M	660/DN	1345	1058					758									475		308
PM(S) 80/4		5,5	132S	661/DN	1378	1090	310				790									448		315
/4		7,5	132M	662/DN	1415	1128				200	728	395								475		334
/4		9																				340
/4		11	160M	663/EN	1553	1261					861									530		355
PM(S/HT) 80/5		5,5	132S	664/DN	1448	1160	380				760									448		338
/5		7,5	132M	665/DN	1485	1198					798									475		344
/5		9																				363
/5		11	160M	666/EN	1623	1331					931									530		378
/5		15	160L	667/EN		1375					975											396
PM(S/HT) 80/6		7,5	132M	668/DN	1555	1268	450				868									475		380
/6		9																				387
/6		11	160M	669/EN	1693	1401				250	901	445								530		400
/6		15	160L	670/EN		1445					945											420
PM(S/HT) 80/7		7,5	132M	671/DN	1625	1338	520				838									475		404
/7		9																				410
/7		11	160M	672/EN	1783	1471					971									530		424
/7		15	160L	673/EN		1515					1015											445
/7		18,5	180M	674/FN																553		460
PM(S/HT) 80/8		9	132M	675/DN	1695	1408	590				908									475		497
/8		11	160M	676/EN	1833	1541					1041									530		448
/8		15	160L	677/EN		1585					1085											468
/8		18,5	180M	678/FN																553		485
PM(S/HT) 80/9		11	160M	679/EN	1903	1611	660				1111									530		472
/9		15	160L	680/EN		1655					1155											492
/9		18,5	180M	681/FN																553		507
/9		22	180L	682/FN	1960	1693				300	1093	495										532
PM(S/HT) 80/10		11	160M	683/EN	2018	1681	730				1081									530		494
/10		15	160L	684/EN		1725					1125											515
/10		18,5	180M	685/FN																553		532
/10		22	180L	686/FN	2030	1763					1163											556
/10		30	200L	687/GN	2076	1801					1201									550		586
PM(S/HT) 80/11		15	160L	688/EN	2043	1795	800				1195									530		537
/11		18,5	180M	689/FN																533		553
/11		22	180L	690/FN	2100	1833					1233											580
/11		30	200L	691/GN	2146	1871					1271									550		608
PM(S/HT) 80/12		15	160L	692/EN	2113	1865	870				1265									530		562
/12		18,5	180M	693/FN																553		578
/12		22	180L	694/FN	2170	1903					1303											604
/12		30	200L	695/GN	2216	1941					1341									550		632
PM(S/HT) 80/13		15	160L	1230/GN	2183	1935	940			350	1235	545			22					530		590
/13		18,5	180M	1231/FN																553		606
/13		22	180L	1232/FN	2240	1975					1273											632
/13		30	200L	1233/FN	2286	2011					1311									530		660

BGAM = Опора и муфта (*) = Значения указаны в соответствии с типом установленного двигателя

Размеры и масса насосов с 4-полюсными электродвигателями в сборе с опорной плитой

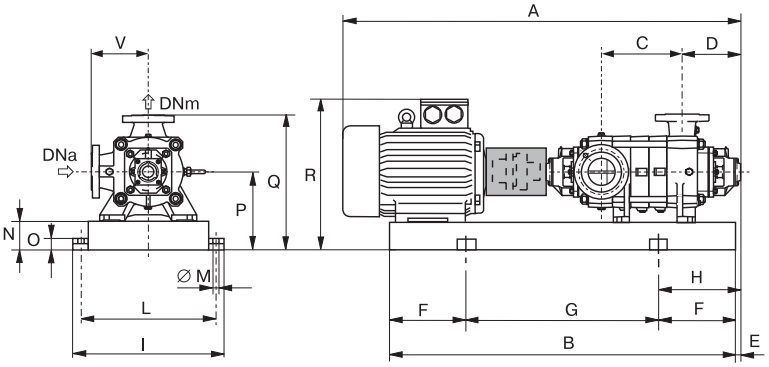

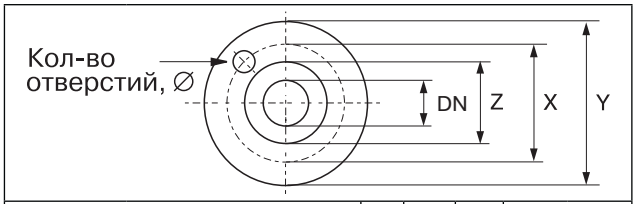

Диаметр			Z	X	Y	Отверстия	
DNa PM(S)	DNm PM	DNm PMS	(мм)			№	∅ (мм)
100 (UNI PN 25)			160	190	235	8	22
	80 (UNI PN 40)		138	160	215		18
		80 (UNI PN 64)	138	170	215		22

Насос		Двигатель		BGAM	A*	B	C	D	E	F	G	H	I	L	M	N	O	P	Q	R*	V	Масса
Тип	DNa x DNm (мм)	(кВт)	Размер	Тип	(мм)																	(кг)
PM(S/HT) 80/14	100 x 80	15	160L	1234/EN	2253	2005	1010	274	195	350	1305	545	600	550	22	100	42	300	545	530	245	618
/14		18,5	180M	1235/FN																553		634
/14		22	180L	1236/FN	2310	2043					1345											660
/14		30	200L	1237/GN	2356	2081					1381									550		688
/14		37	225S	1238/HQ	2385	2108					1408					120		320	565	620		718
PM(S/HT) 80/15		18,5	180M	1239/FN	2323	2075	1080				1375					100		300	545	553		662
/15		22	180L	1240/FN	2380	2113					1413											688
/15		30	200L	1241/GN	2426	2151					1451									550		716
/15		37	225S	1242/HQ	2455	2178					1478					120		320	565	620		746
PM(S/HT) 80/16		18,5	180M	1243/FN	2393	2145	1150				1445					100		300	545	553		690
/16		22	180L	1244/FN	2450	2183					1483											716
/16		30	200L	1245/GN	2496	2221					1521									550		744
/16		37	225S	1246/HQ	2525	2248					1548					120		320	565	620		774

BGAM = Опора и муфта

(*) = Значения указаны в соответствии с типом установленного двигателя

Характеристика каждой промежуточной ступени

Поле применения: ≥ 60 % η
Количество ступеней: мин. 2, макс. 15 (PM-PMS), совместно с максимальным давлением
Понижение КПД на 1 значение для насосов PM(S)…/3 и на 2 значения для PM(S)…/2

Максимальное рабочее давление			
Тип уплотнения	Тип насоса	PNa, (бар)	PNm, (бар)
Торцевое уплотнение	PM…T PMS…T PMHT…	25 25 40	40 64 100
Сальниковая набивка	PM… PMS…	25 8(*)	40 64
(*) Для большего давления, пожалуйста, свяжитесь с отделом продаж Компании АДЛ			

Момент инерции J $J = jPD^2$, (кг x м²)		
Материал рабочего колеса	PM(S) 100/2	Для каждой дополнительной ступени
Чугун	0,0595	0,0280
Бронза	0,0651	0,0308

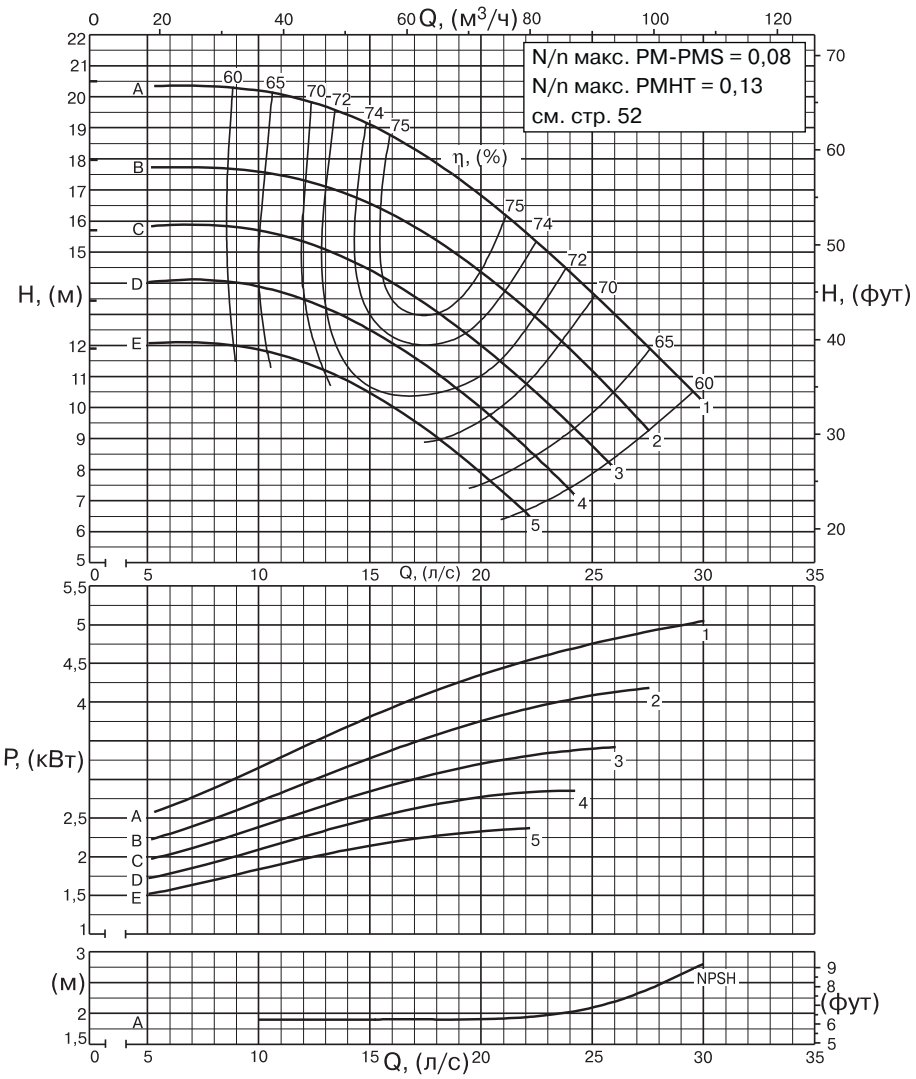

Характеристика каждой промежуточной ступени

DNa x DNm (мм)	Обрезка рабочего колеса	Производительность																				
		л/с	0	10	11	12	13	14	15	16	17	18	19	20	21	22	23	24	25	26	27	28
		м³/ч	0	36	39,6	43,2	46,8	50,4	54	57,6	61,2	64,8	68,4	72	75,6	79,2	82,8	86,4	90	93,6	97,2	100,8
		л/мин	0	600	660	720	780	840	900	960	1020	1080	1140	1200	1260	1320	1380	1420	1500	1560	1620	1680
		PM(S) 100/1																				
125 x 100	E	м	11,9	11,9	11,7	11,5	11,2	10,8	10,5	10	9,6	9	8,5	7,9	7,3	-	-	-	-	-	-	-
		кВт	1,45	1,84	1,91	1,97	2,03	2,09	2,14	2,19	2,23	2,27	2,3	2,33	2,35	-	-	-	-	-	-	-
	D	м	13,5	13,9	13,7	13,5	13,2	12,9	12,5	12,1	11,6	11,1	10,6	10	9,4	8,7	8,1	-	-	-	-	-
		кВт	1,66	2,09	2,18	2,26	2,34	2,42	2,49	2,56	2,62	2,68	2,73	2,77	2,8	2,83	2,84	-	-	-	-	-
	C	м	15,7	15,7	15,5	15,3	15,1	14,8	14,4	14	13,5	13,1	12,5	12	11,4	10,8	10,1	9,5	8,8	-	-	-
		кВт	1,87	2,38	2,48	2,57	2,67	2,76	2,84	2,93	3	3,08	3,14	3,2	3,25	3,3	3,34	3,37	3,4	-	-	-
	B	м	18	17,6	17,5	17,3	17,1	16,9	16,6	16,2	15,8	15,4	14,9	14,4	13,8	13,2	12,5	11,9	11,2	10,4	-	-
		кВт	2,09	2,71	2,83	2,94	3,05	3,16	3,27	3,38	3,48	3,58	3,67	3,76	3,83	3,91	3,97	4,03	4,08	4,13	-	-
	A	м	20,5	20,2	20,1	19,9	19,7	19,4	19,1	18,7	18,3	17,9	17,4	16,8	16,3	15,6	15	14,4	13,7	13	12,4	11,5
		кВт	2,34	3,15	3,28	3,42	3,55	3,68	3,81	3,93	4,04	4,15	4,26	4,35	4,44	4,53	4,61	4,68	4,75	4,82	4,88	4,94
NPSH, (м)			-	1,9	1,9	1,9	1,9	1,9	1,9	1,9	1,9	1,9	1,9	1,9	1,9	1,9	2	2	2,1	2,2	2,3	2,5

Характеристика каждой промежуточной ступени

Поле применения: ≥ 60 % η
Количество ступеней: мин. 2, макс. 15 (PM-PMS), совместно с максимальным давлением
Понижение КПД на 1 значение для насосов PM(S)…/3 и на 2 значения для PM(S)…/2

Максимальное рабочее давление			
Тип уплотнения	Тип насоса	PNa, (бар)	PNm, (бар)
Торцевое уплотнение	PM…T PMS…T PMHT…	25 25 40	40 64 100
Сальниковая набивка	PM… PMS…	25 8(*)	40 64
(*) Для большего давления, пожалуйста, свяжитесь с отделом продаж Компании АДЛ			

Момент инерции J J = jPD², (кг x м²)		
Материал рабочего колеса	PM(S) 100/2	Для каждой дополнительной ступени
Чугун	0,0595	0,0280
Бронза	0,0651	0,0308

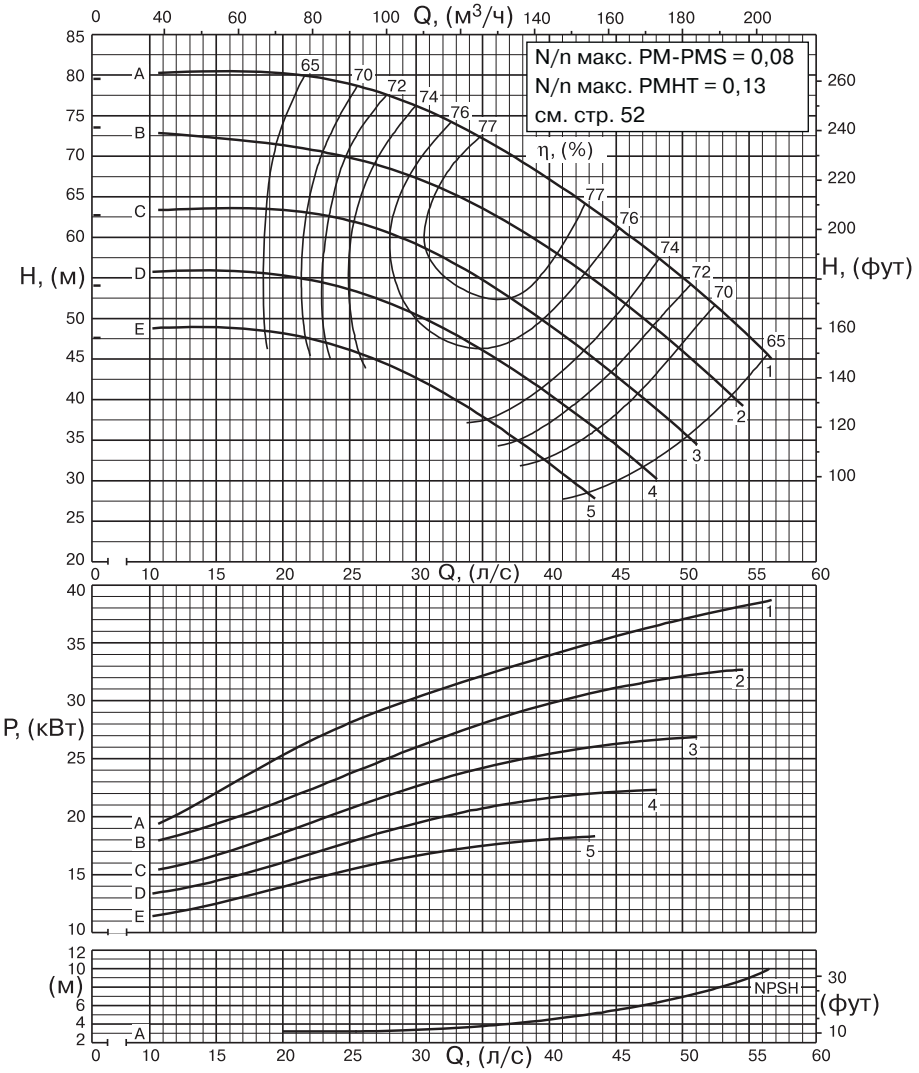

Характеристика каждой промежуточной ступени

DNa x DNm (мм)	Обрезка рабочего колеса	Производительность																							
		л/с	0	20	23	26	28	30	32	34	36	38	40	42	44	46	48	50	51	52	53	54	55	56
		м³/ч	0	72	82,8	93,6	100,8	108	115,2	122,4	129,6	136,8	144	151,2	158,4	165,6	172,8	180	183,6	187,2	190,8	194,4	198	201,5
		л/мин	0	1200	1380	1560	1680	1800	1920	2040	2160	2280	2400	2520	2640	2760	2880	3000	3060	3120	3180	3240	3300	3360
		PM(S) 100/1																						
125 x 100	E	м	47,6	48,3	47	45,6	44,1	42,6	40,9	38,9	36,7	34,5	32,1	29,6	-	-	-	-	-	-	-	-	-	-
		кВт	11,4	13,9	14,9	15,7	16,2	16,6	17	17,4	17,6	17,9	18,1	18,2	-	-	-	-	-	-	-	-	-	-
	D	м	54	55,2	54,4	53	51,8	50,4	48,8	47,1	45	42,8	40,6	38,2	35,7	33,1	30,3	-	-	-	-	-	-	-
		кВт	13	16	17,1	18,2	18,8	19,4	20	20,4	20,9	21,3	21,6	21,9	22,1	22,2	22,3	-	-	-	-	-	-	-
	C	м	62,7	63,3	62,7	61,6	60,5	59,2	57,5	55,8	53,7	51,5	49,2	47,8	44,1	41,6	38,9	36,1	34,7	-	-	-	-	-
		кВт	14,7	18,6	19,8	21,1	21,9	22,6	23,3	23,9	24,4	25	25,4	25,8	26,2	26,4	26,7	26,8	26,9	-	-	-	-	-
	B	м	73,5	71,3	70,5	69,5	68,5	67,3	66	64,4	62,7	60,7	58,6	56,3	53,9	51,5	48,8	45,9	44,6	43	41,5	40	-	-
		кВт	15,9	21,4	22,8	24,2	25,1	26	26,8	27,6	28,4	29,1	29,8	30,3	30,9	31,3	31,8	32,1	32,3	32,4	32,6	32,7	-	-
	A	м	79,6	80,2	79,6	78,4	77,5	76,3	74,8	73,1	71,3	69,4	67,1	64,9	62,6	60,2	57,7	55	53,7	52,3	50,8	49,3	47,8	45,1
		кВт	17,9	25,3	27	28,5	29,4	30,3	31	31,9	32,5	33,3	33,9	34,6	35,3	35,9	36,5	37,1	37,3	37,5	37,8	38	38,3	38,5
NPSH, (м)			-	3,2	3,2	3,2	3,3	3,4	3,5	3,7	3,9	4,2	4,5	4,8	5,3	5,8	6,3	6,9	7,3	7,7	8,1	8,5	8,9	9,7

Габаритные размеры и масса насоса

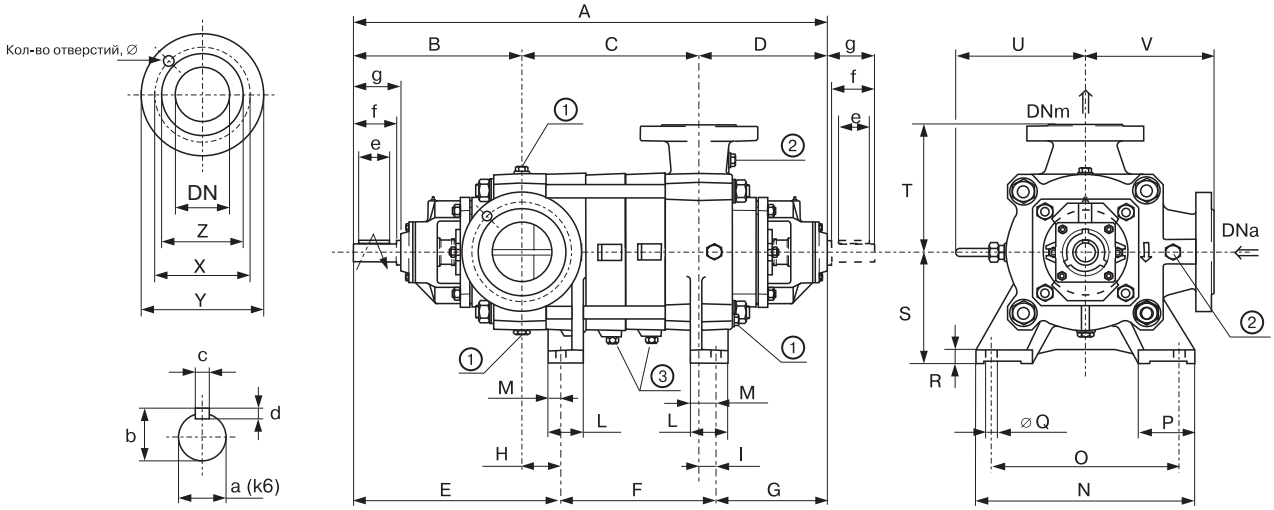

Тип	DNa	DNm	A	B	C	D	E	F	G	H	I	S	T	U	V	Масса
	(мм)															(кг)
PM(S) 100/2	125	100	828	365	170	293	419	149	260	54	33	225	270	275	270	219
PM(S) 100/3			903		245			224								244
PM(S/HT) 100/4			978		320			299								270
PM(S/HT) 100/5			1053		395			374								295
PM(S/HT) 100/6			1128		470			449								320
PM(S/HT) 100/7			1203		545			524								345
PM(S/HT) 100/8			1278		620			599								370
PM(S/HT) 100/9			1353		695			674								395
PM(S/HT) 100/10			1428		770			749								420
PM(S/HT) 100/11			1503		845			824								446

Присоединения опоры						
L	M	N	O	P	Q	R
(мм)						
85	32	460	400	117	24	30

Проекция вала						
a	b	c	d	e	f	g
(мм)						
35	38	10	8	70	90	104

Фланцы									
Диаметр					Z	X	Y	Отверстия	
DNa		DNm						№	∅
PM(S)	PMHT	PM	PMS	PMHT	(мм)				(мм)
125 (UNI PN 25)	125 (UNI PN 40)				188	220	270	8	25
		100 (UNI PN 40)			160	190	250	8	22
			100 (UNI PN 64)		160	200	250	8	25
				100 (UNI PN 100)	160	210	265	8	30

Пробки	
①	②
G 1/2"	G 1/4"

Размеры и масса насосов с 2-полюсными электродвигателями в сборе с опорной плитой

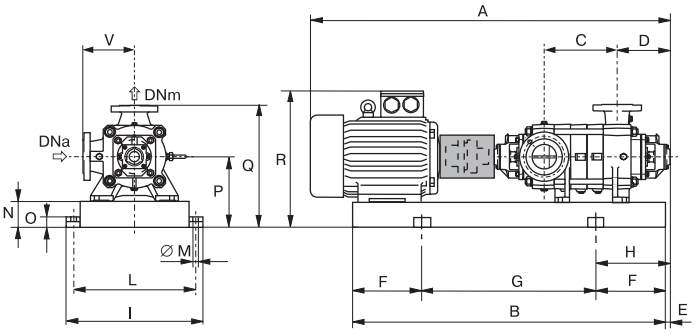

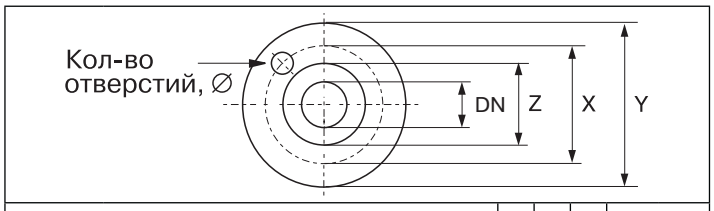

Диаметр					Z	X	Y	Отверстия	
DNa		DNm						№	Ø
PM(S)	PMHT	PM	PMS	PMHT	(мм)				(мм)
125 (UNI PN 25)	125 (UNI PN 40)				188	220	270	8	25
		100 (UNI PN 40)			162	190	250		22
			100 (UNI PN 64)		160	200	250		25
				100 (UNI PN 100)	160	210	265		30

Насос		Двигатель		BGAM																		
Тип	DNa x DNm	(кВт)	Размер	Тип	A*	B	C	D	E	F	G	H	I	L	M	N	O	P	Q	R*	V	Масса
	(мм)				(мм)																	(кг)
PM(S) 100/2	125 X 100	45	225M	775/FN	1724	1277	170	293	210	200	877	410	600	550	20	120	42	345	615	726	270	505
/2		55	250M	776/GQ	1754	1374			200		974	400						370	640	750		620
/2		75	280S	777/HQ	2040	1415				250	915	450	670	620		140	45	420	690	860		752
/2		90	280M	778/HQ		1466					966											832
PM(S) 100/3		75	280S	779/HQ	2115	1490	245				990											782
/3		90	280M	780/HQ		1541					1041											862
/3		110	315S	781/IQ		1593			190		1093	440	760	710	22	160	50	475	745	915		1035
/3		132	315M	782/IQ	2250	1644					1144									982		1133
PM(S) 100/4		90	280M	783/HQ	2190	1565	320		200		1065	450			20	140	45	420	690	860		890
/4		110	315S	784/IQ		1668			190	300	1068	490			22	160	50	475	745	915		1068
/4		132	315M	785/IQ	2325	1719					1119									982		1164
/4		160																				1270
/4		200	315L	786/LQ		1770					1170											1578
PM(S/HT) 100/5		110	315S	787/IQ	2265	1743	395				1143									915		1100
/5		132	315M	788/IQ	2400	1794					1194									982		1197
/5		160									1245											1302
/5		200	315L	789/LQ		1845																1612
/5		250	355L	790/LQ	2627	2065			160	350	1375	510	880	830		180		535	805	1080		1895
PM(S/HT) 100/6		132	315M	791/IQ	2475	1869	470		190	300	1269	490	760	710		160		475	745	982		1226
/6		160									1320											1330
/6		200	315L	792/LQ		1920																1643
/6		250	355L	793/LQ	2577	2140			160	350	1440	510	880	830		180		535	805	1080		1925
/6		315		793/MQ																		2025
PM(S/HT) 100/7		160	315M	798/IQ	2550	1964	545		190		1264	540	760	710		160		475	745	982		1370
/7		200	315L	794/LQ		1995					1295											1675
/7		250	355L	795/LQ	2652	2215			160		1515	510	880	830		180		535	805	1080		1957
/7		315		795/MQ																		2058
PM(S/HT) 100/8		160	315M	799/IQ	2625	2039	620		190		1339	540	760	710		160		475	745	982		1400
/8		200	315L	796/LQ		2070					1370											1705
/8		250	355L	797/LQ	2725	2290			160	400	1490	560	880	830		180		535	805	1080		1990
/8		315		797/MQ																		2090
/8		355			2852																	2505
PMHT 100/9		200	315L	1255/LQ	2700	2145	695		190	350	1445	540	760	710		160		475	745	982		1735
/9		250	355L	1256/LQ	2725	2365			160	400	1565	560	880	830		180		535	805	1080		2023
/9		275																				2030
/9		330			2850																	2040
/9		400		1256/MQ									940	990								2040
PMHT100/10		200	315L	1257/LQ	2775	2220	770		190		1420	540	880	830						982		1765
/10		250	355L	1258/MQ	2880	2440			160		1640	560								1080		2056
/10		315																				2154
/10		400			2925								940	990								2154
PMHT 100/11		250		1259/LQ	2875	2515	845				1715		880	830								2089
/11		275		1259/MQ																		2096
/11		330			3000																	2106
/11		400											940	990								2106

BGAM = Опора и муфта

(*) = Значения указаны в соответствии с типом установленного двигателя

Размеры и масса насосов с 4-полюсными электродвигателями в сборе с опорной плитой

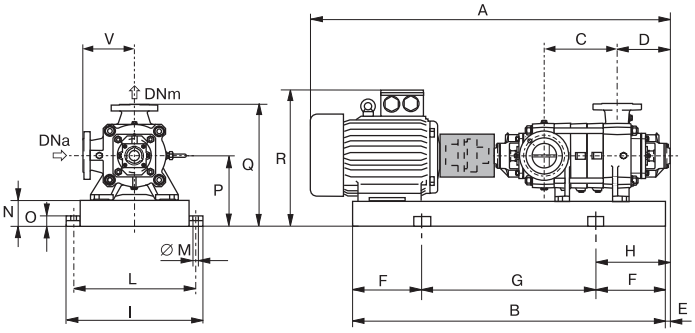

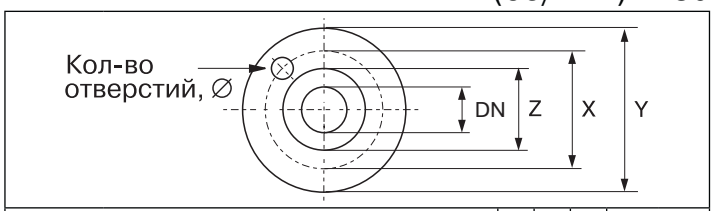

Диаметр					Z	X	Y	Отверстия	
DNa		DNm						№	∅
PM(S)	PMHT	PM	PMS	PMHT	(мм)				(мм)
125 (UNI PN 25)	125 (UNI PN 40)				188	220	270	8	25
		100 (UNI PN 40)			162	190	250		22
			100 (UNI PN 64)		160	200	250		25
				100 (UNI PN 100)	160	210	265		30

Насос		Двигатель		BGAM																			
Тип	DNa x DNm	(кВт)	Размер	Тип	A*	B	C	D	E	F	G	H	I	L	M	N	O	P	Q	R*	V	Масса
	(мм)				(мм)																	(кг)
PM(S) 100/2	125 X 100	5,5	132S	730/CN	1262	961	170	293	210	150	661	360	600	550	20	120	42	345	615	493	270	314
/2		7,5	132M	731/DN	1300	999					699									520		334
/2		9																				
/2		11	160M	732/EN	1437	1150				200	750	410								575		368
PM(S) 100/3		7,5	132M	733/DN	1375	1074	245			150	774	360								520		363
/3		9																				
/3		11	160M	734/EN	1512	1225				200	825	410								575		373
/3		15	160L	735/EN		1269					869											418
/3		18,5	180M	736/FN		1254					854									598		430
PM(S/HT) 100/4		11	160M	737/EN	1587	1300	320				900									575		427
/4		15	160L	738/EN		1344					944											448
/4		18,5	180M	739/FN		1329					929									598		462
/4		22	180L	740/FN	1644	1367					967											488
PM(S/HT) 100/5		15	160L	741/EN	1662	1419	395			250	919	460								575		478
/5		18,5	180M	742/FN		1404					904									598		490
/5		22	180L	743/FN	1719	1442					942											515
/5		30	200L	744/GN	1765	1480					980									595		552
PM(S/HT) 100/6		15	160L	745/EN	1733	1494	470				994									575		505
/6		18,5	180M	746/FN		1479					979									598		520
/6		22	180L	747/FN	1794	1517					1017											545
/6		30	200L	748/GN	1840	1555					1055									595		582
/6		37	225S	749/HQ	1897	1582					1082									620		615
PM(S/HT) 100/7		18,5	180M	750/FN	1812	1554	545				1054									598		548
/7		22	180L	751/FN	1869	1595					1095											575
/7		30	200L	752/GN	1915	1630					1130									595		612
/7		37	225S	753/HQ	1972	1657					1157									620		645
PM(S/HT) 100/8		22	180L	754/FN	1944	1670	620			300	1070	510								598		605
/8		30	200L	755/GN	1990	1705					1105									595		643
/8		37	225S	756/HQ	2047	1732					1132									620		675
/8		45	225M	757/HQ	2097	1757					1157											705
PMHT 100/9		30	200L	758/GN	2065	1780	695				1180									595		670
/9		37	225S	759/HQ	2122	1807					1207									620		705
/9		45	225M	760/HQ	2172	1832					1232											735
/9		55	250M	761/IQ	2246	1899			200		1299	500						370	640	763		848
PMHT100/10		30	200L	762/GN	2140	1855	770		210		1255	510						345	615	595		700
/10		37	225S	763/HQ	2197	1882					1282									620		730
/10		45	225M	764/HQ	2247	1907					1307											765
/10		55	250M	765/IQ	2321	1974			200		1374	500						370	640	763		875
PMHT 100/11		30	200L	766/GN	2215	1930	845		210		1330	510						345	615	595		730
/11		37	225S	767/HQ	2272	1957					1357									620		762
/11		45	225M	768/HQ	2322	1982				350	1282	560										795
/11		55	250M	769/IQ	2396	2049			200		1349	550						370	640	763		905
/11		75	280S	770/IQ	2432	2090					1390		670	620		140	45	420	690	836		1045

BGAM = Опора и муфта

(*) = Значения указаны в соответствии с типом установленного двигателя

Характеристика каждой промежуточной ступени

Поле применения: ≥ 60 % η
Количество ступеней: мин. 2, макс. 15 (PM-PMS), совместно с максимальным давлением
Понижение КПД на 1 значение для насосов PM(S)…/3 и на 2 значения для PM(S)…/2

Максимальное рабочее давление			
Тип уплотнения	Тип насоса	PNa, (бар)	PNm, (бар)
Торцевое уплотнение	PM…T PMS…T	25 25	40 64
Сальниковая набивка	PM… PMS…	25 8(*)	40 64
(*) Для большего давления, пожалуйста, свяжитесь с отделом продаж Компании АДЛ			

Момент инерции J $J = jPD^2$, (кг x м²)		
Материал рабочего колеса	PML(S) 125/2	Для каждой дополнительной ступени
Чугун	0,1800	0,0840
Бронза	0,1966	0,0923

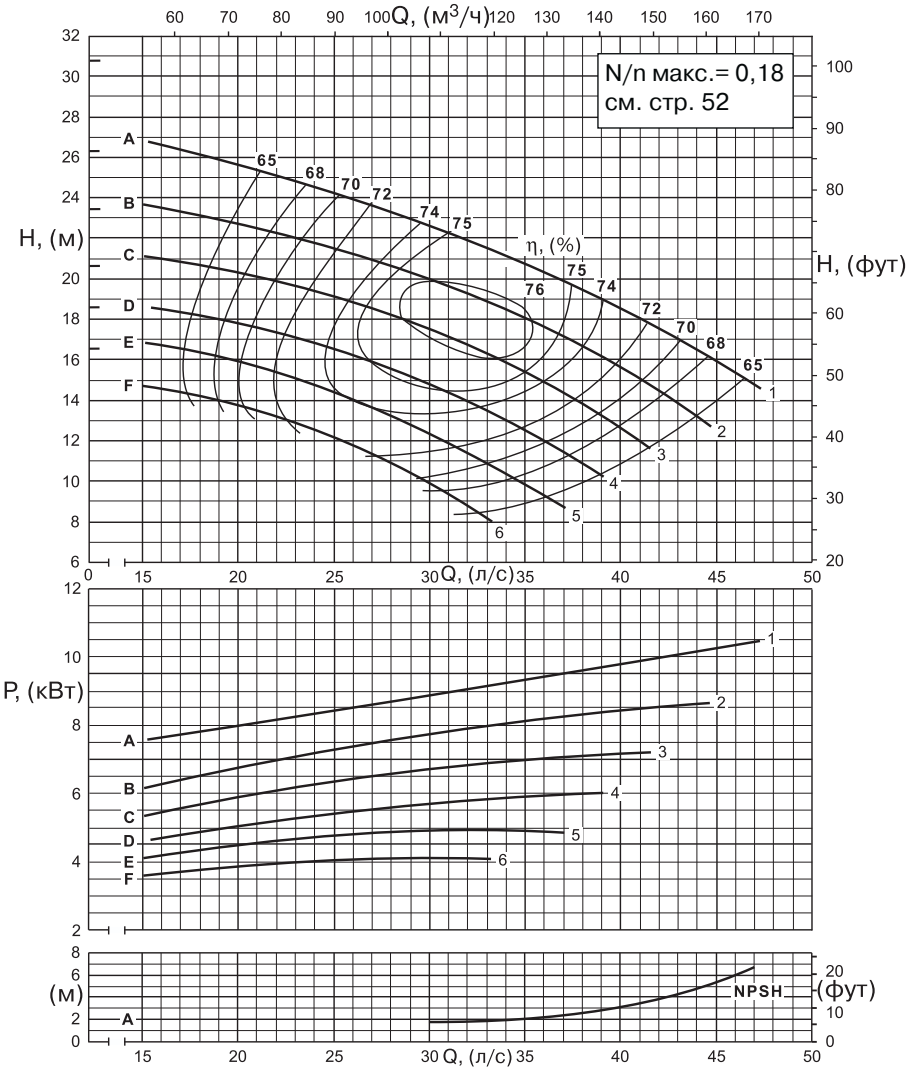

Характеристика каждой промежуточной ступени

DNa x DNm	Обрезка рабочего колеса	Производительность																							
		л/с	0	18	19	20	21	22	24	26	28	30	32	34	35	36	37	38	39	40	41	42	43	44	45
		м³/ч	0	64,8	68,4	72	75,6	79,2	86,4	93,6	100,8	108	115,2	122,4	126	129,6	133,2	136,8	140,4	144	147,6	151,2	154,8	158,4	162
		л/мин	0	1080	1140	1200	1260	1320	1420	1560	1680	1800	1920	2040	2100	2160	2220	2280	2340	2400	2460	2520	2580	2640	2700
(мм)		PML(S) 125/1																							
150 x 125	F	м	16,6	14,1	13,9	13,6	13,3	13	12,3	11,6	10,7	9,7	8,6	-	-	-	-	-	-	-	-	-	-	-	-
		кВт	-	3,7	3,8	3,8	3,9	3,9	4	4,1	4,1	4,1	4,1	-	-	-	-	-	-	-	-	-	-	-	-
	E	м	18,6	16,3	16,1	15,8	15,6	15,3	14,6	13,8	13,1	12,2	11,2	10,2	9,6	-	-	-	-	-	-	-	-	-	-
		кВт	-	4,3	4,4	4,4	4,5	4,6	4,7	4,8	4,8	4,9	4,9	4,9	4,9	-	-	-	-	-	-	-	-	-	-
	D	м	20,7	-	18	17,7	17,5	17,2	16,7	16,2	15,4	14,6	13,8	12,7	12,3	11,8	11,2	10,7	-	-	-	-	-	-	-
		кВт	-	-	5	5	5,1	5,2	5,3	5,5	5,6	5,7	5,8	5,8	5,9	5,9	6	6	-	-	-	-	-	-	-
	C	м	23,5	-	-	20,2	20	19,8	19,3	18,8	18,2	17,4	16,6	15,7	15,2	14,7	14,2	13,6	13	12,4	-	-	-	-	-
		кВт	-	-	-	5,8	6	6,1	6,3	6,4	6,6	6,7	6,8	6,9	6,9	7	7	7,1	7,1	7,2	-	-	-	-	-
	B	м	26,2	-	-	-	22,4	22,2	21,7	21,1	20,5	19,9	19,1	18,3	18	17,4	17	16,4	16	15,4	14,8	14,2	13,7	-	-
		кВт	-	-	-	-	6,9	7	7,2	7,4	7,5	7,7	7,9	8	8,1	8,1	8,2	8,3	8,4	8,4	8,5	8,5	8,6	-	-
	A	м	30,7	-	-	-	-	25	24,4	23,9	23,2	22,5	21,8	21	20,6	20,2	19,7	19,3	18,8	18,3	17,9	17,3	16,8	16,3	15,7
		кВт	-	-	-	-	-	8,1	8,4	8,6	8,7	8,9	9	9,2	9,3	9,4	9,5	9,6	9,7	9,8	9,9	10	10,1	10,2	10,3
NPSH, (м)			-	1,8	1,8	1,8	1,8	1,8	1,8	1,8	1,8	1,8	1,8	1,9	2	2	2,1	2,4	2,6	3	3,3	3,8	4,2	4,6	5,2

Поле применения: ≥ 60 % η
Количество ступеней: мин. 2, макс. 15 (PM-PMS), совместно с максимальным давлением
Понижение КПД на 1 значение для насосов PM(S)…/3 и на 2 значения для PM(S)…/2

Максимальное рабочее давление			
Тип уплотнения	Тип насоса	PNa, (бар)	PNm, (бар)
Торцевое уплотнение	PM…T PMS…T	25 25	40 64
Сальниковая набивка	PM… PMS…	25 8(*)	40 64
(*) Для большего давления, пожалуйста, свяжитесь с отделом продаж Компании АДЛ			

Момент инерции J $J = jPD^2$, (кг x м²)		
Материал рабочего колеса	PML(S) 125/2	Для каждой дополнительной ступени
Чугун	0,1800	0,0840
Бронза	0,1966	0,0923

Характеристика каждой промежуточной ступени

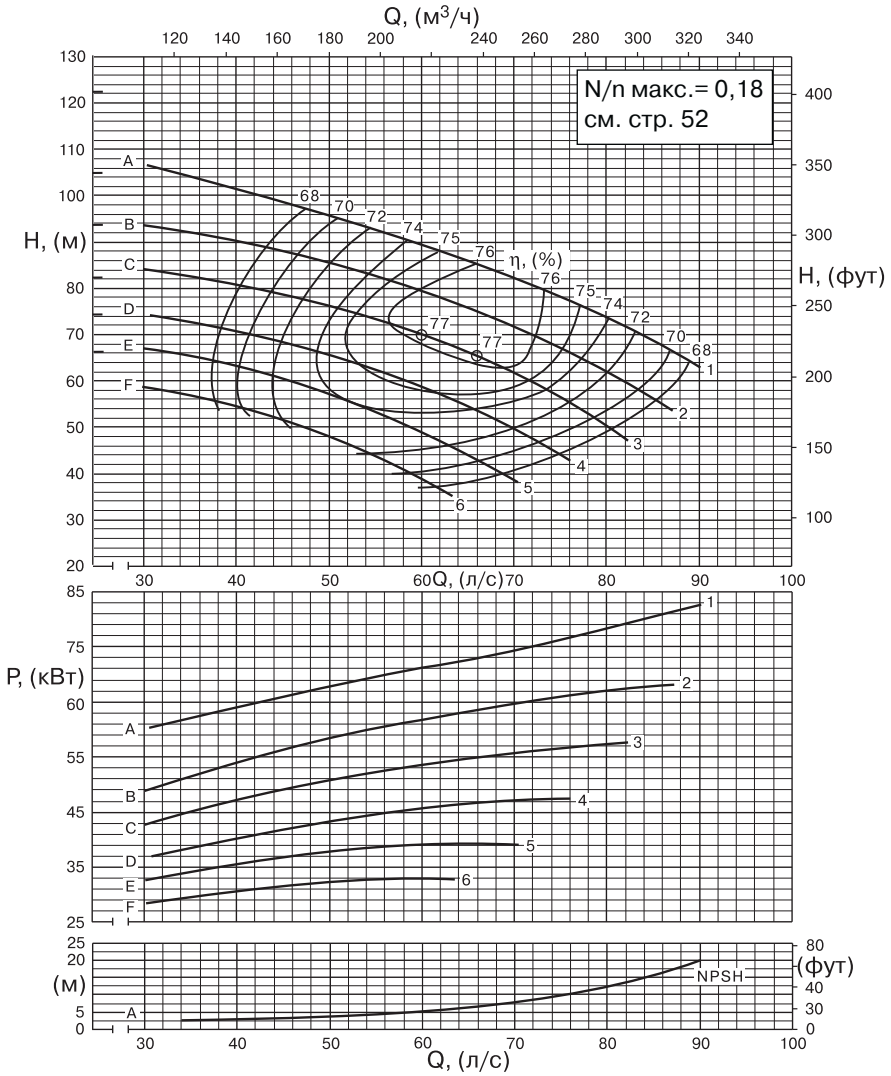

Характеристика каждой промежуточной ступени

DNa x DNm	Обрезка рабочего колеса	Производительность																							
		л/с	0	38	40	42	44	46	48	50	54	58	62	66	68	70	72	74	76	78	80	82	84	86	88
		м³/ч	0	36,8	144	151,2	158,4	165,6	172,8	180	194,4	208,8	223,2	237,6	244,8	252	259,2	266,4	280,8	280,8	288	295,2	302,4	309,6	316,8
		л/мин	0	280	2400	2520	2640	2760	2880	3000	3240	3480	3720	3960	4080	4200	4320	4440	4680	4680	4800	4920	5040	5160	5280
(мм)		PML(S) 125/1																							
150 x 125	F	м	66,2	55,5	54,3	53,2	52	50,8	49,5	48	44,4	40,8	36,8	-	-	-	-	-	-	-	-	-	-	-	-
		кВт	-	30,2	30,5	31,1	31,3	31,7	31,9	32,2	32,5	32,6	32,9	-	-	-	-	-	-	-	-	-	-	-	-
	E	м	72,3	64	63,1	62	61	60	58,5	57,1	54	50,7	46,8	42,5	40,5	-	-	-	-	-	-	-	-	-	-
		кВт	-	34,9	35,3	36,1	36,5	36,8	37	37,8	38,4	39	39	39	39	-	-	-	-	-	-	-	-	-	-
	D	м	82,5	71,5	70,6	69,8	68,8	67,8	66,8	65,7	63,1	60,1	57	53,3	51,5	49,7	47,3	45,1	-	-	-	-	-	-	-
		кВт	-	39,3	40,1	40,9	41,5	42,2	42,7	43,2	44,5	45	46	46,6	46,5	47	47	47,1	-	-	-	-	-	-	-
	C	м	94,0	-	80,8	80	79,2	78	77,3	76,2	74	71,5	68,6	65	63,5	61,5	59,6	57,6	55,2	53	50,5	-	-	-	-
		кВт	-	-	46,8	47,7	48,8	49,4	50,2	50,9	52	53	53,8	54,6	55	55,5	56	56,6	56,5	57	57,3	-	-	-	-
	B	м	105,0	-	-	-	88,6	87,6	86,7	85,5	83,3	80,8	78	75	73,2	71,8	70	68	66	64	62	59,8	57,2	55	-
		кВт	-	-	-	-	56	56,7	57,5	58,3	59,8	60,9	62	63	63,5	64,2	64,9	65,3	65,9	66,5	67	67,2	67,8	67,9	-
	A	м	122,0	-	-	-	-	-	97	95,7	93,2	90,8	88	85,4	84	82,5	81	79,2	77,5	75,8	73,8	71,8	70	67,6	65,5
		кВт	-	-	-	-	-	-	66,8	67,5	68,7	70	71,3	72,7	73,3	74	74,9	75,5	76,7	77	78,2	79,1	80	80,7	81,9
NPSH, (м)				2,5	2,5	2,6	2,8	3	3,4	3,6	4,3	5	5,8	6,7	7,4	7,7	8,5	9,5	10,2	11,2	12,5	13,5	15	16,8	18

Компания оставляет за собой право вносить конструктивные изменения
АДЛ — разработка, производство, поставки оборудования для инженерных систем
Тел.: +7 (495) 937 8968 Факс: +7 (495) 933 8501/02 info@adl.ru www.adl.ru интернет-магазин: www.valve.ru

Габаритные размеры и масса насоса

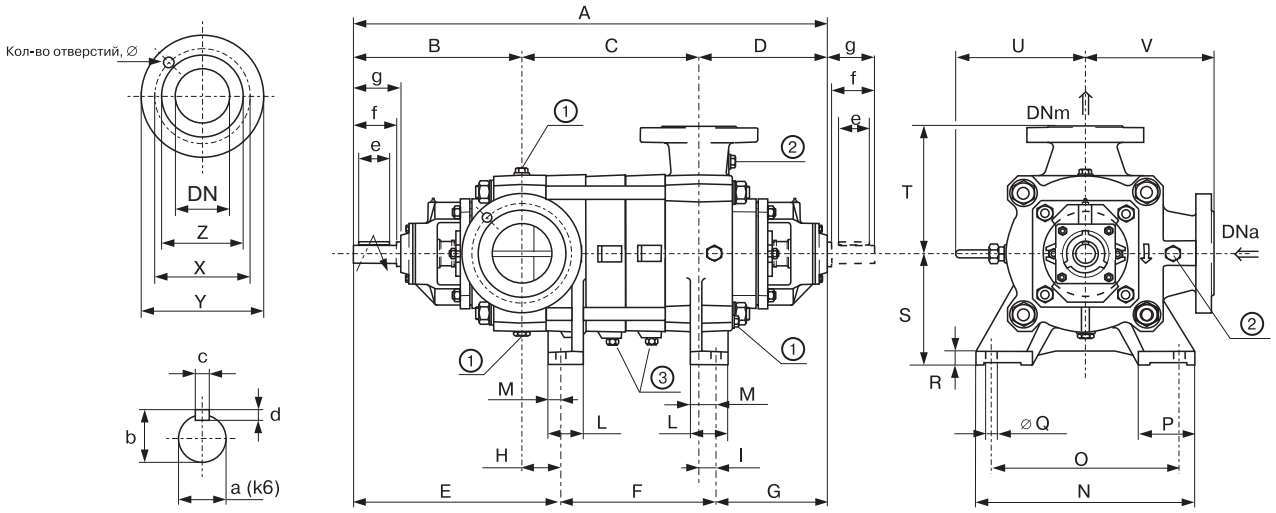

Тип	DNa	DNm	A	B	C	D	E	F	G	H	I	S	T	U	V	Масса
	(мм)															(кг)
PML(S) 125/2	150	125	1033	451	245	337	539	200	294	88	43	280	320	326	320	424
PML(S) 125/3			1133		345			300								471
PML(S) 125/4			1233		445			400								518
PML(S) 125/5			1333		545			500								565
PML(S) 125/6			1433		645			600								612
PML(S) 125/7			1533		745			700								659
PML(S) 125/8			1633		845			800								706
PML(S) 125/9			1733		945			900								753
PML(S) 125/10			1833		1045			1000								800

Присоединения опоры						
L	M	N	O	P	Q	R
(мм)						
100	32	570	460	145	24	35

Проекция вала						
a	b	c	d	e	f	g
(мм)						
45	48,5	14	9	100	110	125

Фланцы							
Диаметр			Z	X	Y	Отверстия	
DNa PM(S)	DNm PM	DNm PMS	(мм)			№	∅ (мм)
150 (UNI PN 25)			218	250	300	8	25
	125 (UNI PN 40)		185	220	295	8	25
		125 (UNI PN 64)	185	240	295	8	30

Пробки		
①	②	③
G	G 1/4"	G 3/4"

Размеры и масса насосов с 2-полюсными электродвигателями в сборе с опорной плитой

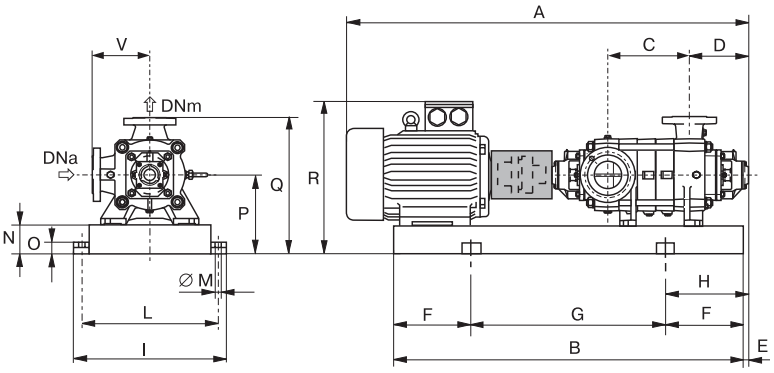

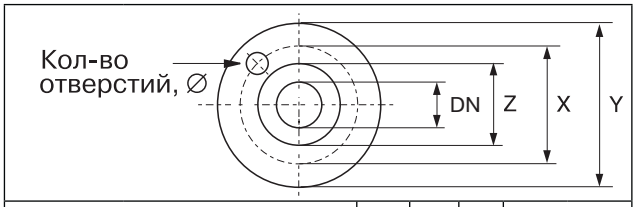

Диаметр			Z	X	Y	Отверстия	
DNa PML(S)	DNm PML	DNm PMLS	(мм)			№	∅ (мм)
150 (UNI PN 25)			218	250	300	8	25
	125 (UNI PN 40)		185	220	295		25
		125 (UNI PN 64)	185	240	295		30

Насос		Двигатель		BGAM																		
Тип	DNa x DNm (мм)	(кВт)	Размер	Тип	A*	B	C	D	E	F	G	H	I	L	M	N	O	P	Q	R*	V	Масса (кг)
					(мм)																	
PML(S) 125/2	150 x 125	75	280S	802/HR	1962	1578	245	337	244	300	976	544	720	670	20	140	45	420	740	838	320	960
/2		90	280M	801/HR	2013	1627					1027											1026
/2		110	315S	800/IR	2124	1678			234		1078	534	760	710		160	42	440	760	940		1195
/2		132	315M	335/IR		1729			181		1129	481			22		50					1304
/2		160																				1410
/2		200	315L	336/LR	2482	1780					1180									1070		1720
PML(S) 125/3		110	315S	805/IR	2224	1778	345		234		1178	534			20					940		1244
/3		132	315M	804/IR		1829					1229											1316
/3		160			2294																	1421
/3		200	315L	338/LR	2480	1880			181		1280	481			22					995		1770
/3		250	355L	339/LR	2612	2080				350	1380	531	870	820		180		460	780	1090		2070
/3		275		803/MR					224			574										2144
PML(S) 125/4		160	315M	807/IR	2394	1929	445		234	300	1329	534	760	710	20	160		440	760	940		1472
/4		200	315L	806/LR	2580	1980					1380									995		1804
/4		200																				1804
/4		250	355L	340/LR	2712	2180			181	350	1480	531	870	820	22	180		460	780	1090		2120
/4		275		340/MR																		2220
/4		315																				2220
/4		355			2837																	2635
PML(S) 125/5		200	315L	809/LR	2680	2080	545		234		1380	584	760	710		160		440	760	995		1854
/5		250	355L	808/LR	2812	2280			224	400	1480	624	870	820		180		460	780	1090		2139
/5		275		341/MR	2937				181			581										2260
/5		315																				2260
/5		355																				2675

BGAM = Опора и муфта

(*) = Значения указаны в соответствии с типом установленного двигателя

PML 125
4P / 50 Гц
n (об/мин) 1450

Размеры и масса насосов с 4-полюсными электродвигателями в сборе с опорной плитой

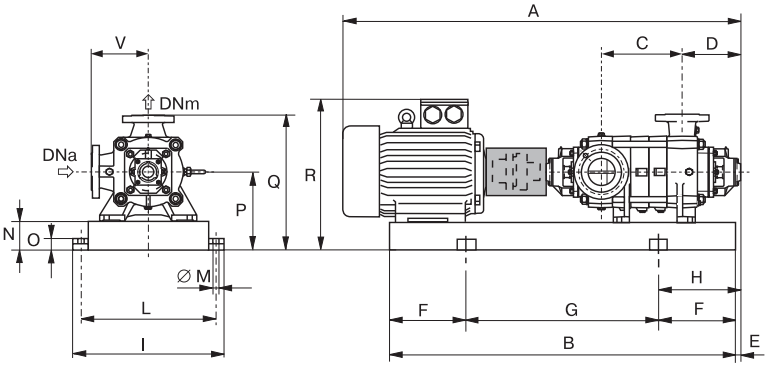

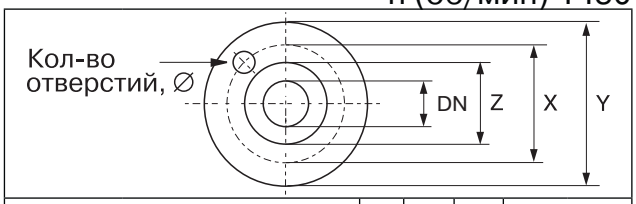

Диаметр			Z	X	Y	Отверстия	
DNa PM(S)	DNm PM	DNm PMS	(мм)			№	∅ (мм)
150 (UNI PN 25)			218	250	300	8	25
	125 (UNI PN 40)		185	220	295		25
		125 (UNI PN 64)	185	240	295		30

Насос Тип	DNa x DNm (мм)	Двигатель (кВт)	Размер	BGAM Тип	A*	B	C	D	E	F	G	H	I	L	M	N	O	P	Q	R*	V	Масса (кг)
					(мм)																	
PML(S) 125/2	150 x 125	9	132M	810/DP	1504	1345	245	337	244	200	945	444	720	670	20	140	45	420	740	447	320	595
/2		11	160M	870/EP	1615	1321					921									508		604
/2		15	160L	345/EP	1642	1375					975											622
/2		18,5	180M	346/FP		1365					965									568		637
/2		22	180L	347/FP	1667	1403					1003											663
PML(S) 125/3		15	160L	811/EP	1742	1475	345			250	975	494								508		648
/3		18,5	180M	850/FP		1465					965									568		669
/3		22	180L	849/FP	1767	1503					1003											683
/3		30	200L	349/GP	1846	1536					1036									595		748
/3		37	225S	350/HR	1905	1558					1058									640		785
PML(S) 125/4		18,5	180M	812/FP	1842	1565	445				1065									568		719
/4		22	180L	871/FP	1867	1603					1103											733
/4		30	200L	352/GP	1946	1636				300	1036	544								595		796
/4		37	225S	471/HR	2005	1658					1058									640		832
/4		45	225M	472/HR	2053	1683					1083									640		864
PML(S) 125/5		22	180L	814/FR	1967	1703	545				1103									568		783
/5		30	200L	851/GP	2046	1736					1136									595		839
/5		37	225S	813/HR	2105	1738					1138									640		873
/5		45	225M	475/HR	2153	1783					1183											910
/5		55	250M	476/IR	2226	1820					1220									782		1019
PML(S) 125/6		30	200L	815/GP	2146	1836	645				1236									595		890
/6		37	225S	852/HR	2205	1838					1238									640		923
/6		45	225M	478/HR	2253	1883					1283											960
/6		55	250M	479/IR	2326	1920					1320									782		1066
/6		75	280S	480/IR	2362	1976					1376									838		1176
PML(S) 125/7		30	200L	817/GP	2246	1936	745				1336									595		940
/7		37	225S	853/HR	2305	1938					1338									640		974
/7		45	225M	816/HR	2353	1963					1363											1005
/7		55	250M	482/IR	2426	2020				350	1320	594								782		1115
/7		75	280S	483/IR	2462	2076					1376									838		1225
/7		90	280M	848/LR	2513	2127					1427											1266
PML(S) 125/8		37	225S	819/HR	2405	2038	845				1338									640		1023
/8		37	225S	819/HR																		
/8		45	225M	872/HR	2453	2063					1363											1055
/8		55	250M	818/IR	2526	2120					1420									782		1154
/8		75	280S	486/IR	2562	2176					1476									838		1275
/8																						
/8		90	280M	487/LR	2613	2227					1527											1315
PML(S) 125/9		37	225S	821/HR	2505	2138	945				1438									640		1069
/9		45	225M	854/HR	2553	2163					1463											1105
/9		55	250M	873/IR	2626	2220					1520									782		1204
/9		75	280S	490/IR	2662	2276				400	1476	644								838		1325
/9																						
/9		90	280M	491/LR	2713	2327					1527											1363
/9		110	315S	492/LR	2854	2409			234		1609	634	750	700	22	160	50	440	760	940		1640
PML(S) 125/10		45	225M	822/HR	2653	2263	1045		244	350	1563	594	720	670	20	140	45	420	740	640		1148
/10		55	250M	874/IR	2726	2320					1620									782		1254
/10		75	280S	494/IR	2762	2376				400	1576	644								838		1370
/10																						
/10		90	280M	495/LR	2813	2427					1627											1415
/10		110	315S	496/LR	2954	2509			234		1709	634	750	700	22	160	50	440	760	940		1690

BGAM = Опора и муфта

(*) = Значения указаны в соответствии с типом установленного двигателя

Характеристика каждой промежуточной ступени

Поле применения: ≥ 60 % η
Количество ступеней: мин. 2, макс. 15 (PM-PMS), совместно с максимальным давлением
Понижение КПД на 1 значение для насосов PM(S)…/3 и на 2 значения для PM(S)…/2

Максимальное рабочее давление			
Тип уплотнения	Тип насоса	PNa, (бар)	PNm, (бар)
Торцевое уплотнение	PM…T PMS…T	25 25	40 64
Сальниковая набивка	PM… PMS…	25 8(*)	40 64
(*) Для большего давления, пожалуйста, свяжитесь с отделом продаж Компании АДЛ			

Момент инерции J $J = jPD^2$, (кг x м²)		
Материал рабочего колеса	PM(S) 125/2	Для каждой дополнительной ступени
Чугун	0,1730	0,0805
Бронза	0,1890	0,0885

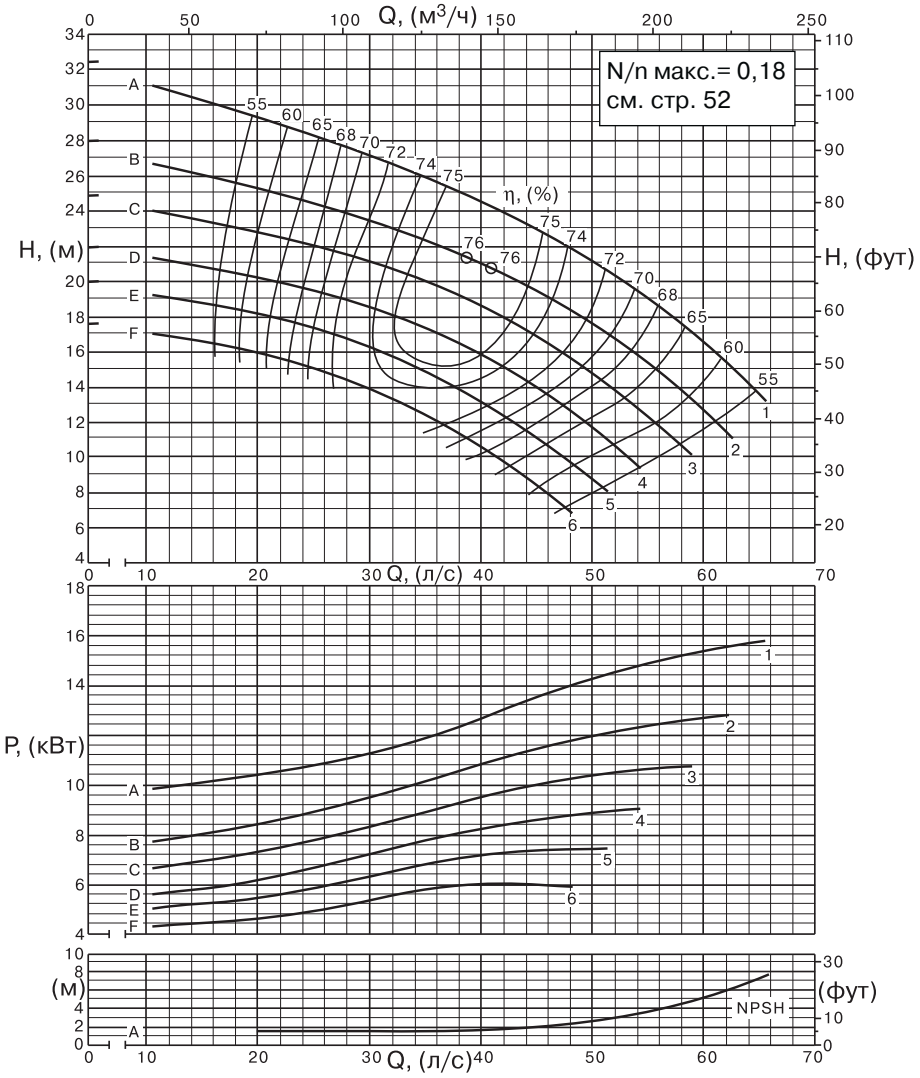

Характеристика каждой промежуточной ступени

DNa x DNm	Обрезка рабочего колеса	Производительность																						
		л/с	0	20	22	24	26	28	30	32	34	36	38	40	42	44	46	48	50	52	54	56	58	60
		м³/ч	0	72	79,2	86,4	93,6	100,8	108	115,2	122,4	129,6	136,8	144	151,2	158,4	165,6	172,8	180	187,2	194,4	201,6	208,8	216
		л/мин	0	1200	1320	1440	1560	1680	1800	1920	2040	2160	2280	2400	2520	2640	2760	2880	3000	3120	3240	3360	3480	3600
(мм)		PM(S) 125/1																						
150 x 125	F	м	17,8	15,9	15,5	15,2	14,8	14,3	13,8	13,3	12,7	12	11,3	10,5	9,6	8,8	7,8	-	-	-	-	-	-	-
		кВт	4,46	4,94	5	5,1	5,3	5,4	5,5	5,6	5,7	5,8	5,9	6	6	6	6	-	-	-	-	-	-	-
	E	м	20	18,2	17,8	17,5	17,1	16,7	16,2	15,7	15,1	14,5	13,8	13,1	12,3	11,5	10,5	9,7	-	-	-	-	-	-
		кВт	5	5,7	5,8	6	6,1	6,3	6,4	6,6	6,7	6,9	7	7,1	7,2	7,3	7,4	7,4	-	-	-	-	-	-
	D	м	22,1	20,3	20	19,6	19,3	18,9	18,5	18,1	17,6	17	16,5	15,8	15,1	14,3	13,5	12,6	11,6	10,6	-	-	-	-
		кВт	5,6	6,4	6,6	6,8	7	7,2	7,4	7,6	7,7	7,9	8,1	8,2	8,4	8,5	8,7	8,8	8,9	9	-	-	-	-
	C	м	25,1	22,8	22,5	22,2	21,8	21,4	21	20,6	20,1	19,6	19,1	18,5	17,8	17,1	16,3	15,5	14,7	13,8	12,8	11,7	-	-
		кВт	6,4	7,5	7,7	7,9	8,1	8,3	8,5	8,7	8,9	9,1	9,3	9,5	9,7	9,9	10,1	10,2	10,4	10,5	10,6	10,7	-	-
	B	м	28,1	25,3	24,9	24,6	24,2	23,9	23,4	23	22,6	22,1	21,6	21	20,4	19,8	19,1	18,4	17,6	16,7	15,8	14,8	13,7	-
		кВт	7,3	8,6	8,8	9	9,2	9,4	9,6	9,8	10,1	10,3	10,6	10,8	11,1	11,3	11,6	11,8	12	12,2	12,3	12,5	12,6	-
	A	м	32,6	29,5	29	28,6	28,1	27,6	27,1	26,6	26,1	25,6	25,1	24,5	23,9	23,3	22,6	22	21,2	20,4	19,5	18,6	17,5	16,4
		кВт	9,1	10,6	10,7	10,8	11	11,2	11,3	11,6	11,8	12,1	12,4	12,7	13	13,4	13,7	14	14,3	14,5	14,8	15	15,2	15,4
NPSH, (м)			-	1,6	1,6	1,6	1,6	1,6	1,6	1,7	1,7	1,7	1,8	1,9	2	2,1	2,3	2,5	2,8	3,2	3,6	4	4,6	5,2

Характеристика каждой промежуточной ступени

Поле применения: ≥ 60 % η
Количество ступеней: мин. 2, макс. 15 (PM-PMS), совместно с максимальным давлением
Понижение КПД на 1 значение для насосов PM(S)…/3 и на 2 значения для PM(S)…/2

Максимальное рабочее давление			
Тип уплотнения	Тип насоса	PNa, (бар)	PNm, (бар)
Торцевое уплотнение	PM…T PMS…T	25 25	40 64
Сальниковая набивка	PM… PMS…	25 8(*)	40 64
(*) Для большего давления, пожалуйста, свяжитесь с отделом продаж Компании АДЛ			

Момент инерции J $J = jPD^2$, (кг x м²)		
Материал рабочего колеса	PM(S) 125/2	Для каждой дополнительной ступени
Чугун	0,1730	0,0805
Бронза	0,1890	0,0885

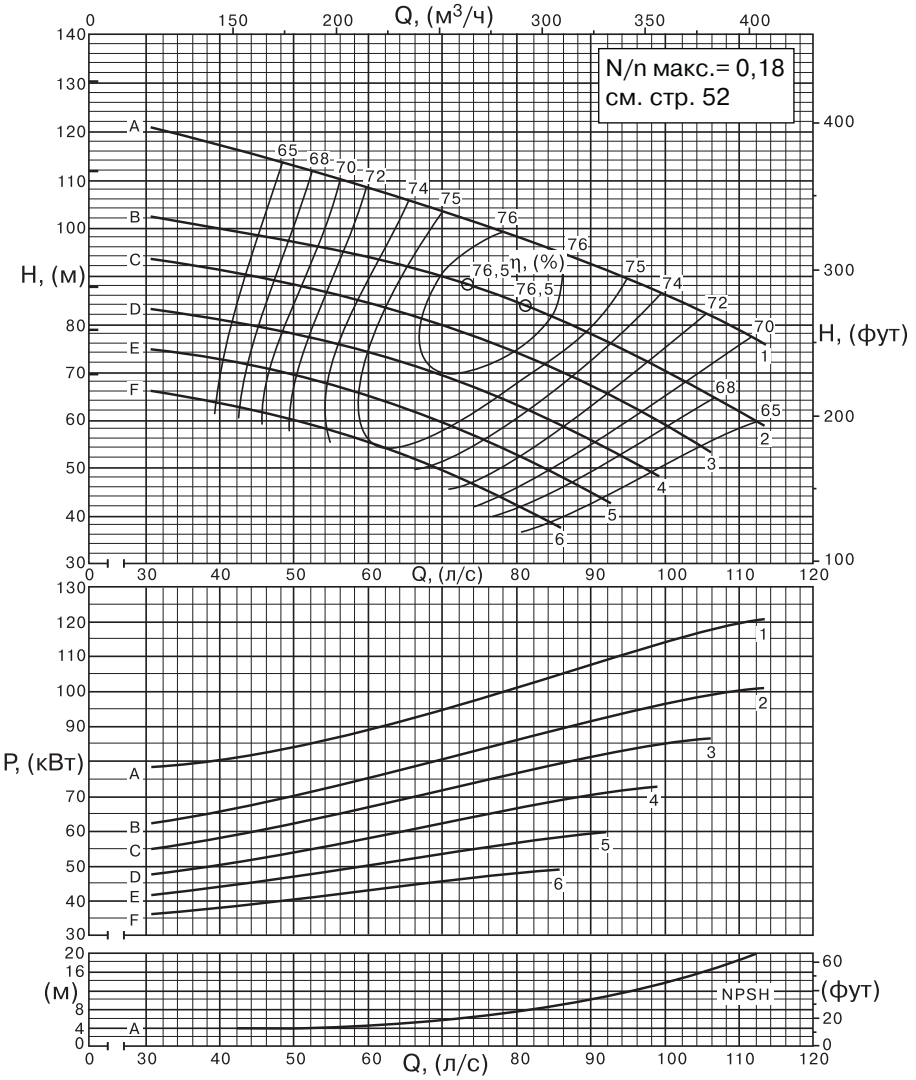

Характеристика каждой промежуточной ступени

DNa x DNm	Обрезка рабочего колеса	Производительность																							
		л/с	0	42	46	50	54	58	62	66	70	72	74	76	78	80	84	88	92	96	100	104	108	112
		м³/ч	0	115,2	165,6	180	194,4	208,8	223,2	237,6	252	259,2	266,4	273,6	280,8	288	302,4	316,8	331,2	345,6	360	374,4	388,8	403,2
		л/мин	0	2520	2760	3000	3240	3480	3720	3960	4200	4320	4440	4560	4680	4800	5040	5280	5520	5760	6000	6240	6480	6720
(мм)		PM(S) 125/1																							
150 x 125	F	м	69,8	62,7	61,3	59,7	57,9	56,1	53,9	51,7	49,3	48,1	46,7	45,3	43,7	42,3	39	-	-	-	-	-	-	-
		кВт	34,8	38,6	39,5	40,5	41,5	42,6	43,8	44,8	46	46,5	46,9	47,4	47,9	48,1	48,8	-	-	-	-	-	-	-
	E	м	78,9	72,2	70,9	69,4	67,7	66	63,9	61,7	59,3	58,2	56,9	55,6	54,1	52,7	49,7	46,6	43,3	-	-	-	-	-
		кВт	39,8	45	46	47,2	48,6	50	51,5	52,7	54,1	54,8	55,3	56	56,7	57,2	58,4	59,4	60,3	-	-	-	-	-
	D	м	88,1	80,6	79,3	78,1	76,6	74,9	73,3	71,3	69,2	68,1	67	65,7	64,5	63,3	60,5	67,5	54,4	51	-	-	-	-
		кВт	44,8	51	52,4	54,1	55,8	57,2	58,9	60,8	62,5	63,2	64,1	64,8	65,8	66,5	67,9	69,4	70,8	72	-	-	-	-
	C	м	100,1	90,6	89,5	88,1	86,7	85,1	83,5	81,8	79,6	78,5	77,5	76,3	75,1	74	71,3	68,5	65,6	62,4	59,4	55,3	-	-
		кВт	51	58,9	60,5	62,2	64,1	65,8	67,7	69,6	71,5	72,5	73,4	74,4	75,3	76,5	78,2	80,1	81,8	83,7	84,9	86,1	-	-
	B	м	111,9	99,6	98,4	97,2	95,9	94,7	93	91,6	89,9	89	87,9	86,9	85,9	84,9	82,4	79,8	76,8	73,6	70,5	67	63,6	60,4
		кВт	57,2	67	68,7	70,6	72,5	74,6	76,8	78,9	81,1	82,3	83,5	84,4	85,8	86,8	88,9	91,1	93	94,9	96,6	98,5	99,7	101,5
	A	м	130,7	116,6	114,9	112,9	111,1	109,1	107,1	105,3	103,3	102,4	101,4	100,3	99,4	98,4	96,2	94	91,5	88,9	86,1	83,2	80,2	77,2
		кВт	71,8	81,3	82,7	84,2	86,1	87,8	89,9	92,3	94,9	95,9	97,3	98,7	99,9	101,4	104	106,8	109,2	111,9	114	116,4	118,5	120,2
NPSH, (м)			-	4	4	4	4,2	4,5	4,9	5,4	6	6,3	6,7	7,1	7,5	7,9	8,9	10	11,2	12,6	13,9	15,5	17,1	20

Габаритные размеры и масса насоса

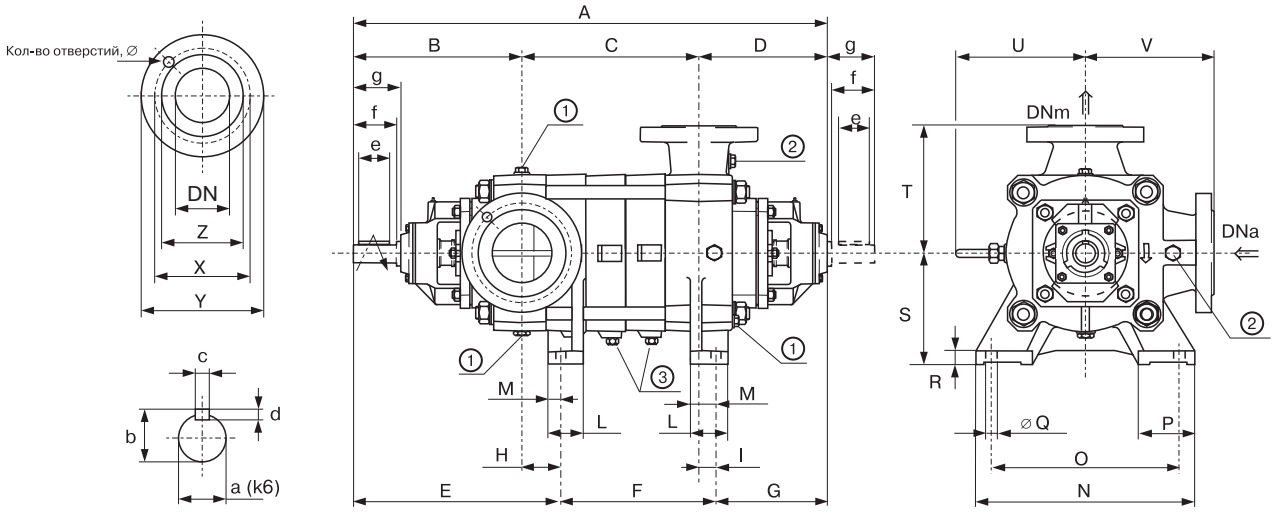

Тип	DNa	DNm	A	B	C	D	E	F	G	H	I	S	T	U	V	Масса
	(мм)															(кг)
PM(S) 125/2	150	125	1033	451	245	337	539	200	294	88	43	280	320	326	320	424
PM(S) 125/3			1133		345			300								471
PM(S) 125/4			1233		445			400								518
PM(S) 125/5			1333		545			500								565
PM(S) 125/6			1433		645			600								612
PM(S) 125/7			1533		745			700								659
PM(S) 125/8			1633		845			800								706
PM(S) 125/9			1733		945			900								753
PM(S) 125/10			1833		1045			1000								800

Присоединения опоры						
L	M	N	O	P	Q	R
(мм)						
100	32	570	460	145	24	35

Проекция вала						
a	b	c	d	e	f	g
(мм)						
45	48,5	14	9	100	110	125

Фланцы							
Диаметр			Z	X	Y	Отверстия	
DNa PM(S)	DNm PM	DNm PMS	(мм)			№	∅ (мм)
150 (UNI PN 25)			218	250	300	8	25
	125 (UNI PN 40)		185	220	295	8	25
		125 (UNI PN 64)	185	240	295	8	30

Пробки		
1	2	3
G 1/2"	G 1/4"	G 3/4"

PM 125
2P / 50 Гц
n (об/мин) 2900

Размеры и масса насосов с 2-полюсными электродвигателями в сборе с опорной плитой

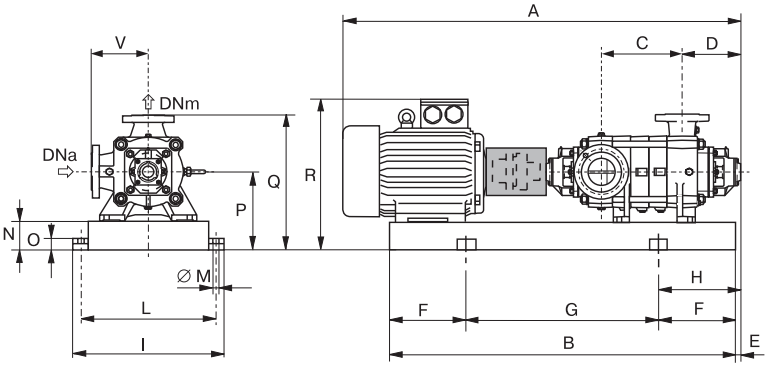

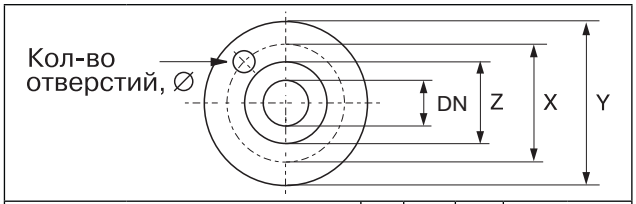

Диаметр			Z	X	Y	Отверстия	
DNa PM(S)	DNm PM	DNm PMS	(мм)			№	∅ (мм)
150 (UNI PN 25)			218	250	300	8	25
	125 (UNI PN 40)		185	220	295		25
		125 (UNI PN 64)	185	240	295		30

Насос		Двигатель		BGAM	A*	B	C	D	E	F	G	H	I	L	M	N	O	P	Q	R*	V	Масса
Тип	DNa x DNm (мм)	(кВт)	Размер	Тип	(мм)																	(кг)
PM(S) 125/2	150 x 125	132	315M	335/IR	2128	1729	245	337	181	300	1130	481	760	710	22	160	50	475	795	941	320	1304
/2		160			2198																	1410
/2		200	315L	336/LR	2380	1780					1180									982		1720
/2		250	355L	337/LR	2512	1980				350	1280	531	870	820		180		535	855	1080		2015
PM(S) 125/3		200	315L	338/LR	2480	1880	345			300	1280	481	760	710		160		475	795	962		1770
/3		250	355L	339/LR	2612	2080				350	1380	531	870	820		180		535	855	1080		2070
/3		315		339/MR																		2170
/3		355			2737																	2585
PM(S) 125/4		250		340/LR	2712	2180	445				1480											2120
/4		315		340/MR																		2220
/4		355			2837																	2635
PM(S) 125/5		315		341/MR	2812	2280	545			400	1880	581										2260
/5		355			2937																	2675

BGAM = Опора и муфта

(*) = Значения указаны в соответствии с типом установленного двигателя

Размеры и масса насосов с 4-полюсными электродвигателями в сборе с опорной плитой

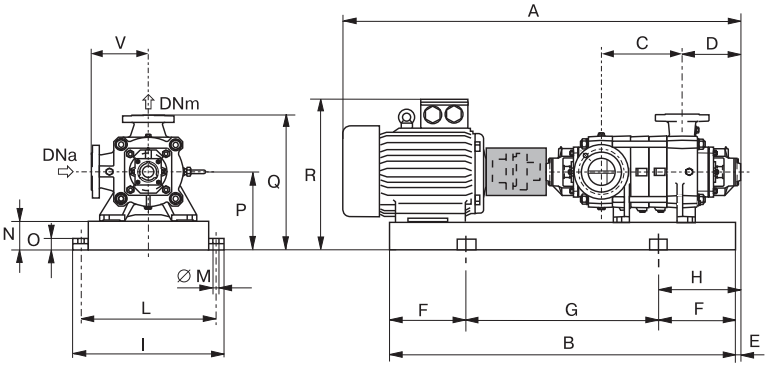

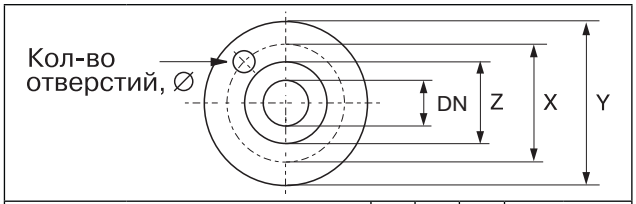

Диаметр			Z	X	Y	Отверстия	
DNa PM(S)	DNm PM	DNm PMS	(мм)			№	⌀ (мм)
150 (UNI PN 25)			218	250	300	8	25
	125 (UNI PN 40)		185	220	295		25
		125 (UNI PN 64)	185	240	295		30

Насос		Двигатель		BGAM																		
Тип	DNa x DNm (мм)	(кВт)	Размер	Тип	A*	B	C	D	E	F	G	H	I	L	M	N	O	P	Q	R*	V	Масса (кг)
					(мм)																	
PM(S) 125/2	150 x 125	15	160L	345/EP	1642	1375	245	337	244	200	975	444	720	670	20	140	45	420	740	628	320	622
/2		18,5	180M	346/FP	1642	1365					965									673		637
/2		22	180L	347/FP	1699	1403					1003									670		663
/2		30	200L	348/GP	1745	1436				250	936	494										700
PM(S) 125/3		30	200L	349/GP	1845	1536	345				1036											748
/3		37	225S	350/HR	1902	1558					1058									695		785
/3		45	225M	351/HR	1952	1583					1083											815
PM(S) 125/4		30	200L	352/GP	1945	1636	445			300	1036	544								670		796
/4		37	225S	471/HR	2002	1658					1058									695		832
/4		45	225M	472/HR	2052	1683					1093											864
/4		55	250M	473/IR	2126	1720					1120									815		970
/4		75	280S	474/IR	2162	1776					1176									836		1078
PM(S) 125/5		45	225M	475/HR	2152	1783	545				1183									695		910
/5		55	250M	476/IR	2226	1820					1220									815		1018
/5		75	280S	477/IR	2262	1876					1276									836		1130
PM(S) 125/6		45	225M	478/HR	2252	1883	645				1283									695		960
/6		55	250M	479/IR	2326	1920					1320									815		1066
/6		75	280S	480/IR	2362	1976					1376									836		1176
/6		90	280M	481/LR	2413	2027				350	1327	594										1222
/6		110	315S	4987/LR	2558	2109			234		1409	584	750	700	22	160	50	475	795	941		1539
PM(S) 125/7		55	250M	482/IR	2426	2020	745		244		1320	594	720	670	20	140	45	420	740	815		1115
/7		75	280S	483/IR	2462	2076					1376									836		1225
/7		90	280M	484/LR	2513	2127					1427											1266
/7		110	315S	485/LR	2658	2209			234		1509	584	750	700	22	160	50	475	795	941		1540
PM(S) 125/8		75	280S	486/IR	2562	2176	845		244		1476	594	720	670	20	140	45	420	740	836		1275
/8		90	280M	487/LR	2613	2227					1527											1315
/8		110	315S	488/LR	2658	2309			234	400	1509	634	750	700	22	160	50	475	795	941		1590
/8		132	315M	489/MR	2828	2360					1560											1655
PM(S) 125/9		75	280S	490/IR	2662	2276	945		244		1476	644	720	670	20	140	45	420	740	836		1325
/9		90	280M	491/LR	2713	2327					1527											1363
/9		110	315S	492/LR	2758	2409			234		1609	634	750	700	22	160	50	475	795	941		1640
/9		132	315M	493/MR	2928	2460					1660											1705
/9		160																				1775
PM(S) 125/10		75	280S	494/IR	2762	2376	1045		244		1576	644	720	670	20	140	45	420	740	836		1370
/10		90	280M	495/LR	2813	2427					1627											1415
/10		110	315S	496/LR	2858	2509			234		1709	634	750	700	22	160	50	475	795	941		1690
/10		132	315M	497/MR	3028	2560					1760											1755
/10		160																				1825

BGAM = Опора и муфта

(*) = Значения указаны в соответствии с типом установленного двигателя

Характеристика каждой промежуточной ступени

Поле применения: ≥ 60 % η
Количество ступеней: мин. 2, макс. 15 (PM-PMS), совместно с максимальным давлением
Понижение КПД на 1 значение для насосов PM(S)…/3 и на 2 значения для PM(S)…/2

Максимальное рабочее давление			
Тип уплотнения	Тип насоса	PNa, (бар)	PNm, (бар)
Торцевое уплотнение	PM…T PMS…T	25 25	40 64
Сальниковая набивка	PM… PMS…	25 8(*)	40 64
(*) Для большего давления, пожалуйста, свяжитесь с отделом продаж Компании АДЛ			

Момент инерции J J = jPD², (кг x м²)		
Материал рабочего колеса	PML(S) 150/2	Для каждой дополнительной ступени
Чугун	0,3350	0,1540
Бронза	0,3650	0,1690

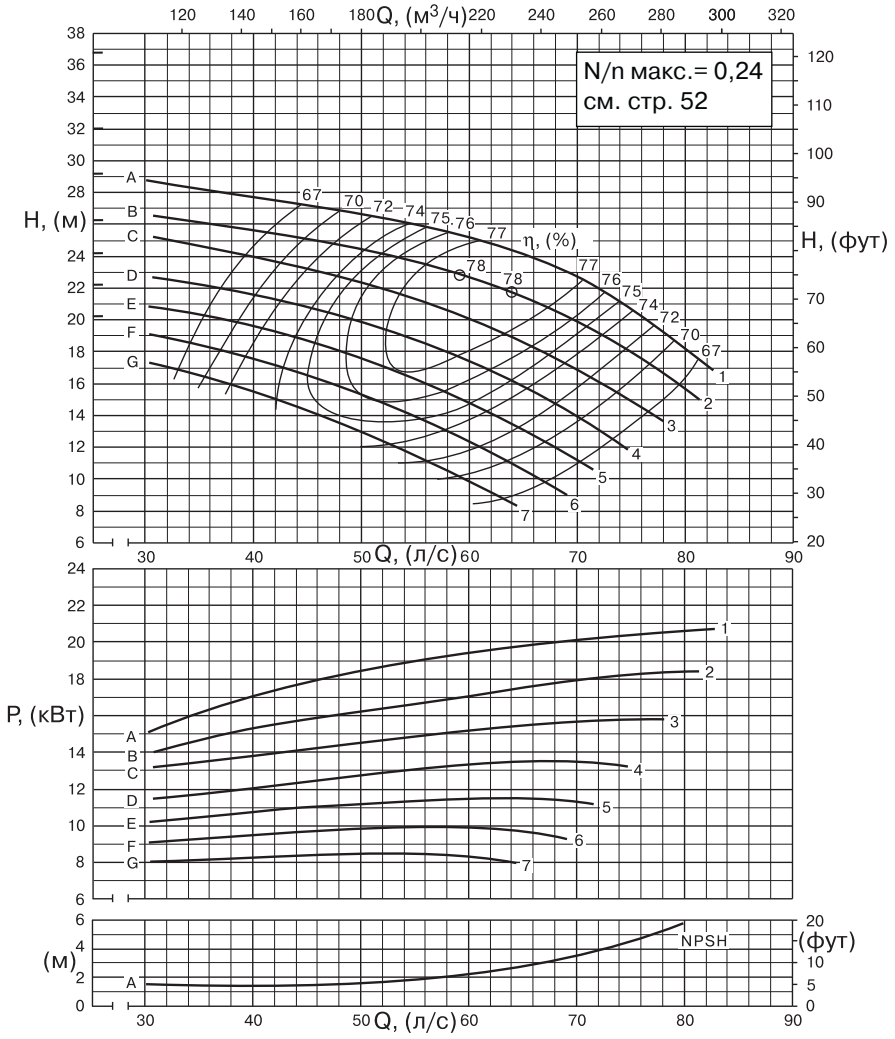

Характеристика каждой промежуточной ступени

DNa x DNm	Обрезка рабочего колеса	Производительность																							
		л/с	0	34	36	38	40	42	44	48	50	52	54	56	58	60	62	66	68	70	72	74	76	78	80
		м³/ч	0	122,4	129,6	136,8	144	151,2	158,4	165,6	180	187,2	194,4	201,6	208,8	216	223,2	237,6	244,8	252	259,2	266,4	280,8	280,8	288
		л/мин	0	2040	2160	2280	2400	2520	2640	2760	3000	3120	3240	3360	3480	3600	3720	3960	4080	4200	4320	4440	4680	4680	4800
(мм)		PML(S) 150/1																							
200 x 150	G	м	20,3	16,6	16,3	15,9	15,4	15	14,5	13,5	13	12,4	11,8	11,1	10,5	9,8	9,1	-	-	-	-	-	-	-	-
		кВт	-	8,1	8,2	8,2	8,2	8,3	8,4	8,4	8,5	8,5	8,5	8,5	8,4	8,3	8,2	-	-	-	-	-	-	-	-
	F	м	22,2	18,6	18,3	17,9	17,6	17,2	16,7	15,8	15,3	14,8	14,2	13,6	12,9	12,3	11,6	10,2	-	-	-	-	-	-	-
		кВт	-	9,2	9,3	9,4	9,5	9,6	9,6	9,8	9,8	9,9	9,9	10	9,9	9,9	9,8	9,7	-	-	-	-	-	-	-
	E	м	24,2	-	20,1	19,9	19,6	19,2	18,8	18	17,4	17,0	16,5	15,9	15,3	14,7	14,1	12,6	11,9	11,2	-	-	-	-	-
		кВт	-	-	10,5	10,6	10,7	10,8	10,9	11,1	11,1	11,2	11,3	11,3	11,4	11,4	11,5	11,5	11,4	11,3	-	-	-	-	-
	D	м	26,3	-	-	21,8	21,5	21,2	20,9	20,2	19,9	19,4	19	18,5	18	17,4	16,8	15,4	14,6	13,8	13	-	-	-	-
		кВт	-	-	-	11,9	12	12,2	12,3	12,6	12,7	12,8	12,9	13,1	13,2	13,3	13,4	13,5	13,5	13,5	13,4	-	-	-	-
	C	м	29,1	-	-	-	23,9	23,6	23,3	22,6	22,4	22	21,5	21,1	20,7	20,1	19,6	18,3	17,5	16,8	16	15,2	14,4	-	-
		кВт	-	-	-	-	13,8	13,9	14,1	14,4	14,5	14,6	14,7	14,9	15	15,1	15,2	15,5	15,6	15,7	15,7	15,8	15,8	-	-
	B	м	32	-	-	-	-	25,5	25,1	24,6	24,4	24,2	23,9	23,5	23,1	22,7	22,2	21,1	20,5	19,8	19,1	18,3	17,5	16,6	-
		кВт	-	-	-	-	-	15,5	15,6	16	16,3	16,4	16,6	16,8	16,9	17,1	17,3	17,6	17,8	17,9	18,1	18,2	18,3	18,4	-
	A	м	36,7	-	-	-	-	-	27,3	26,8	26,6	26,4	26,1	25,9	25,5	25,3	24,9	24	23,4	22,8	22	21,2	20,2	19,2	18,1
		кВт	-	-	-	-	-	-	17,6	18,1	18,4	18,6	18,8	19	19,2	19,4	19,6	19,8	20	20,1	20,3	20,4	20,5	20,6	20,6
NPSH, (м)			-	1,6	1,6	1,6	1,6	1,6	1,6	1,6	1,6	1,7	1,8	1,9	2,1	2,2	2,4	3	3,2	3,5	4	4,3	4,8	5,3	5,8

Характеристика каждой промежуточной ступени

Поле применения: ≥ 60 % η
Количество ступеней: мин. 2, макс. 15 (PM-PMS), совместно с максимальным давлением
Понижение КПД на 1 значение для насосов PM(S)…/3 и на 2 значения для PM(S)…/2

Максимальное рабочее давление			
Тип уплотнения	Тип насоса	PNa, (бар)	PNm, (бар)
Торцевое уплотнение	PM…T PMS…T	25 25	40 64
Сальниковая набивка	PM… PMS…	25 8(*)	40 64
(*) Для большего давления, пожалуйста, свяжитесь с отделом продаж Компании АДЛ			

Момент инерции J J = jPD², (кг x м²)		
Материал рабочего колеса	PML(S) 150/2	Для каждой дополнительной ступени
Бронза	0,3650	0,1690

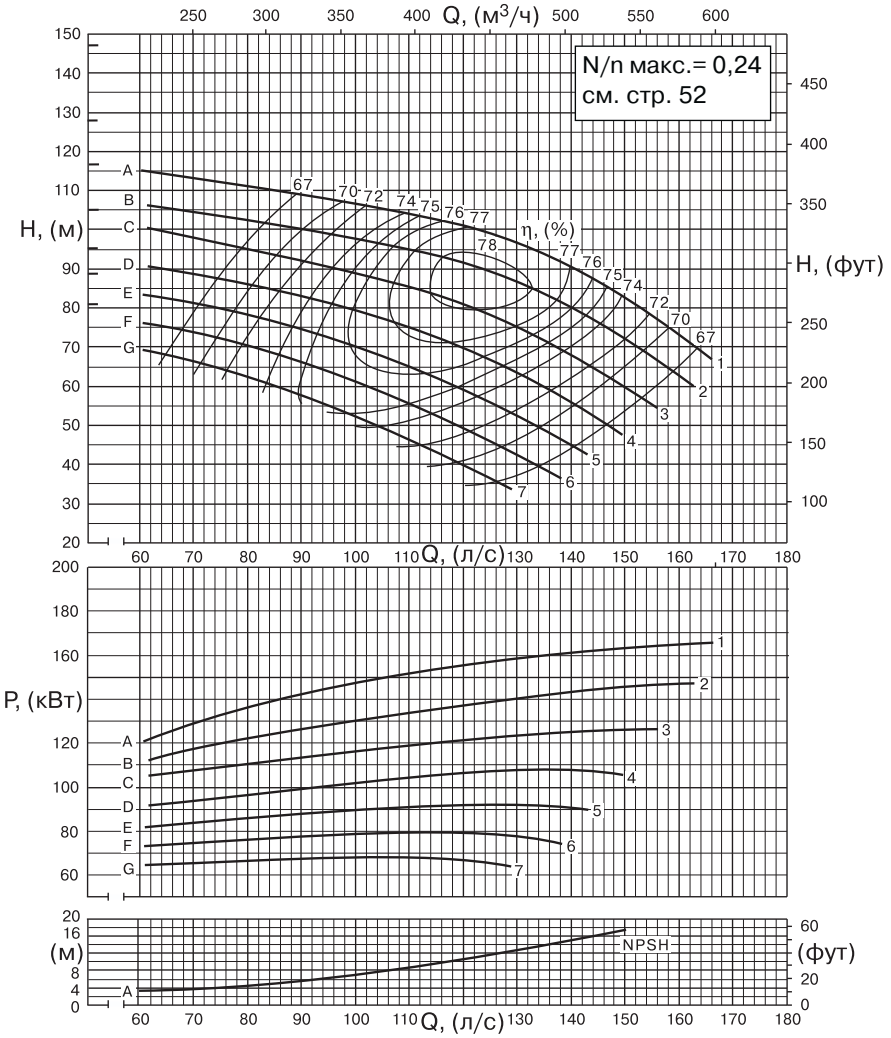

Характеристика каждой промежуточной ступени

DNa x DNm	Обрезка рабочего колеса	Производительность																					
		л/с	0	65	70	75	80	85	90	95	100	105	110	115	120	125	130	135	140	145	150	155	160
		м³/ч	0	234	252	270	288	306	324	342	360	378	396	414	432	450	468	486	504	522	540	558	576
		л/мин	0	3900	4200	4500	4800	5100	5400	5700	6000	6300	6600	6900	7200	7500	7800	8100	8400	8700	9000	9300	9600
(мм)		PML(S) 150H/1																					
200 x 150	G	м	-	67,5	66	64	62,1	60	57	54,7	52	49,4	46	43	40	35,8	-	-	-	-	-	-	-
		кВт	-	64,2	65,3	65,7	66,5	67	67,1	67,7	68,1	68,5	68,4	68,1	67,3	65,2	-	-	-	-	-	-	-
	F	м	-	-	73,5	72	70	68	65,6	63,2	60,7	58	55	52,5	49,2	46,2	42	-	-	-	-	-	-
		кВт	-	-	74,2	75,2	75,9	76,8	77,4	78	78,5	78,8	79,1	80	80,1	79,7	77,9	-	-	-	-	-	-
	E	м	-	-	-	80	78	76	74,1	72	70	67,2	64,4	61,7	58,7	55,4	52	48,2	44,5	-	-	-	-
		кВт	-	-	-	85,3	86	86,8	87,9	88,8	89,8	90,4	90,8	91,8	92,3	92,4	92,4	91,7	90,9	-	-	-	-
	D	м	-	-	-	87	85,7	84,3	82,5	81	79,5	77	75	73	70	66,4	63	59,4	55,3	51,2	-	-	-
		кВт				95,2	96,4	98	98,9	100,9	102,3	103,2	104,9	106,5	107,1	107,5	108,1	108,4	108,4	107,4	-	-	-
	C	м	-	-	-	-	95	93,3	92	90,5	89	87,1	85,2	83,5	81	78,0	75	71,5	67,4	63,4	69	-	-
		кВт	-	-	-	-	110,4	111,4	112,7	114,2	115,9	117,1	118,6	120,5	122	122,7	124,3	125,2	12,5	126,2	126,3	-	-
	B	м	-	-	-	-	-	101	100,5	99	97,8	96	95	93,5	91,3	89	86	83,2	80	76	72,1	67	-
		кВт	-	-	-	-	-	124,1	126,3	128,2	130,1	131,8	133,1	135,5	136,7	138,4	140,2	142,1	143,5	145,4	147,3	146,7	-
	A	м	-	-	-	-	-	-	108,4	107,8	106,7	105,6	104	103	101	99,1	96,5	93,7	90,5	86,5	82	77,5	76
		кВт	-	-	-	-	-	-	141,9	144,7	147,3	148,9	151	153,6	154,7	156,5	158,3	159,8	161,3	162,2	163,4	164	164,3
NPSH, (м)			-	3,8	4	4,2	4,6	5,2	5,9	6,5	7,2	8	8,8	9,8	10,8	11,9	13	14	15	16,4	18	19	22

Габаритные размеры и масса

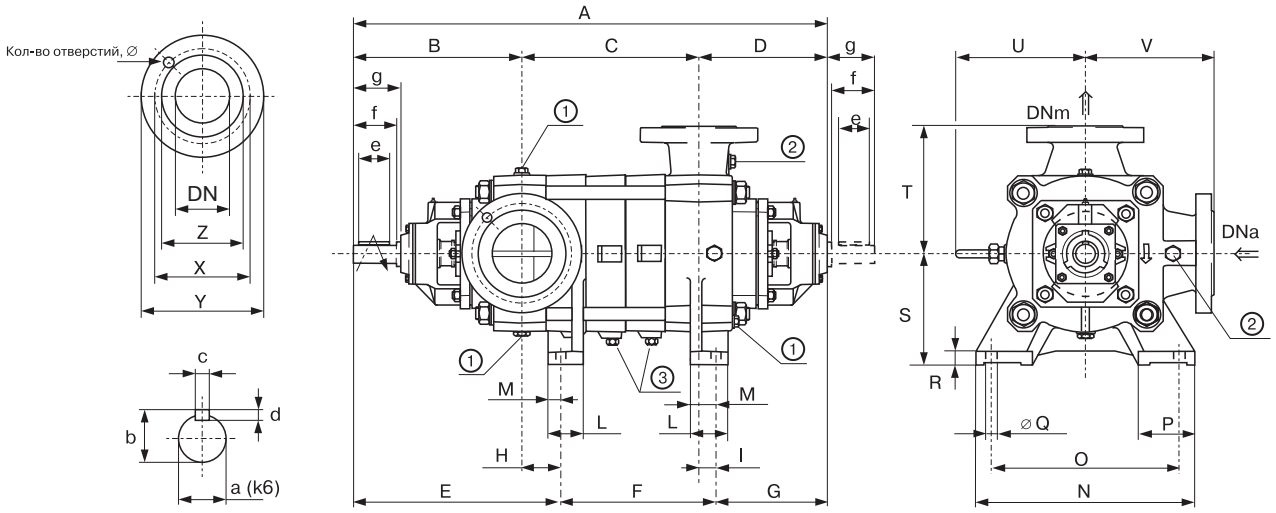

Тип	DNa	DNm	A	B	C	D	E	F	G	H	I	S	T	U	V	Масса
	(мм)															(кг)
PML(S) 150/2	200	150	1190	479	360	351	619	270	301	140	50	315	370	358	370	652
PML(S) 150/3			1315		485			395								726
PML(S) 150/4			1440		610			520								800
PML(S) 150/5			1565		735			645								874
PML(S) 150/6			1690		860			770								948
PML(S) 150/7			1815		985			895								1022
PML(S) 150/8			1940		1110			1020								1096
PML(S) 150/9			2065		1235			1145								1170
PML(S) 150/10			2190		1360			1270								1244

Присоединения опоры						
L	M	N	O	P	Q	R
(мм)						
125	45	680	590	170	24	40

Проекция вала						
a	b	c	d	e	f	g
(мм)						
55	59	16	10	120	130	145

Фланцы							
Диаметр			Z	X	Y	Отверстия	
DNa PM(S)	DNm PM	DNm PMS	(мм)			№	∅ (мм)
200 (UNI PN 25)			278	310	360	12	25
	150 (UNI PN 40)		215	250	345	8	25
		150 (UNI PN 64)	215	280	345	8	33

Пробки		
①	②	③
G 1/2"	G 1/4"	G 3/4"

PML 150
2P / 50 Гц
n (об/мин) 2900

Размеры и масса насосов с 2-полюсными электродвигателями в сборе с опорной плитой

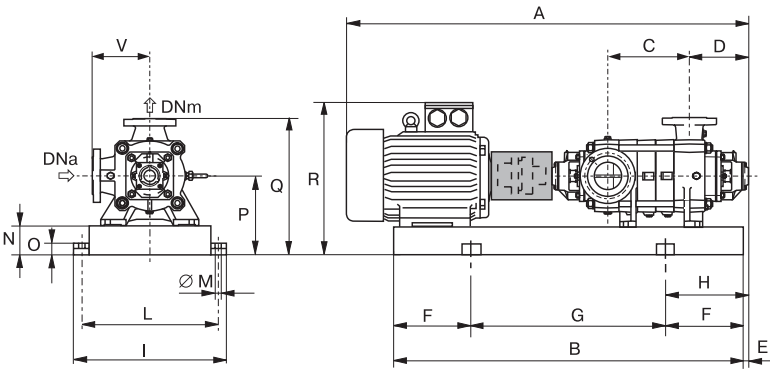

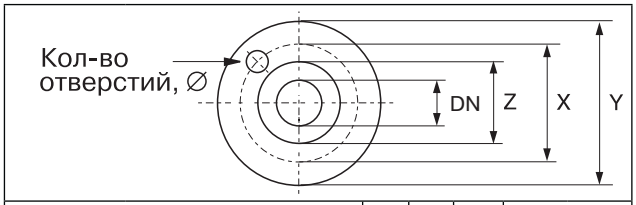

Диаметр			Z	X	Y	Отверстия	
DNa PML(S)	DNm PML	DNm PMLS	(мм)			№	∅ (мм)
200 (UNI PN 25)			278	310	360	12	25
	150 (UNI PN 40)		215	250	345	8	
		150 (UNI PN 64)	215	280	345		33

Насос		Двигатель		BGAM	A*	B	C	D	E	F	G	H	I	L	M	N	O	P	Q	R*	V	Масса
Тип	DNa x DNm (мм)	(кВт)	Размер	Тип	(мм)																	(кг)
PML(S) 150H/2	200 X 150	160	315M	825/IS	2351	1886	360	351	241	350	1186	591	870	820	22	160	50	475	845	940	370	1628
/2		200	315L	824/LS	2537	1937					1237									995		1960
/2									236			586				180		495	865	1090		
/2		250	355L	823/LS	2669	2077					1377											2219
/2		275		823/MS																		2319
/2		315																				
PML(S) 150H/3		250		826/LS	2794	2202	485															2298
/3		275		826/MS							1502											2398
/3		315																				
PML(S) 150H/4				827/MS	2919	2327	610			400	1527	636										2477
/4		355			3044																	2892

BGAM = Опора и муфта

(*) = Значения указаны в соответствии с типом установленного двигателя

Размеры и масса насосов с 4-полюсными электродвигателями в сборе с опорной плитой

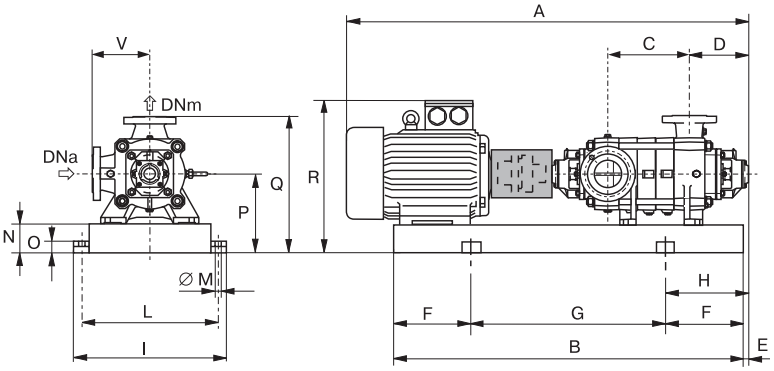

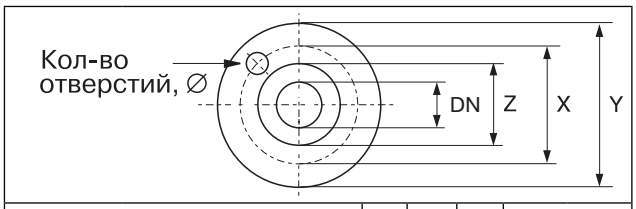

Диаметр			Z	X	Y	Отверстия	
DNa PML(S)	DNm PML	DNm PMLS	(мм)			№	∅ (мм)
200 (UNI PN 25)			278	310	360	12	25
	150 (UNI PN 40)		215	250	345	8	
		150 (UNI PN 64)	215	280	345		33

Насос		Двигатель		BGAM																		
Тип	DNa x DNm (мм)	(кВт)	Размер	Тип	A*	B	C	D	E	F	G	H	I	L	M	N	O	P	Q	R*	V	Масса (кг)
					(мм)																	
PML(S) 150/2	200 x 150	18,5	180M	829/FP	1799	1525	360	351	241	300	925	541	870	820	20	160	50	475	845	565	370	903
/2		22	180L	828/FP	1824	1563					963									588		916
/2		30	200L	856/GP	1903	1601					1001				22					615		921
/2																						
/2		37	225S	855/HR	1962	1628					1028									660		1008
/2		45	225M	705/HR	2010	1653					1053											1047
/2																						
PML(S) 150/3		30	200L	832/GP	2028	1726	485				1126									615		1039
/3		37	225S	831/HR	2087	1753					1153				20		42			660		1086
/3																						
/3		45	225M	830/HR	2135	1778					1178											1117
/3		55	250M	857/IR	2208	1825					1225				22		50			802		1218
/3		75	280S	708/IR	2244	1866					1266									858		1274
/3																						
PML(S) 150/4		37	225S	834/HR	2212	1878	610				1278				20		42			660		1164
/4		45	225M	833/HR	2260	1903					1303											1195
/4		55	250M	859/IR	2333	1950				350	1250	591			22		50			802		1296
/4		75	280S	858/IR	2369	1991					1291									858		1412
/4																						
/4		90	280M	711/LR	2420	2042					1342											1482
/4				836/HR																		
PML(S) 150/5		45	225M		2385	2028	735				1328				20		42			660		1273
/5		55	250M	861/IR	2458	2075					1375				22		50			802		1375
/5		75	280S	835/IR	2494	2116					1416									858		1490
/5																						
/5		90	280M	860/LR	2545	2167					1467											1551
/5		110	315S	714/LS	2686	2240					1540									940		1810
/5																						
PML(S) 150/6		55	250M	838/IR	2583	2200	860				1500									802		1455
/6		75	280S	837/IR	2619	2241					1541									858		1568
/6																						
/6		90	280M	863/LR	2670	2292					1592											1629
/6		110	315S	862/LS	2811	2365					1665									940		1817
/6		132	315M	717/MS		2416				400	1616	641										1964
/6																						
PML(S) 150/7		75	280S	839/IR	2744	2366	985				1566									858		1646
/7																						
/7		90	280M	865/LR	2795	2417					1617											1708
/7		110	315S	864/LS	2936	2490					1690									940		1895
/7		132	315M	720/MS		2541					1741											1944
/7		160			3006																	2120
/7																						

BGAM = Опора и муфта

(*) = Значения указаны в соответствии с типом установленного двигателя

PML 150
4P / 50 Гц
n (об/мин) 1450

Размеры и масса насосов с 4-полюсными электродвигателями в сборе с опорной плитой

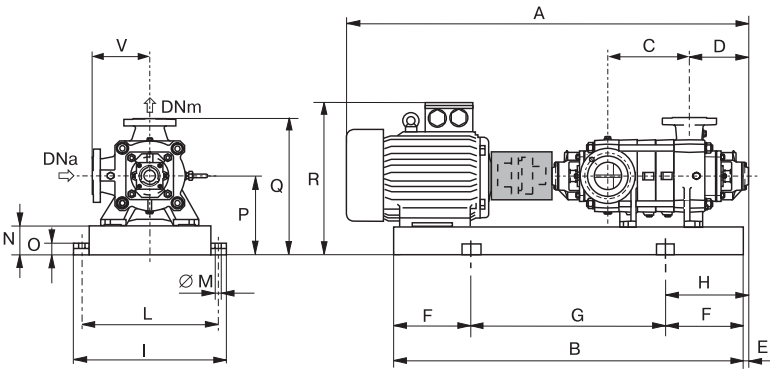

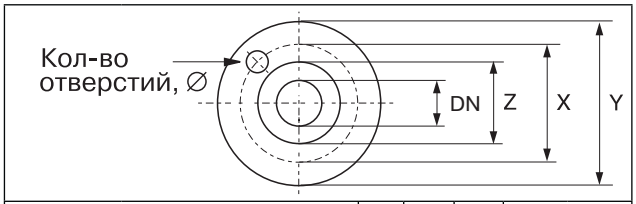

Диаметр			Z	X	Y	Отверстия	
DNa PML(S)	DNm PML	DNm PMLS	(мм)			№	∅ (мм)
200 (UNI PN 25)			278	310	360	12	25
	150 (UNI PN 40)		215	250	345	8	
		150 (UNI PN 64)	215	280	345		33

Насос		Двигатель		BGAM	A*	B	C	D	E	F	G	H	I	L	M	N	O	P	Q	R*	V	Масса
Тип	DNa x DNm (мм)	(кВт)	Размер	Тип	(мм)																	(кг)
PML(S) 150/8	200 X 150	75	280S	841/IR	2869	2491	1110	351	241	400	1691	641	870	820	22	160	50	475	845	858	370	1724
/8		90	280M	867/LR	2920	2542					1742											1787
/8		110	315S	866/LS	3061	2615					1815									940		1974
/8		132	315M	840/MS		2666					1866											2079
/8		160			3131																	2174
/8																						
/8		200	315L	723/NS	3317	2717					1917									995		2518
PML(S) 150/9		90	280M	844/LR	3045	2667	1235				1867									858		1865
/9		110	315S	868/LS	3186	2740					1940									940		2052
/9																						
/9		132	315M	843/MS		2791					1991											2158
/9		160			3256																	2253
/9		200	315L	842/NS	3442	2842					2042									995		2559
/9																						
PML(S) 150/10		90	280M	848/LR	3170	2792	1360				1992									858		1944
/10		110	315S	869/LS	3311	2865					2065									940		2131
/10		132	315M	847/MS		2916					2116											2236
/10		160			3381																	2331
/10		200	315L	846/NS	3567	2967					2167									995		2638
/10																						
/10		250	355L	845/NS	3709	3117					2317	636				180		495	865	1090		2966

BGAM = Опора и муфта

(*) = Значения указаны в соответствии с типом установленного двигателя

Характеристика каждой промежуточной ступени

Поле применения: ≥ 60 % η
Количество ступеней: мин. 2, макс. 15 (PM-PMS), совместно с максимальным давлением
Понижение КПД на 1 значение для насосов PM(S)…/3 и на 2 значения для PM(S)…/2

Максимальное рабочее давление			
Тип уплотнения	Тип насоса	PNa, (бар)	PNm, (бар)
Торцевое уплотнение	PM…T PMS…T	25 25	40 64
Сальниковая набивка	PM… PMS…	25 8(*)	40 64
(*) Для большего давления, пожалуйста, свяжитесь с отделом продаж Компании АДЛ			

Момент инерции J J = jPD², (кг x м²)		
Материал рабочего колеса	PM(S) 150/2	Для каждой дополнительной ступени
Чугун	0,2910	0,1320
Бронза	0,3170	0,1450

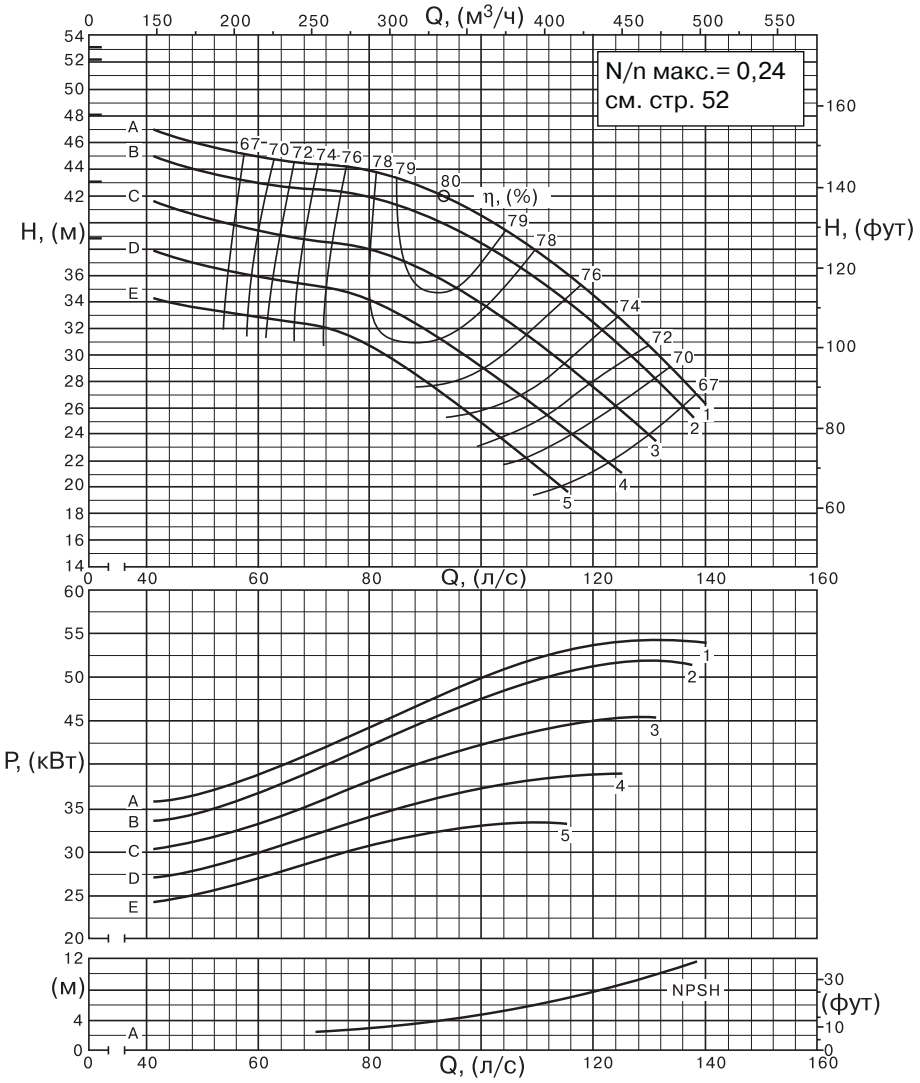

Характеристика каждой промежуточной ступени

DNa x DNm	Обрезка рабочего колеса	Производительность																						
		л/с	0	65	68	70	72	74	76	78	80	82	84	86	88	90	92	94	96	98	100	105	110	115
		м³/ч	0	234	244,8	252	259,2	266,4	273,6	280,8	288	295,2	302,4	309,6	316,8	324	331,2	338,4	345,6	352,8	360	378	396	414
		л/мин	0	3900	4080	4200	4320	4440	4560	4680	4800	4920	5040	5160	5280	5400	5520	5640	5760	5880	6000	6300	6600	6900
(мм)		PM(S) 150/1																						
200 x 150	E	м	26,6	21,2	20,6	20,2	19,7	19,3	18,8	18,3	17,8	17,3	16,8	16,2	15,6	15,1	14,5	13,9	-	-	-	-	-	-
		кВт	12,3	17,4	17,8	18	18,2	18,3	18,5	18,6	18,7	18,8	18,9	19	19	19	19	19	-	-	-	-	-	-
	D	м	29,6	23,7	23,2	22,9	22,5	22,1	21,7	21,2	20,7	20,2	19,7	19,2	18,7	18,2	17,6	17,1	16,6	16,3	15,5	-	-	-
		кВт	14,8	19,4	19,8	20	20,2	20,4	20,6	20,8	21	21,2	21,3	21,5	21,6	21,7	21,9	22	22	22,1	22,2	-	-	-
	C	м	33	26,1	25,9	25,6	25,3	25	24,7	24,3	23,9	23,4	23	22,5	22	21,5	21	20,5	19,9	19,3	18,8	17,3	15,7	-
		кВт	17,2	21,6	22,1	22,4	22,6	22,9	23,2	23,5	23,8	24	24,2	24,5	24,7	24,9	25,1	25,3	25,4	25,6	25,7	25,8	25,8	-
	B	м	35,7	28,9	28,7	28,5	28,3	28,1	27,8	27,4	27,1	26,7	26,3	25,8	25,4	24,9	24,4	23,8	23,2	2,7	22	20,5	18,9	17,1
		кВт	20,1	24	24,6	24,9	25,3	25,6	25,9	26,2	26,6	26,9	27,2	27,5	27,8	28,1	28,4	28,6	28,8	29	29,2	29,5	29,5	29,1
	A	м	36,5	30,2	30	29,9	29,6	29,4	29,1	28,8	28,5	28,1	27,7	27,2	26,7	26,2	25,7	25,2	24,6	24	23,5	21,9	20,2	18,3
		кВт	20,9	25,4	26	26,3	26,7	27	27,2	27,6	27,9	28,2	28,5	28,8	29,1	29,5	29,8	30	30,3	30,5	30,7	31	31	30,6
NPSH, (м)			-	2,3	2,4	2,5	2,5	2,6	2,7	2,8	2,9	3,1	3,2	3,5	3,7	3,9	4,2	4,5	4,7	5	5,4	6,4	7,5	8,8

®

Габаритные размеры и масса насоса

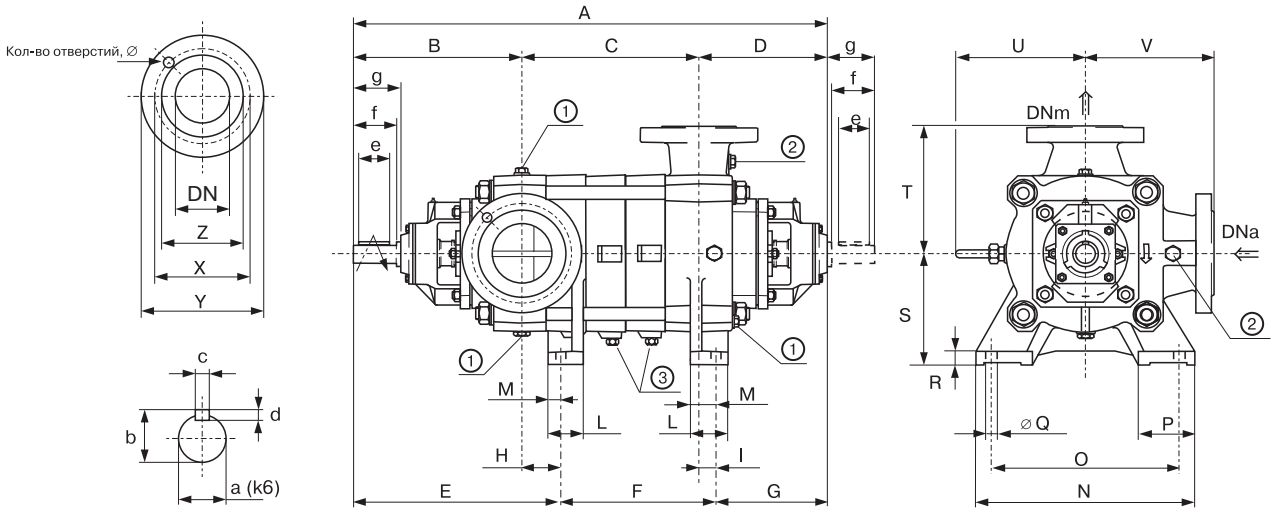

Тип	DNa	DNm	A	B	C	D	E	F	G	H	I	S	T	U	V	Масса
	(мм)															(кг)
PM(S) 150/2	200	150	1190	479	360	351	619	270	301	140	50	315	370	358	370	652
PM(S) 150/3			1315		485			395								726
PM(S) 150/4			1440		610			520								800
PM(S) 150/5			1565		735			645								874
PM(S) 150/6			1690		860			770								948
PM(S) 150/7			1815		985			895								1022
PM(S) 150/8			1940		1110			1020								1096

Присоединения опоры						
L	M	N	O	P	Q	R
(мм)						
125	45	680	590	170	24	40

Проекция вала						
a	b	c	d	e	f	g
(мм)						
55	59	16	10	120	130	145

Фланцы							
Диаметр			Z	X	Y	Отверстия	
DNa PM(S)	DNm PM	DNm PMS	(мм)			№	∅ (мм)
200 (UNI PN 25)			278	310	360	12	25
	150 (UNI PN 40)		215	250	345	8	25
		150 (UNI PN 64)	215	280	345	8	33

Пробки		
①	②	③
G 1/2"	G 1/4"	G 3/4"

Размеры и масса насосов с 4-полюсными электродвигателями в сборе с опорной плитой

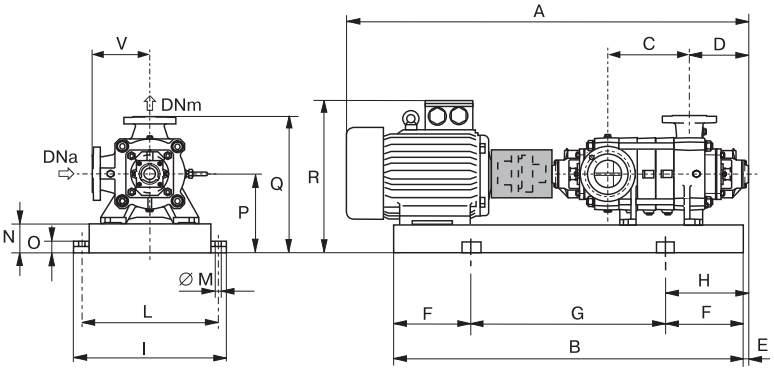

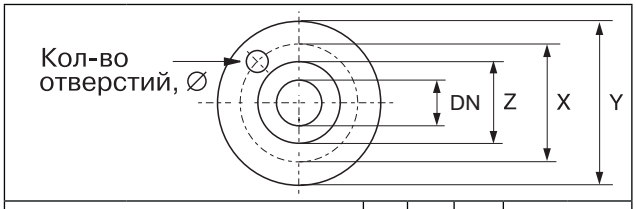

Диаметр			Z	X	Y	Отверстия	
DNa PML(S)	DNm PML	DNm PMLS	(мм)			№	∅ (мм)
200 (UNI PN 25)			278	310	360	12	25
	150 (UNI PN 40)		215	250	345	8	
		150 (UNI PN 64)	215	280	345		33

Насос		Двигатель		BGAM	A*	B	C	D	E	F	G	H	I	L	M	N	O	P	Q	R*	V	Масса
Тип	DNa x DNm (мм)	(кВт)	Размер	Тип	(мм)																	(кг)
PM(S) 150/2	200 X 150	45	225M	705/HR	2009	1653	360	351	241	300	1053	541	870	820	22	160	50	475	845	750	370	1047
/2		55	250M	706/IR	2083	1700					1100									868		1150
/2		75	280S	707/IR	2119	1741					1141									891		1263
PM(S) 150/3		75	280S	708/IR	2244	1866	485				1266											1274
/3		90	280M	709/LR	2295	1917					1317											1397
/3		110	315S	710/LS	2440	1990					1390									941		1640
PM(S) 150/4		90	280M	711/LR	2420	2042	610			350	1342	541								891		1482
/4		110	315S	712/LS	2565	2115					1415									941		1725
/4		132	315M	713/MS	2635	2166					1466											1767
/4		160																				1837
PM(S) 150/5		110	315S	714/LS	2690	2240	735				1540											1810
/5		132	315M	715/MS	2760	2291				400	1491	641										1880
/5		160																				1950
/5		200	315L	716/NS	2942	2342					1542											253
PM(S) 150/6		132	315M	717/MS	2885	2416	860				1616											1964
/6		160																				2034
/6		200	315L	718/NS	3067	2467					1667											2338
/6		250	355L	719/NS	3209	2617			236		1817	636				180		535	905	1080		2682
PM(S) 150/7		160	315M	720/MS	3010	2541	985		241		1741	641				160		475	845	941		2120
/7		200	315L	721/NS	3192	2592					1792											2423
/7		250	355L	722/NS	3334	2742			236		1942	636				180		535	905	1080		2765
PM(S) 150/8		200	315L	723/NS	3317	2717	1110		241		1917	641				160		475	845	941		2518
/8		250	355L	724/NS	3459	2867			236		2067	636				180		535	905	1080		2848
/8		300		724/PS																		2888

BGAM = Опора и муфта

(*) = Значения указаны в соответствии с типом установленного двигателя