Маркировка насосов «Гранпамп»

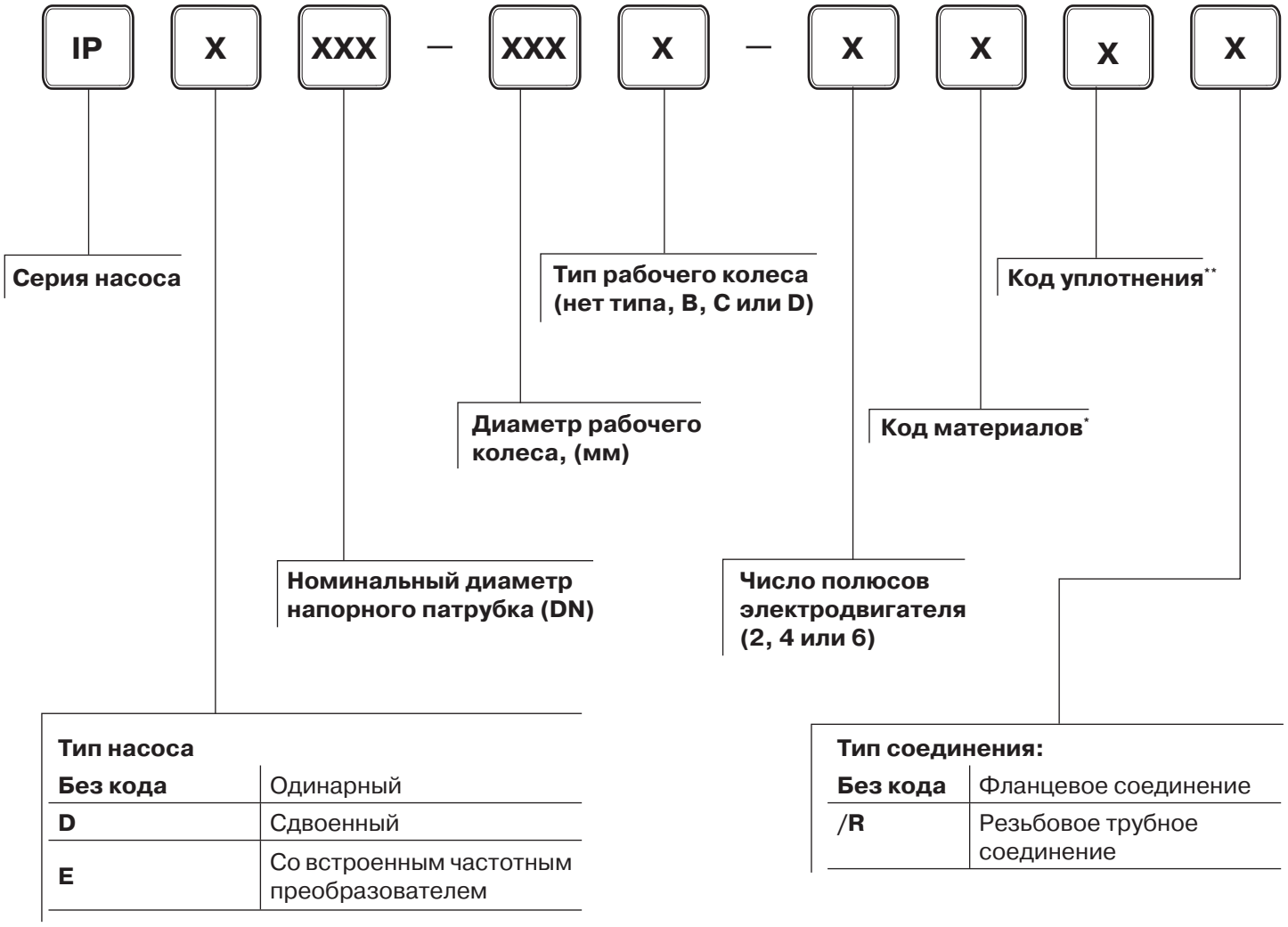

*** Код материалов:**
Без кода — серый чугун EN-GJL 200 (стандартное исполнение)
B — бронза
H — модифицированный чугун с шаровидными графитом EN-GJS 400
S — кислотостойкая сталь AISI 316, AISI 329

**** Код уплотнения:**
Без кода — одинарное торцевое уплотнение, температура жидкости от -15...+120 °C (стандартное исполнение)
V — одинарное торцевое уплотнение с системой внутренней возвратной циркуляцией, температура жидкости от -15...+150 °C
X — одинарное торцевое уплотнение с затворной жидкостью от внешнего источника (в тупик), температура жидкости от -15...+150 °C
Y — наружное одинарное торцевое уплотнение, температура жидкости от -15...+150 °C
W — два торцевых уплотнения, температура жидкости от -15...+180 °C

Возможность поставки конкретной модели насоса нестандартного исполнения уточняйте у специалистов компании АДЛ.

Насосы серии IP .../R с резьбовыми трубными соединениями

Общая характеристика

Насосы серии IP .../R включают в себя небольшие линейные насосы с корпусом из чугуна, имеющие трубные резьбовые соединения (трубная резьба G).

Области применения

Насосы серии IP .../R с резьбовыми трубными соединениями предназначены для перекачивания холодных и горячих жидкостей в сетях циркуляции, например, систем отопления или кондиционирования, а также для систем водоснабжения.

Сводный график полей характеристик насосов

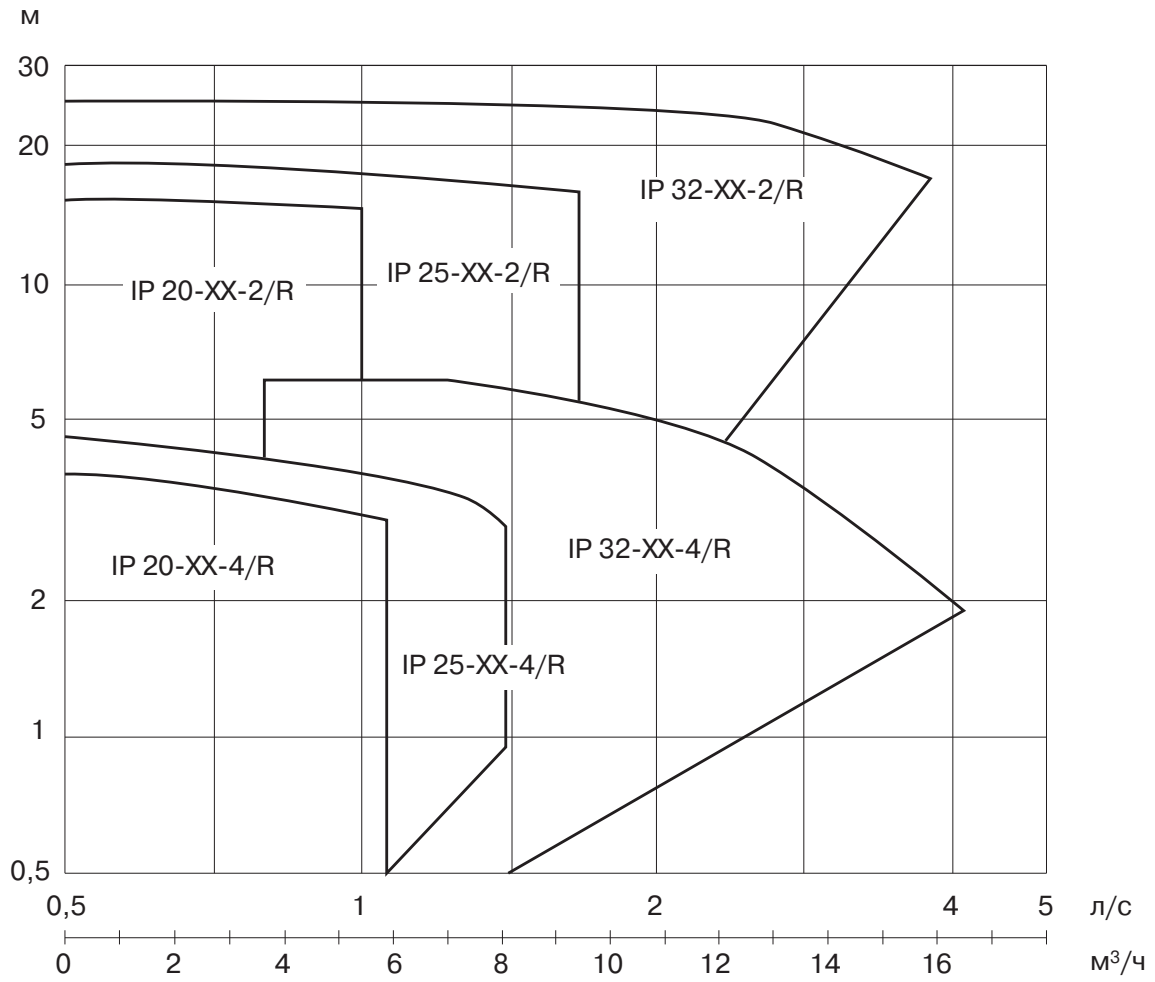

Температура жидкости и ограничения по давлению

Максимальная температура перекачиваемой жидкости насосов серии IP .../R с резьбовыми трубными соединениями от -15...+100 °C, кроме насосов серии IP 32.../R. Для всех насосов с рабочим колесом из бронзы и насосов серии IP 32.../R максимальная температура перекачиваемой жидкости от -15...+120 °C.
Максимальное рабочее давление насосов серии IP .../R с резьбовыми трубными соединениями 10 бар.

Конструкция насосного агрегата

Насос

Насосы серии IP .../R с резьбовыми трубными соединениями являются одноступенчатыми центробежными насосами моноблочной конструкции, оборудованными электродвигателями сухого типа. Рабочее колесо насоса устанавливается прямо на валу электродвигателя (без дополнительных муфтовых присоединений).

Электродвигатель

Электродвигатели в насосах серии IP .../R с резьбовыми трубными соединениями являются полностью закрытыми короткозамкнутыми электродвигателями с вентиляторным охлаждением. Конструкция электродвигателей рассчитана специально для работы в насосных агрегатах, гарантирует высокий КПД и бесшумную работу, а также подходит для работы с преобразователями частоты.

Напряжение	400/230 В, 3-фазный ток
Класс защиты корпуса	P 54
Класс изоляции	F
Максимальная температура окружающей среды	+ 45 °C

Примечание: по запросу могут быть поставлены насосы с электродвигателями, имеющими другое рабочее напряжение питания (например, однофазные), либо другие технические условия.

Соединение

Необходимо принять во внимание тот факт, что некоторые из насосов серии IP .../R с резьбовыми трубными соединениями поставляются только с фиксированной внутренней резьбой (DN 20), другие — либо с фиксированной внутренней резьбой, либо с трубными соединительными муфтами (DN 25 и DN 32).

Уплотнение вала

Уплотнения валов в насосах серии IP .../R с резьбовыми трубными соединениями — необслуживаемые одинарные механические (торцевые) уплотнения графит/керамика EPDM с резиновым сильфоном на валу.

Материалы

Материал корпуса	Фланец уплотнения	Рабочее колесо	Вал насоса	Примечания
Серый чугун EN-GJL-200	Серый чугун EN-GJL-200	Noryl GFN2	AISI 329	Любой насос может быть поставлен с рабочим колесом из бронзы

Монтаж и техническое обслуживание

Проектируя и осуществляя установку насоса, следует обратить внимание на следующее:

- вокруг насоса должно быть оставлено достаточно места для работ по его обслуживанию и проверки;
- над электродвигателем должен оставаться зазор, достаточный для того, чтобы узел электродвигателя можно было удалить из корпуса насоса;
- с обоих концов насоса должна иметься запорная арматура;
- следует обеспечить достаточную жесткость трубопровода, несущего на себе насос.

Расположение узла электродвигателя и клемной коробки может быть изменено путем отсоединения узла электродвигателя от корпуса насоса и последующей установки его в нужное положение.

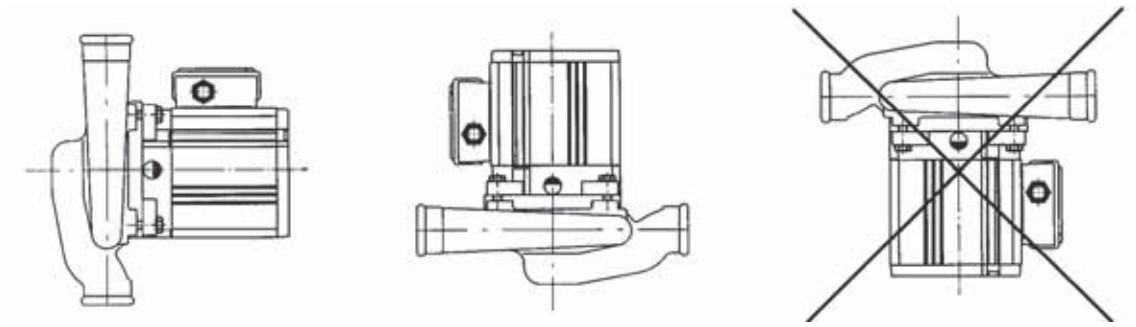

Примечание: подробную информацию касательно монтажа и технического обслуживания насосов серии IP .../R можно найти в руководствах, прилагаемых к насосам.

ТЕХНИЧЕСКИЕ ХАРАКТЕРИСТИКИ
НАСОСЫ СЕРИИ IP 20-70-4/R — IP 20-125-4/R, DN 20, 1450 ОБ./МИН.

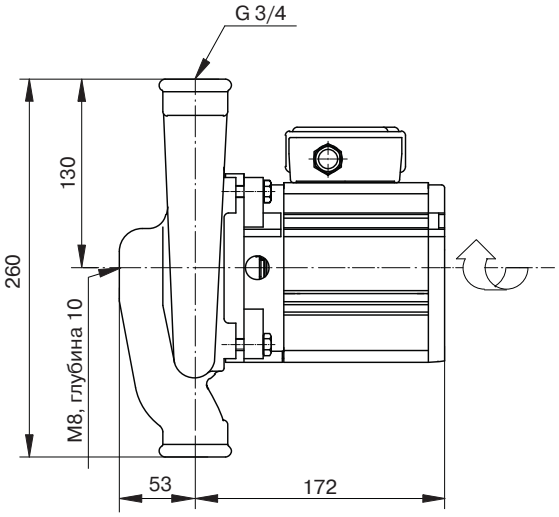

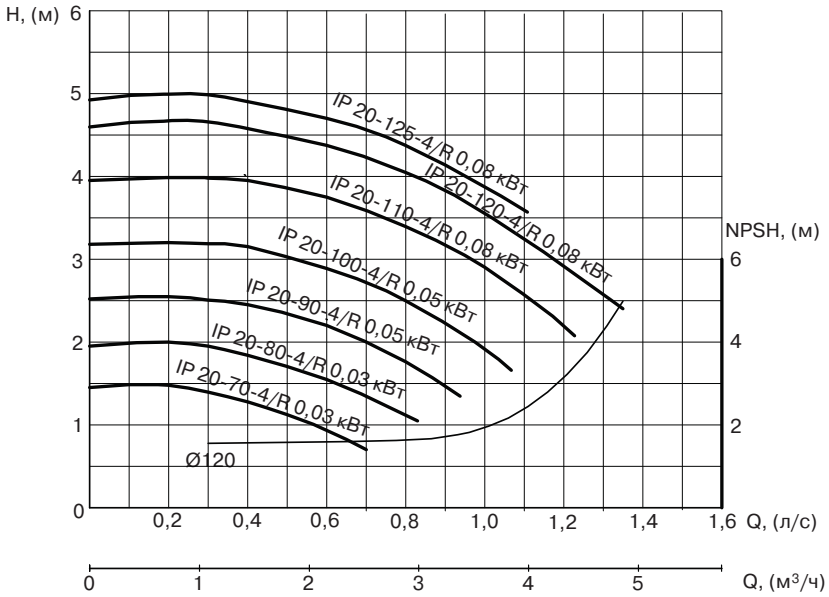

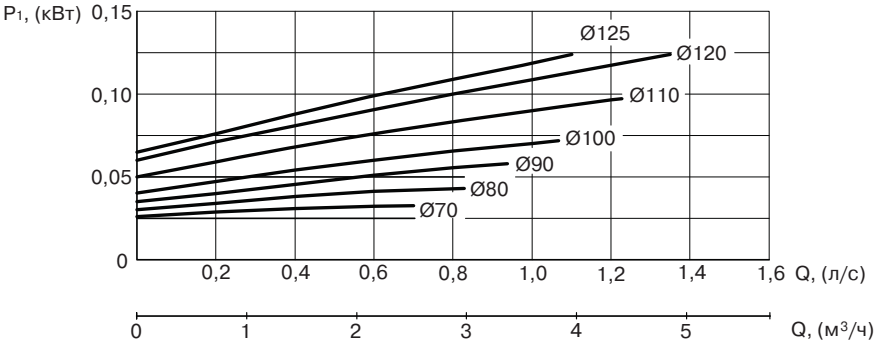

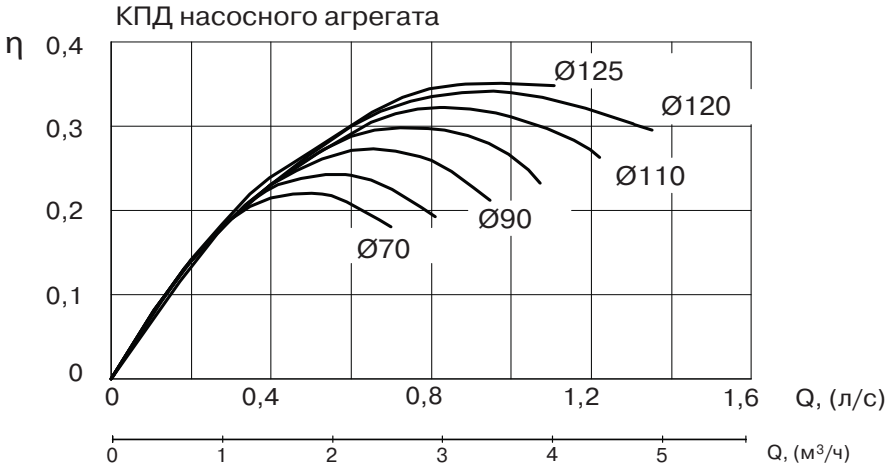

Модель	Номинальная мощность P_2, (кВт)	Номинальный ток In, (А)		Уровень шума, дБ (А)	Масса, (кг)
		1×220 В В	3×380 В		
IP 20-70-4/R	0,03	-	0,18	32	10
IP 20-80-4/R	0,03	-	0,18	32	10
IP 20-90-4/R	0,05	-	0,21	32	10
IP 20-100-4/R	0,05	-	0,21	32	10
IP 20-110-4/R	0,08	0,62	0,28	32	11
IP 20-120-4/R	0,08	0,62	0,28	32	11
IP 20-125-4/R	0,08	0,62	0,28	32	11

НАСОСЫ СЕРИИ IP 20-70-2/R — IP 20-125-2/R
DN 20, 2900 ОБ./МИН.

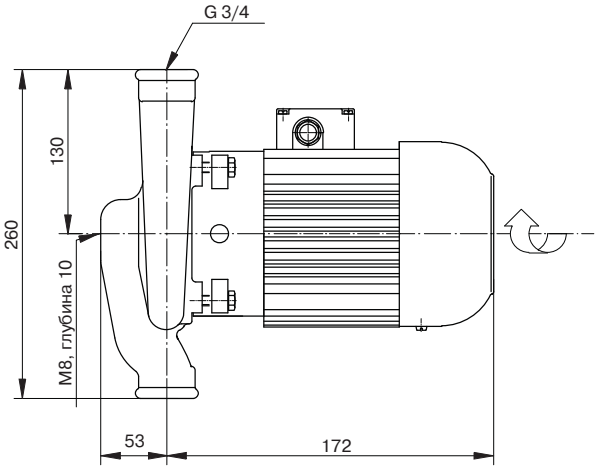

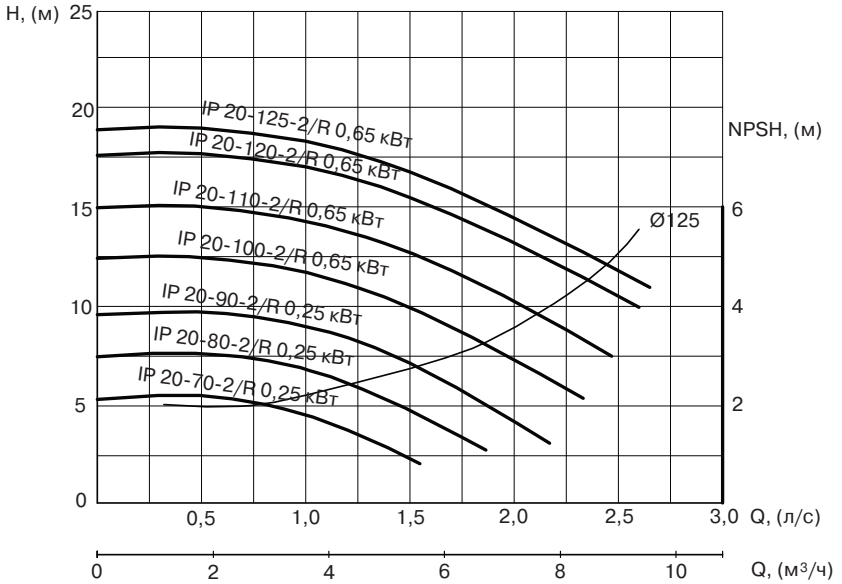

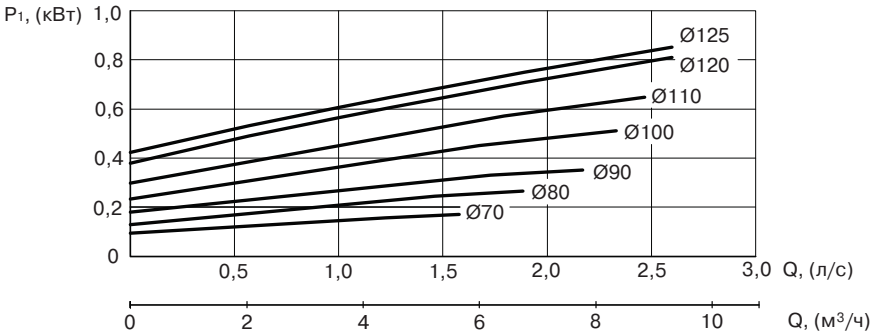

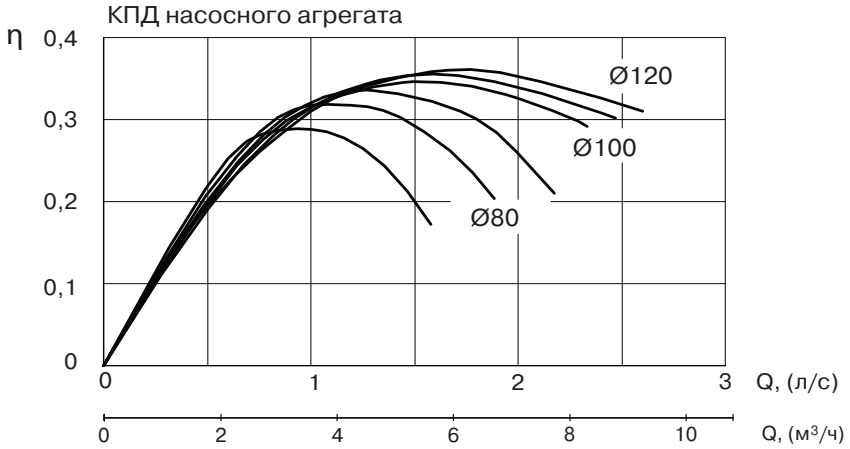

Модель	Номинальная мощность P_2, (кВт)	Номинальный ток In, (А)		Уровень шума, дБ (А)	Масса, (кг)
		1×220 В В	3×380 В		
IP 20-70-2/R	0,25	1,75	0,7	52	11
IP 20-80-2/R	0,25	1,75	0,7	52	11
IP 20-90-2/R	0,25	1,75	0,7	53	11
IP 20-100-2/R	0,65	4,5	1,8	53	15
IP 20-110-2/R	0,65	4,5	1,8	53	15
IP 20-120-2/R	0,65	4,5	1,8	53	15
IP 20-125-2/R	0,65	4,5	1,8	53	15

НАСОСЫ СЕРИИ IP 25-80-4/R — IP 25-125-4/R
DN 25, 1450 ОБ./МИН.

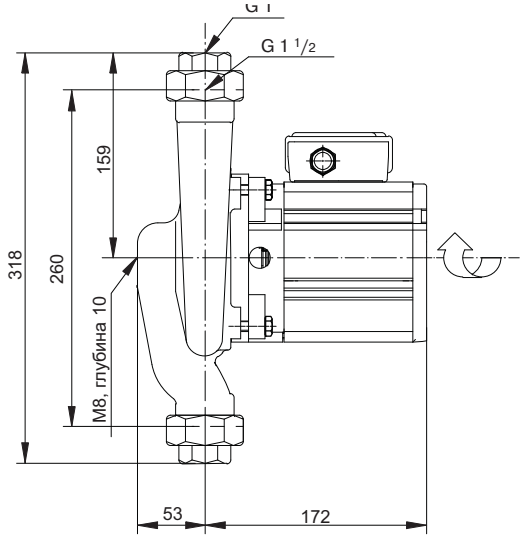

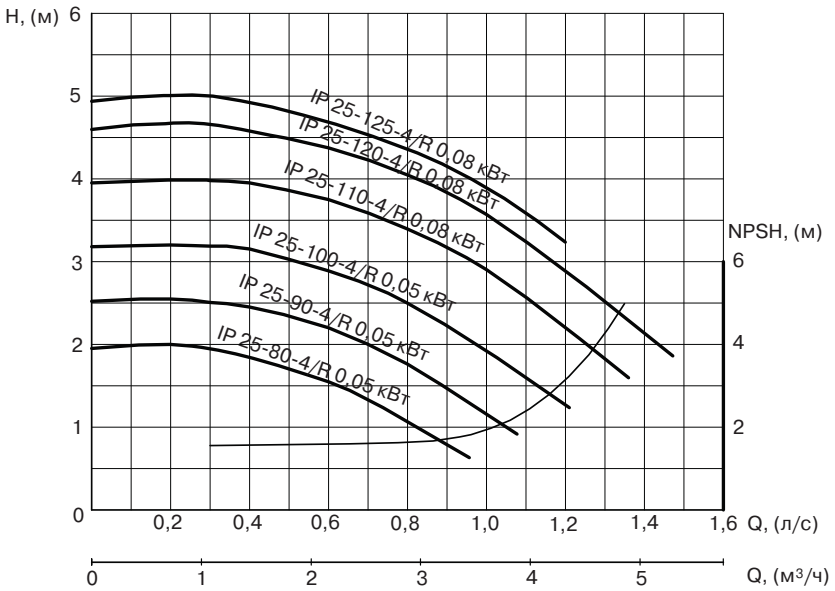

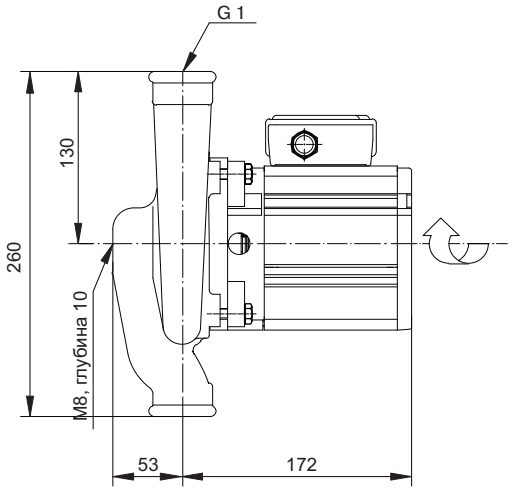

(по запросу)

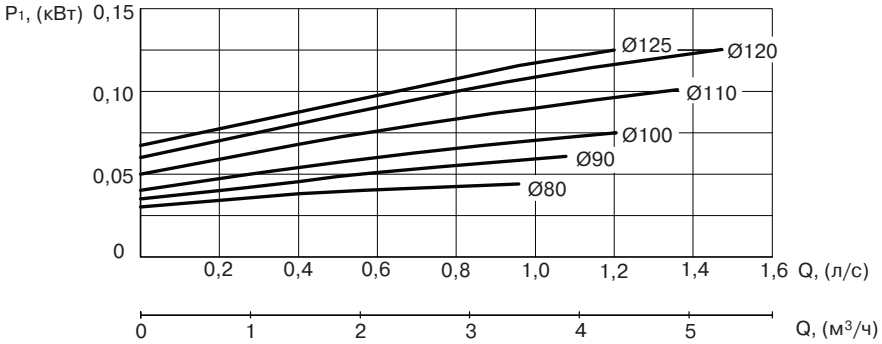

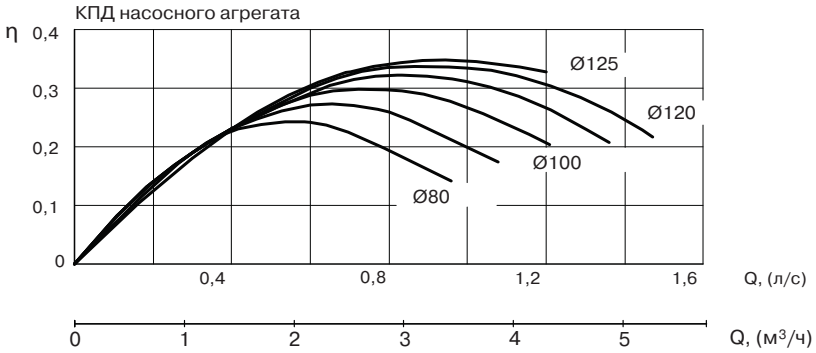

Модель	Номинальная мощность P_2, (кВт)	Номинальный ток In, (А)		Уровень шума, дБ (А)	Масса, (кг)	
		1×220 В В	3×380 В		1×220 В В	3×380 В
IP 25-80-4/R	0,05	0,47	0,21	32	11	9,5
IP 25-90-4/R	0,05	0,47	0,21	32	11	9,5
IP 25-100-4/R	0,05	0,47	0,21	32	11	9,5
IP 25-110-4/R	0,08	0,62	0,28	32	11	
IP 25-120-4/R	0,08	0,62	0,28	32	11	
IP 25-125-4/R	0,08	0,62	0,28	32	11	

НАСОСЫ СЕРИИ IP 25-80-2/R — IP 25-125-2/R
DN 25, 2900 ОБ./МИН.

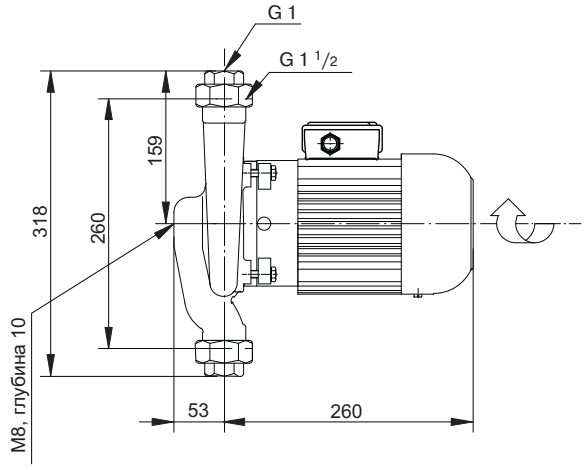

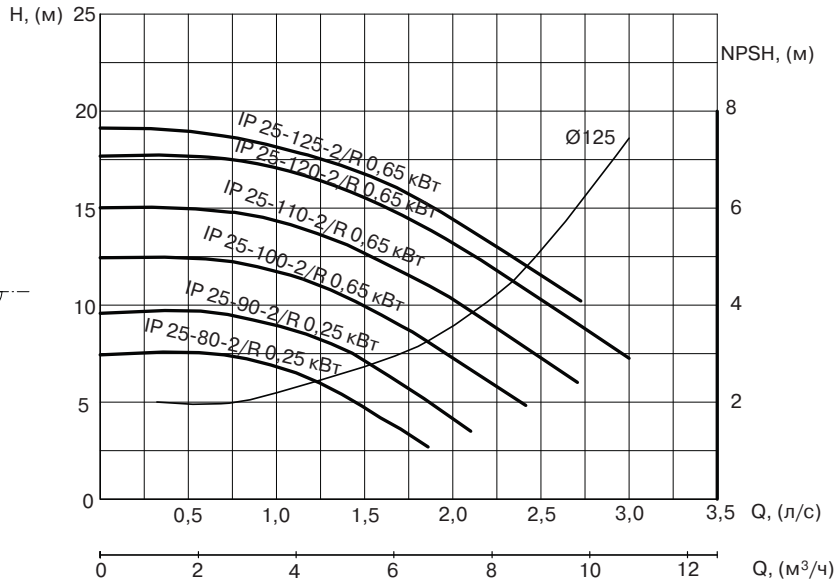

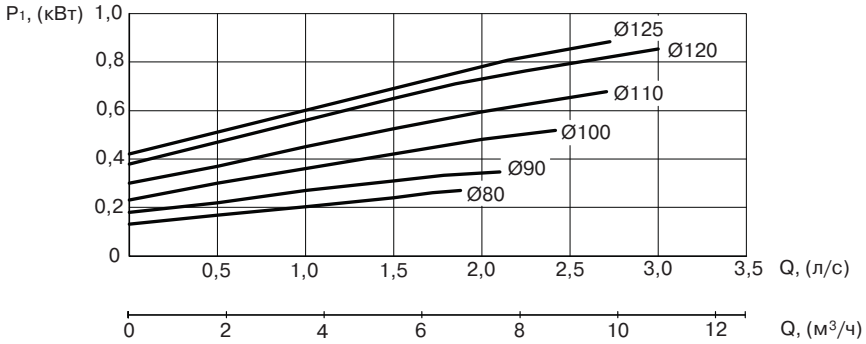

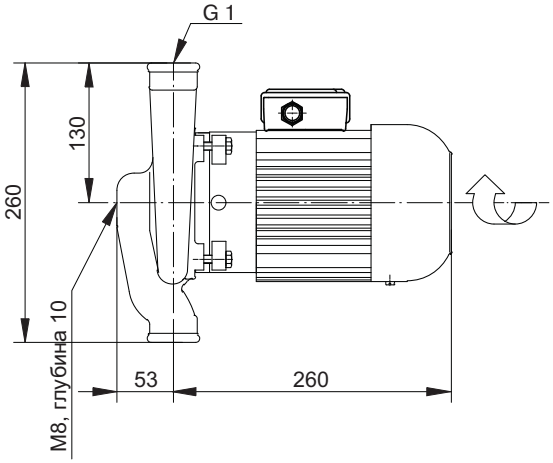

(по запросу)

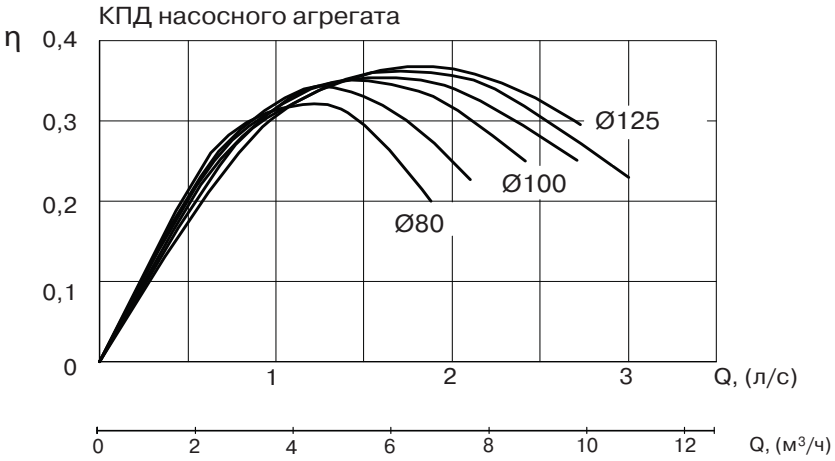

Модель	Номинальная мощность P_2, (кВт)	Номинальный ток In, (А)		Уровень шума, дБ (А)	Масса, (кг)
		1×220 В В	3×380 В		
IP 25-80-2/R	0,25	1,8	0,7	52	11
IP 25-90-2/R	0,25	1,8	0,7	52	11
IP 25-100-2/R	0,65	4,5	1,8	53	15
IP 25-110-2/R	0,65	4,5	1,8	53	15
IP 25-120-2/R	0,65	4,5	1,8	53	15
IP 25-125-2/R	0,65	4,5	1,8	53	15

НАСОСЫ СЕРИИ IP 32-70-4/R — IP 32-145-4/R
DN 32, 1450 ОБ./МИН.

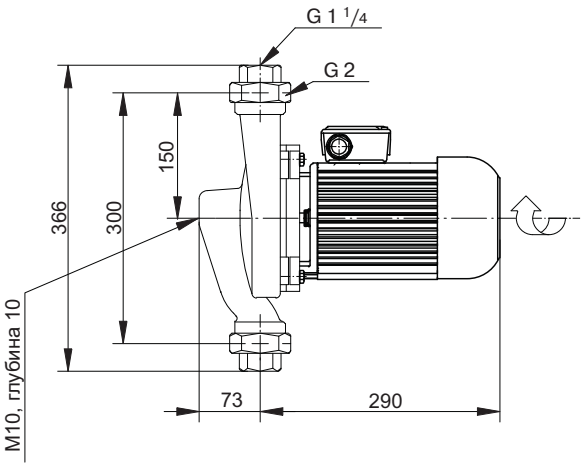

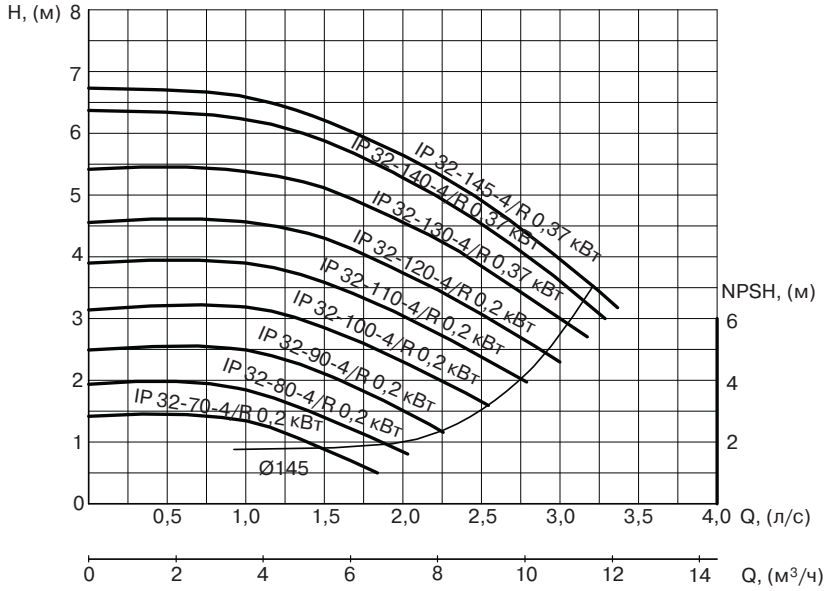

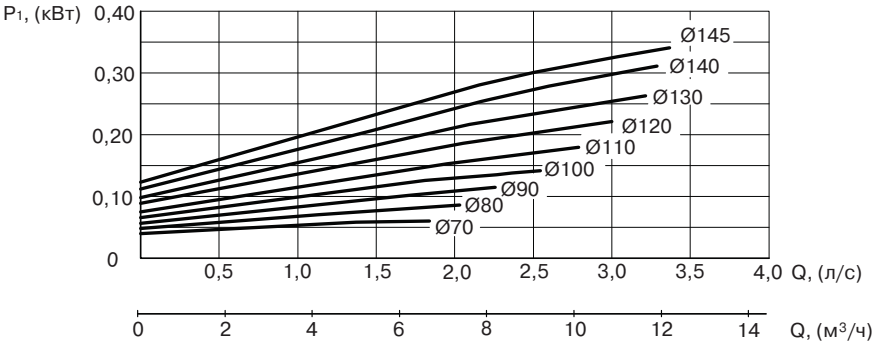

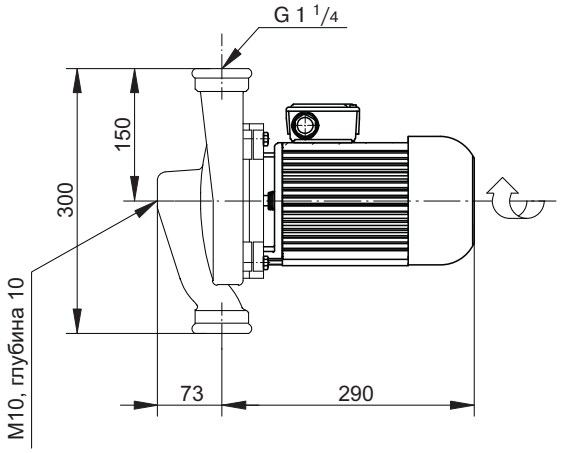

(по запросу)

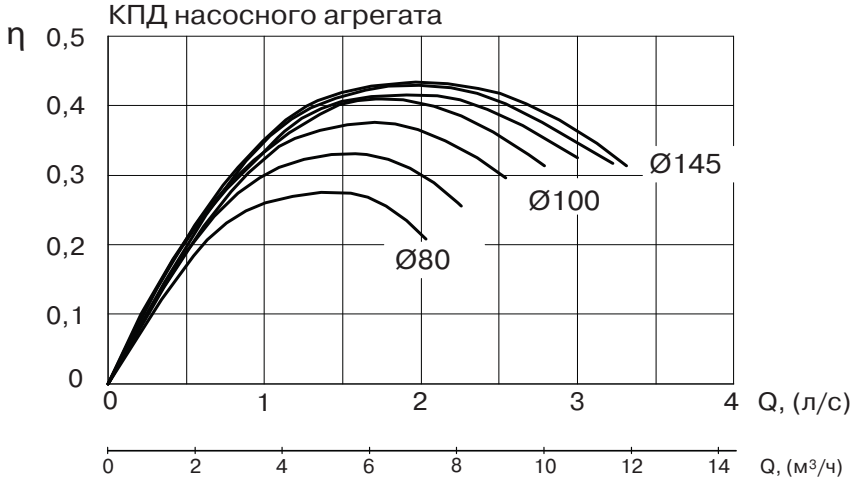

Модель	Номинальная мощность P_2, (кВт)	Номинальный ток In, (А)		Уровень шума, дБ (А)	Масса, (кг)
		1×220 В В	3×380 В		
IP 32-70-4/R	0,2	1,45	0,65	42	17
IP 32-80-4/R	0,2	1,45	0,65	42	17
IP 32-90-4/R	0,2	1,45	0,65	42	17
IP 32-100-4/R	0,2	1,45	0,65	42	17
IP 32-110-4/R	0,2	1,45	0,65	42	17
IP 32-120-4/R	0,2	1,45	0,65	42	17
IP 32-130-4/R	0,37	2,5	1,3	42	22
IP 32-140-4/R	0,37	2,5	1,3	42	22
IP 32-145-4/R	0,37	2,5	1,3	42	22

НАСОСЫ СЕРИИ IP 32-70-2/R — IP 32-145-2/R
DN 32, 2900 ОБ./МИН.

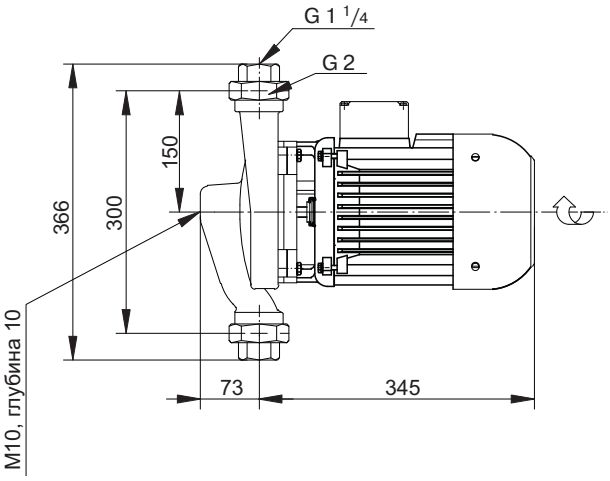

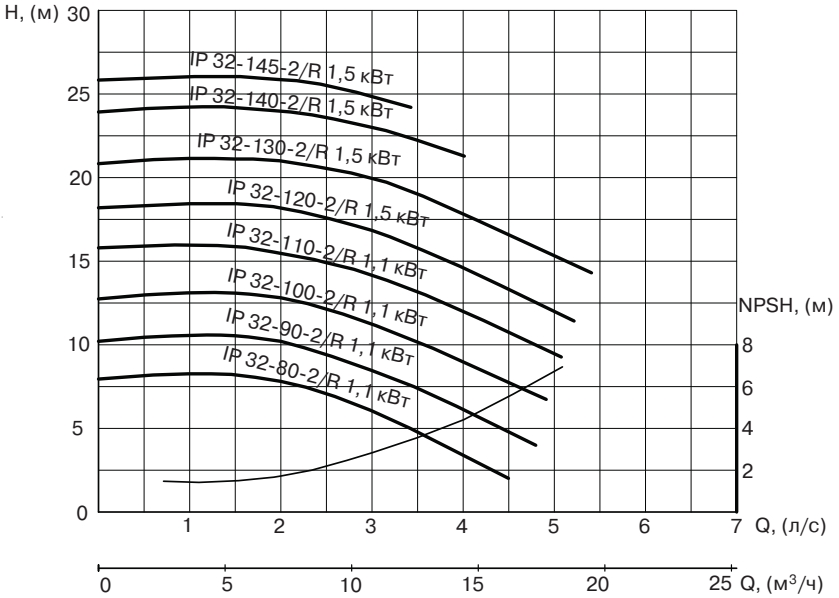

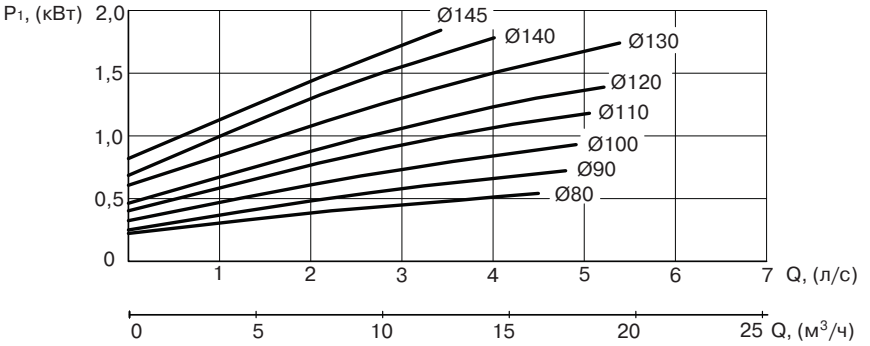

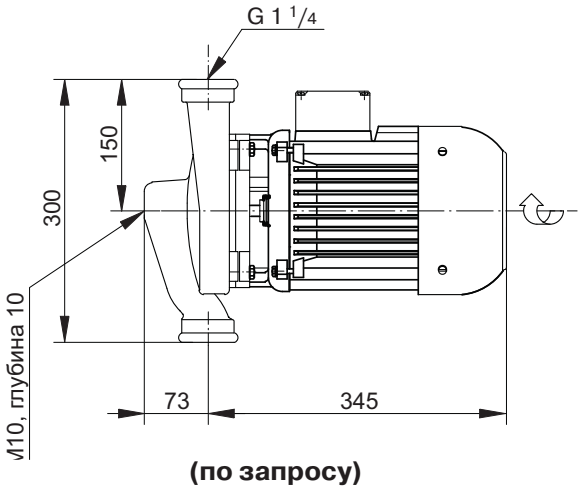

(по запросу)

КПД насосного агрегата

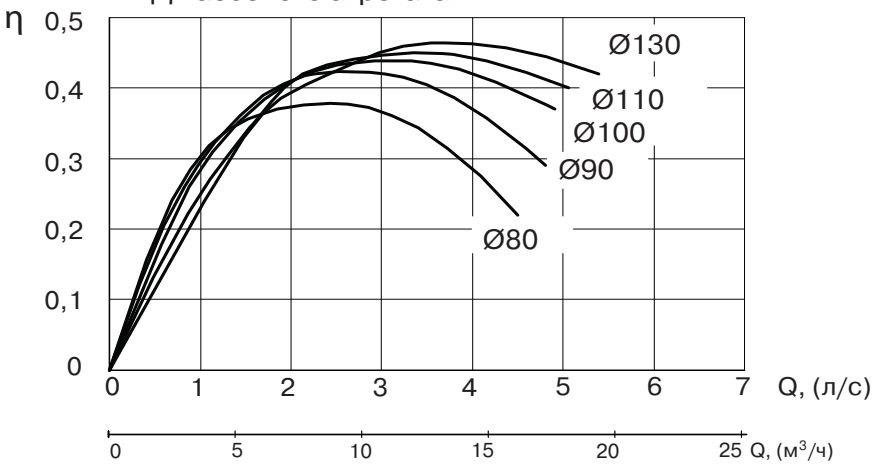

Модель	Номинальная мощность P_2, (кВт)	Номинальный ток In, (А)		Уровень шума, дБ (А)	Масса, (кг)
		1×220 В В	3×380 В		
IP 32-80-2/R	1,1	7,0	2,8	55	25
IP 32-90-2/R	1,1	7,0	2,8	55	25
IP 32-100-2/R	1,1	7,0	2,8	55	25
IP 32-110-2/R	1,1	7,0	2,8	55	25
IP 32-120-2/R	1,5	8,8	3,3	62	33
IP 32-130-2/R	1,5	8,8	3,3	62	33
IP 32-140-2/R	1,5	8,8	3,3	62	33
IP 32-145-2/R	1,5	8,8	3,3	62	33