ГАБАРИТНЫЕ РАЗМЕРЫ ДЛЯ НАСОСОВ СЕРИИ МНС 50 / 65

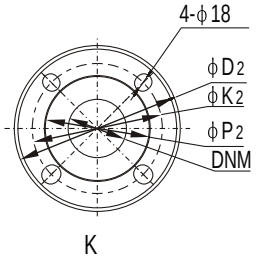

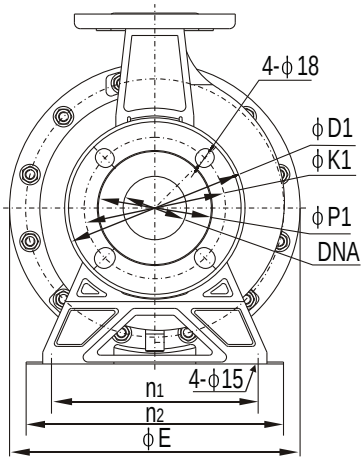

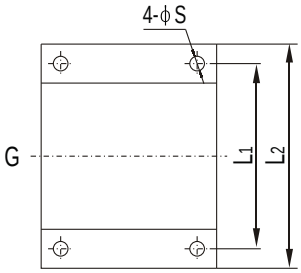

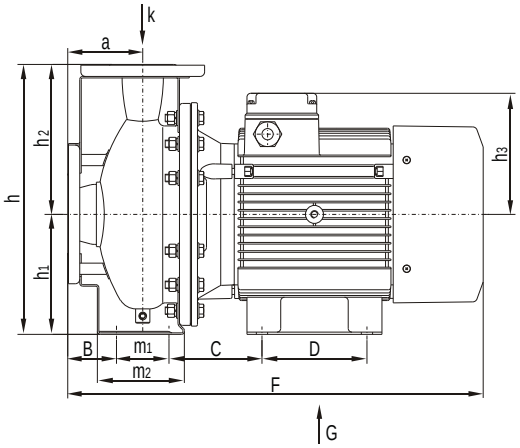

Модель	E	F	h	h1	h2	h3	a	m1	m2	n1	n2	B	C	D	S	L1	L2	D1	k1	P1	D2	K2	P2	DNA	DNM
МНС 50-32-160 / 1,1	210	395	255	112	143	134	80	70	115	160	190	45	95	90	12	125	155	165	125	96	140	100	76	50	32
МНС 50-32-160 / 1,5	210	395	255	112	143	134	80	70	115	160	190	45	95	90	12	125	155	165	125	96	140	100	76	50	32
МНС 50-32-160 / 2,2	210	428	255	112	143	119	80	70	115	160	190	45	111	100	12	160	190	165	125	96	140	100	76	50	32
МНС 50-32-200 / 3,0	300	460	340	160	180	119	80	70	118	190	240	45	109	100	12	160	190	165	125	96	140	100	76	50	32
МНС 50-32-200 / 4,0	300	498	340	160	180	142	80	70	118	190	240	45	114	140	15	190	225	165	125	96	140	100	76	50	32
МНС 65-40-125 / 1,5	210	395	255	112	143	134	80	70	115	160	190	45	95	90	12	125	155	185	145	115	150	110	80	65	40
МНС 65-40-125 / 2,2	210	425	255	112	143	119	80	70	115	160	190	45	111	100	12	160	190	185	145	115	150	110	80	65	40
МНС 65-40-125 / 3,0	250	460	292	132	160	119	80	70	118	190	240	45	110	100	12	160	190	185	145	115	150	110	80	65	40
МНС 65-40-160 / 4,0	250	498	292	132	160	142	80	70	118	190	240	45	114	140	15	190	225	185	145	115	150	110	80	65	40
МНС 65-40-200 / 5,5	300	554	360	160	200	162	100	70	118	212	264	65	124	140	15	190	230	185	145	115	150	110	80	65	40
МНС 65-40-200 / 7,5	300	592	360	160	200	162	100	70	118	212	264	65	124	140	15	190	230	185	145	115	150	110	80	65	40
МНС 65-50-125 / 3,0	250	455	292	132	160	119	80	70	115	190	240	45	110	100	12	160	190	185	145	115	165	125	96	65	50
МНС 65-50-125 / 4,0	250	498	292	132	160	142	80	70	115	190	240	45	114	140	15	190	225	185	145	115	165	125	96	65	50
МНС 65-50-160 / 5,5	300	554	360	160	200	162	100	70	118	212	264	65	124	140	15	190	230	185	145	115	165	125	96	65	50
МНС 65-50-200 / 7,5	300	592	360	160	200	162	100	70	118	212	264	65	124	140	15	190	230	185	145	115	165	125	96	65	50
МНС 65-50-200 / 9,2	300	623	360	160	200	179	100	70	118	212	264	65	161	140	15	216	255	185	145	115	165	125	96	65	50
МНС 65-50-200 / 11	300	623	360	160	200	179	100	70	118	212	264	65	161	140	15	216	255	185	145	115	165	125	96	65	50
МНС 65-50-160 / 5,5	300	554	360	160	200	162	100	70	118	212	264	65	124	140	15	190	230	185	145	115	165	125	96	65	50
МНС 65-50-200 / 7,5	300	592	360	160	200	162	100	70	118	212	264	65	124	140	15	190	230	185	145	115	165	125	96	65	50
МНС 65-50-200 / 9,2	300	623	360	160	200	179	100	70	118	212	264	65	161	140	15	216	255	185	145	115	165	125	96	65	50
МНС 65-50-200 / 11	300	623	360	160	200	179	100	70	118	212	264	65	161	140	15	216	255	185	145	115	165	125	96	65	50
МНС 80-65-125 / 9,2	256	636	340	160	180	179	100	95	152	212	250	53	175	140	15	216	255	200	160	132	185	145	115	80	65
МНС 80-65-160 / 11	300	705	360	160	200	255	100	95	152	212	250	53	140	210	15	254	320	200	2160	132	185	145	115	80	65
МНС 80-65-160 / 15	300	705	292	160	200	255	100	95	152	212	250	53	140	210	15	254	320	200	160	132	185	145	115	80	65
МНС 80-65-200 / 22	300	776	405	180	225	275	100	95	148	250	290	53	169	241	15	279	355	200	2160	132	185	145	115	80	65

ГАБАРИТНЫЕ РАЗМЕРЫ ДЛЯ НАСОСОВ СЕРИИ МНС 100

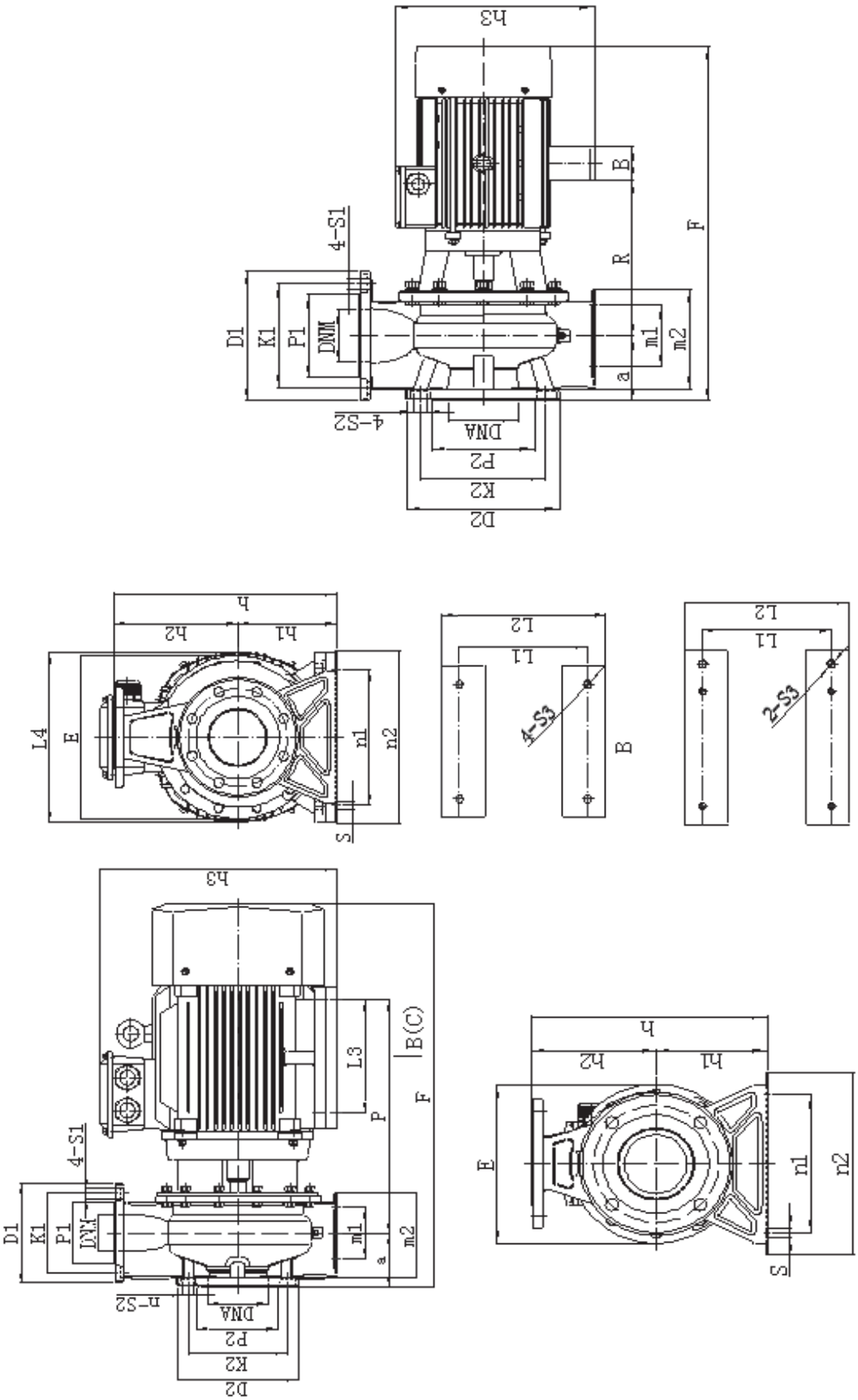

Модель	E	F	h	h1	h2	h3	a	m1	m2	nl	n2	S	B	R	P	L1	L2	L3	L4	S3	D2	K2	P2	S2	n	D1	K1	P1	S1	DNA	DNM
МНС 100-80-125 / 4,0	245	548	340	160	180	310	100	95	155	212	280	15	50	244	-	-	-	-	-	-	220	180	152	18	8	200	160	132	18	100	80
МНС100-80-125 / 5,5	245	604	340	160	180	327	100	95	155	212	280	15	-	-	354	216	248	140	344	12	220	180	152	18	8	200	160	132	18	100	80
МНС100-80-125 / 7,5	245	604	340	160	180	327	100	95	155	212	280	15	-	-	354	216	248	140	344	12	220	180	152	18	8	200	160	132	18	100	80
МНС100-80-160 / 9,2	301	606	360	160	200	327	100	95	155	212	280	15	-	-	356	216	248	140	344	12	220	180	152	18	8	200	160	132	18	100	80
МНС100-65-200 / 15,0	301	688	405	180	225	432	100	95	155	250	320	15	-	-	483	254	314	-	314	15	220	180	152	18	8	185	145	118	18	100	65
МНС100-65-200 / 18,5	301	732	405	180	225	432	100	95	155	250	320	15	-	-	527	254	314	-	314	15	220	180	152	18	8	185	145	118	18	100	65