Электрод проводимости серии EC-1

Электрод проводимости (EC-1) определяет проводимость воды и посылает сигнал при превышении уровня проводимости (выбирается на контроллере солесодержания).

Коллектор электрода проводимости EC-1 позволяет установить датчик проводимости вне котла.

Коллектор электрода проводимости
Номинальное давление — PN 4,0 МПа.

Фланцевое соединение — DN 20 мм.

Рекомендуется присоединить промывочный кран ½" к сливной трубе для периодической промывки от грязи и отложений, которую необходимо осуществлять в течении 2–3 секунд по крайней мере каждые 8 часов.

Размеры электрода проводимости, (мм)

R	H	h1	h2	L	Масса, (кг)
1"	419	252	167	53	0,97

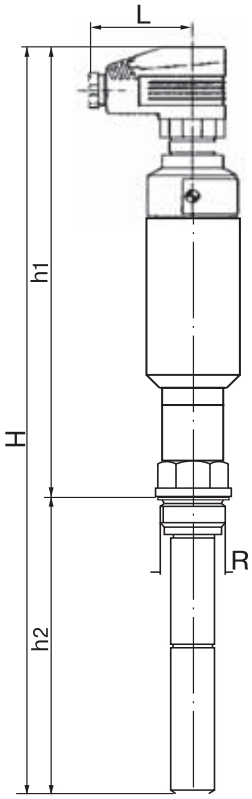

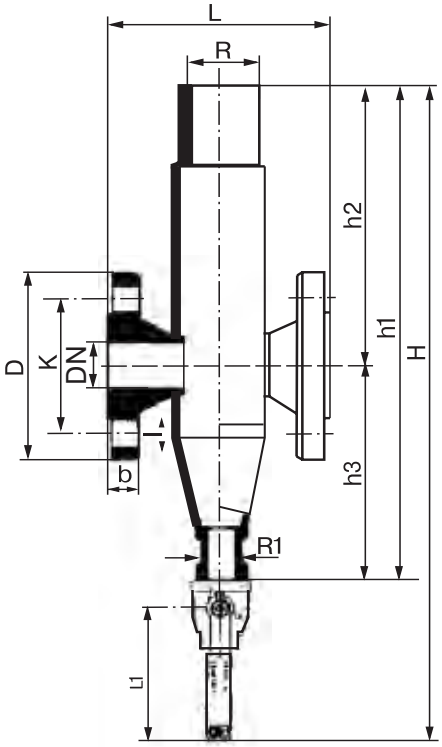

Размеры коллектора электрода проводимости, (мм)

Артикул	R	R1	DN	H1	h1	h2	h3	L	L1	D	K	I	b	Масса, (кг)
BA01A143545	1"	½"	20	390	267	157	110	115	100	105	75	14	18	3,33