Контроллер уровня серий RN-1, RS-1

Технические характеристики	
Напряжение	220 В ±10 % 50/60 Гц
Потребление	Примерно 6 Вт (RN-1), 10 Вт (RS-1)
Релейный выключатель	250 В, 5 А
Напряжение электрода	Гальванически изолированные от сети. 7 В переменного тока
Задержка обесточивания выходного реле	10 с. (RN-1), 5 с. (RS-1)
Минимальная рабочая проводимость	3 µs/см (RN-1), 0,05 — г 1 µs/см (RS-1)
Температура окр. среды	0...+55 °C
Класс защиты контроллера	IP10

RS-1

RN-1

Размеры, (мм)

Тип		H	F	F1	F2	L	K	K1	K2	I	Масса, (кг)
RN-1		157	210	189	17	86	52	72	57	6	0,9
RS-1		157	210	189	17	86	52	72	57	6	0,9
19" стойки	1	157	210	189	17	86	52	72	57	6	0,32
	2	157	210	189	17	132	98	118	57	6	0,37
	3	157	210	189	17	177	143	163	57	6	0,43
	4	157	210	189	17	223	189	209	57	6	0,48
	5	157	210	189	17	269	235	255	57	6	0,53

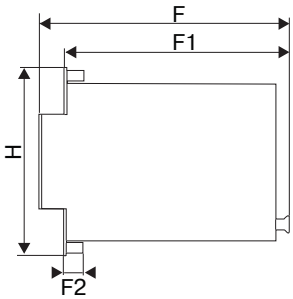

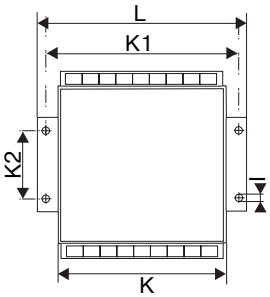

Модель	Артикул
RN-1	HZ02A118049
RS-1	HZ02A118058

Установка

Контроллеры поставляются в отдельных 19" стойках DIN-41494. По заказу могут быть поставлены от 2 до 5 контроллеров в одной стойке, включая контроллер деминерализации RD-1 в сборе.
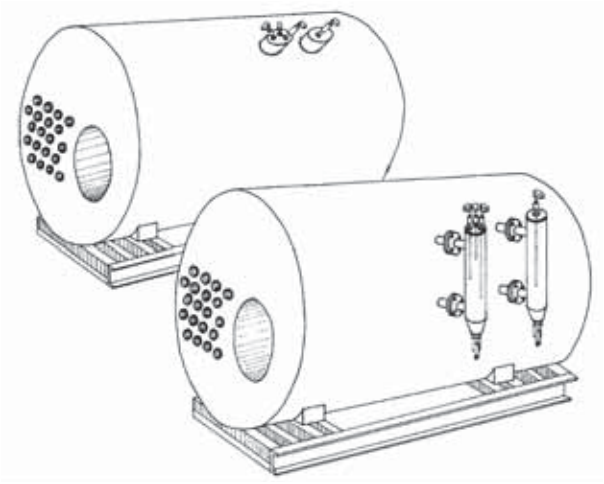
Пример установки