Исполнение клапана серии SIV-SS с коллектором пробы

Описание

- Межфланцевый клапан для отбора проб для установки на горизонтальный или вертикальный трубопровод.
- Корпус из нержавеющей стали 1.4408 или 1.4404 / футеровка PFA.
- Безопасное и простое управление с помощью штурвала с возвратной пружиной (НЗ), рукоятки с возвратной пружиной (НЗ).
- Коллектор для пробы из нерж. стали 316L для пробы, объём пробы ок. 100 мл.
- Штурвал коллектора из нерж. стали 1.4408.

Опции

- Адаптер-заглушка из PP (полипропилен)
- Игольчатый адаптер из нерж. стали

Габаритные размеры

DN		H2	L	M	Масса, (кг)
мм	дюйм				
20	3/4"	347	63	255	7,6
40	1 1/2"	355	71	263	8,2
50	2"	361	77	269	8,9
80	3"	388	91	283	9,6
100	4"	405	103	295	17,8
150	6"	429	127	319	24,0

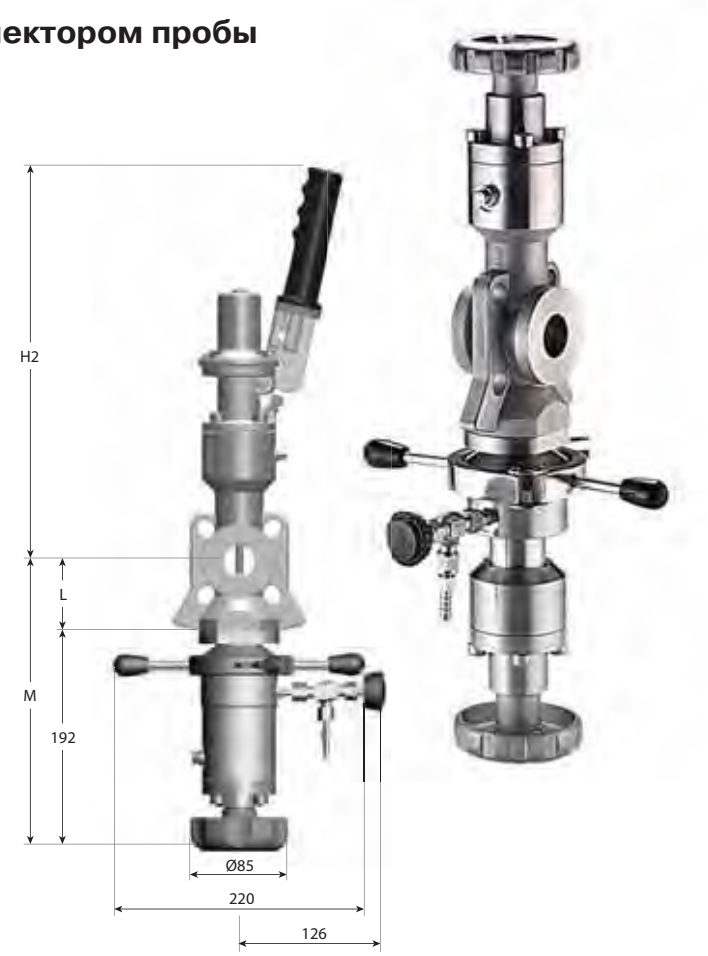

Опции/Аксессуары

Пневмопривод линейного типа (НЗ)

Безопасный шкаф 1.4301 (SS304)

Фланцевый вентиль для отбора проб, 1.4408 (CF-8M), штурвал, 90° адаптер

DN 15/ 1/2", SS316L

Поддержка емкости

С обогревом SS304

Другие опции

- Фланцы корпуса с радиальными выступами, присоединение Tri-clamp или резьбовое;
- Удлинение штока, безопасная металлическая корзина, адаптер подключения и т. д.