Ороситель спринклерный 3/4", K–115, розеткой вверх, розеткой вниз, универсальный, Reliable (США)

Описание

Автоматические спринклеры с термочувствительной разрушаемой колбой стандартного реагирования.

Принцип работы

При пожаре высокая температура заставляет жидкость в стеклянной колбе расширяться, в результате чего колба разрушается и освобождает пружину запорного устройства. Вода поступает из отверстия на розетку оросителя, которая разбрызгивает воду, локализуя или ликвидируя возгорание.

Технические характеристики

Средняя интенсивность орошения для защищаемой площади при высоте установки 2,5 м и рабочем давлении Р 0,1 (0,3) МПа — не менее 0,11 (0,17) дм^3/с×м^2.

Спецификация

1	Розетка	Латунь CDA Alloy 260
2	Фиксирующий винт	Бронза CDA Alloy 360
3	Стеклянная колба	Стекло, раствор глицерина
4	Рама	Латунь DZR Brass
5	Заглушка	Бронза CDA Alloy 651
6	Пружина	Никелевый сплав Nickel Alloy 440

Таблица температур

Температура срабатывания	Цвет колбы
57 °C	Оранжевый
68 °C	Красный
79 °C	Желтый
93 °C	Зеленый
141 °C	Голубой
182 °C	Фиолетовый

Сертификаты соответствия

Соответствует требованиям технического регламента пожарной безопасности (Федеральный закон от 22.07.2008 №123-ФЗ), UL, FM, VdS.

Пример заказа

Ороситель 3/4", RA1325, розеткой вверх, 68 °C, K–115, колба 5 мм, бронза.

Установка

Ороситель устанавливается в соответствии с паспортом, стандартами по монтажу, нормативами и требованиями соответствующих органов. Минимальное рекомендованное расстояние между оросителями 1,8 м.

Для монтажа/демонтажа используйте только ключ модели D.

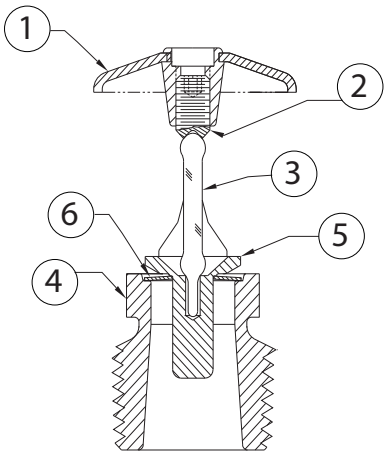

Модель	Описание
R1722	Ороситель спринклерный розеткой вверх 3/4", K–115, колба 5 мм
R3622	Ороситель спринклерный розеткой вверх 3/4", K–115, колба 3 мм
R1712	Ороситель спринклерный розеткой вниз 3/4", K–115, колба 5 мм
R3612	Ороситель спринклерный розеткой вниз 3/4", K–115, колба 3 мм
R1772	Ороситель спринклерный универсальный 3/4", K–115, колба 5 мм
R3672	Ороситель спринклерный универсальный 3/4", K–115, колба 3 мм

Карта орошения (R1712, R3612)

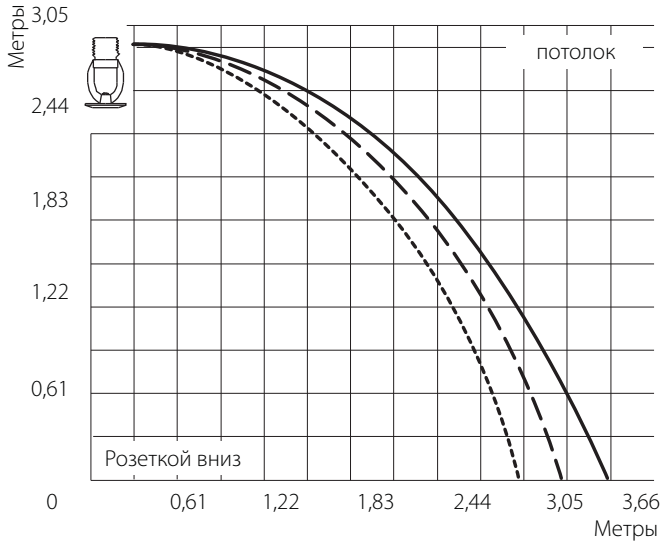

Карта орошения (R1722, R3622)

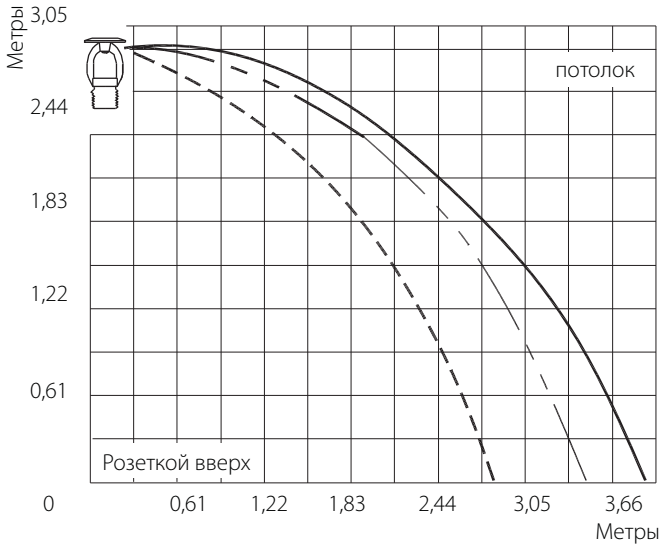

Карта орошения (R1772, R3672)

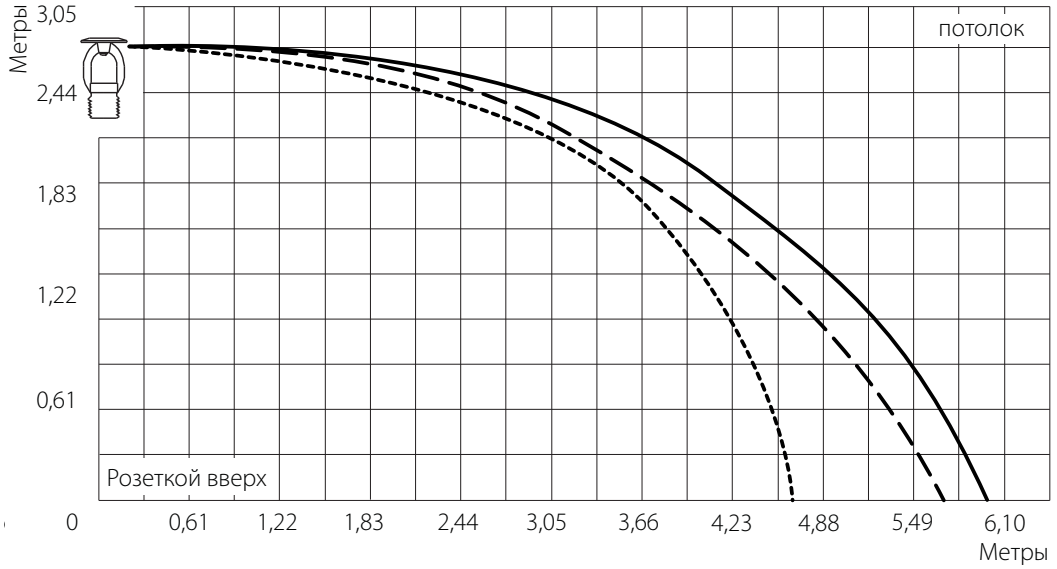

Карта орошения (R1772, R3672)

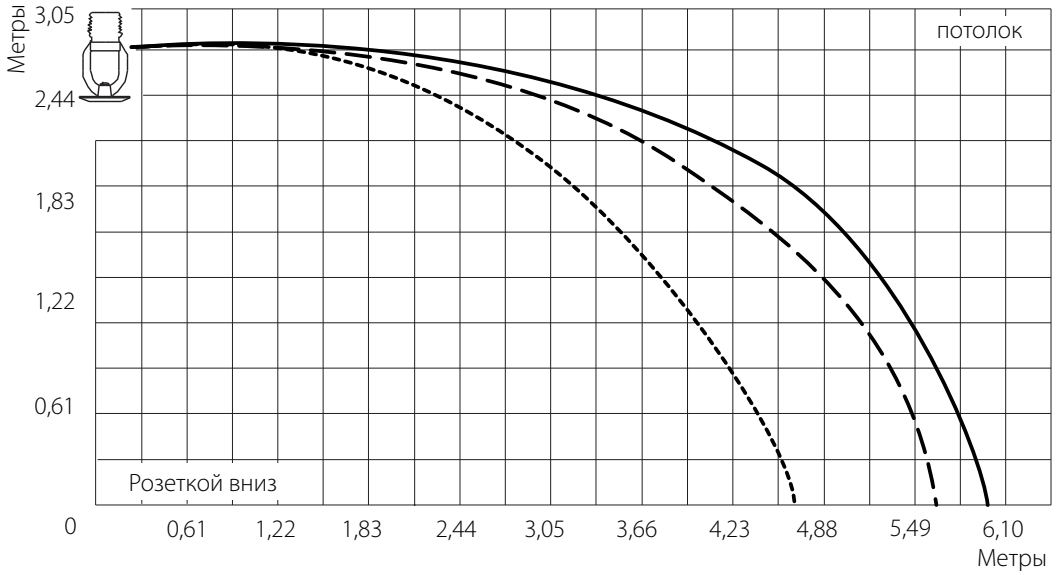

0,2 МПа ——— 0,1 МПа — — — 0,048 МПа --------