Клапаны с пневмоприводом

2/2 ходовые, фланцевое присоединение DN 15, 20, 25, 32, 40, 50

Серии PP1060.00...05/ PP1061.00...05

Нормально закрытые

Нормально открытые

Особенности

- Предназначены для управления нейтральными и агрессивными жидкостями и газами: вода, воздух, пар, природный газ, химические и органические вещества, продукты переработки нефти, фармацевтические и пищевые среды в широком диапазоне применений .
- Температура рабочей среды: –10...+180 °C.
- Высокая пропускная способность благодаря угловой форме протока.
- Надежность, компактность, высокое качество исполнения, продолжительный срок службы, коррозионная стойкость.
- Широкий диапазон рабочих давлений, пропускных способностей и проходных сечений.
- Подходит для вакуумных применеий.
- Подходит для тяжелых условий эксплуатации.
- Применения: обработка водой, стерилизация, покраска, очистные сооружения и т. д.
- Клапаны имеют всю необходимую разрешительную документацию.
- Стандарт трубного присоединения G (BSP) (ISO 228-1), другие трубные присоединения — по запросу (NPT (ANSI 1.20.3)).

PP1060.00...05 (НЗ) *PP1061.00...05 (НО)*

Конструкция

Корпус	Нерж. сталь AISI 316
Привод	Нерж. сталь AISI 316
Внутренние детали	Нерж. сталь
Уплотнение	PTFE
Седло	Нерж. сталь
Корпус — никелированная латунь — по запросу	

Технические характеристики

Макс. допустимое давление: 16 бар.

Давление управляющей среды: 4–6 бар.

Присоединение распределительного клапана: G 1/4".

Габаритные размеры, (мм)

DN	A	B	C
15	150	178	96
20	150	185	96
25	160	185	96
32	180	234	112
40	200	240	112
50	230	248	112

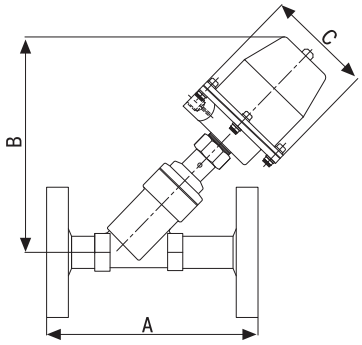

Полезная информация

1 бар: 14,5 PSI: 10 м H_2O: 10 Н/см^2: 1 кг/см^2: 10^5 Па; 1 PSI: 69 мбар;
1 м^3/ч: 4,405 галлон/мин: 16,7 л/мин.; 1 галлон/мин.: 0,227 м^3/ч; Cv: 1,16 Kv; 0 °C: 89,6 F.

Уплотнения: PTFE — политетрафторэтилен, FPM (VITON) — фторэластомер, EPDM — этилен-пропиленовый эластомер.

присоед. размер	проход. сечение	номер по каталогу	пропускная способность Kv	перепад давления, (бар)		температура рабочей среды, (°C)		Ø привода	материал корпуса и привода	уплотнение	масса
DN	мм		л/мин	мин.	макс.	мин.	макс.	мм			кг
15	15	PP106000150T	98	0	16	–10	+180	63	нерж. сталь	PTFE	3,45
20	20	PP106001200T	170	0	12	–10	+180	63	нерж. сталь	PTFE	3,69
25	25	PP106002250T	305	0	8	–10	+180	63	нерж. сталь	PTFE	4,17
32	32	PP106003320T	460	0	12	–10	+180	80	нерж. сталь	PTFE	7,70
40	40	PP106004400T	750	0	8	–10	+180	80	нерж. сталь	PTFE	8,80
50	50	PP106005500T	1050	0	6	–10	+180	80	нерж. сталь	PTFE	9,10
15	15	PP106100150T	98	2	8	–10	+180	63	нерж. сталь	PTFE	3,45
20	20	PP106101200T	170	2	8	–10	+180	63	нерж. сталь	PTFE	3,69
25	25	PP106102250T	305	2	8	–10	+180	63	нерж. сталь	PTFE	4,17
32	32	PP106103320T	460	2	8	–10	+180	80	нерж. сталь	PTFE	7,70
40	40	PP106104400T	750	2	8	–10	+180	80	нерж. сталь	PTFE	8,80
50	50	PP106105500T	1050	2	8	–10	+180	80	нерж. сталь	PTFE	9,10