Клапаны с пневмоприводом

2/2 ходовые, резьбовое присоединение G 1/2", G 3/4", G 1"

Серия PP1070.00...02

Нормально закрытые

Особенности

- Предназначены для управления нейтральными и агрессивными жидкостями и газами: вода, воздух, пар, природный газ, химические и органические вещества, продукты переработки нефти, фармацевтические и пищевые среды в широком диапазоне применений.
- Температура рабочей среды: –10...+180 °C.
- Высокая пропускная способность благодаря угловой форме протока.
- Надежность, компактность, высокое качество исполнения, продолжительный срок службы, коррозионная стойкость.
- Широкий диапазон рабочих давлений, пропускных способностей и проходных сечений.
- Подходит для вакуумных применеий.
- Подходит для тяжелых условий эксплуатации.
- Применения: обработка водой, стерилизация, покраска, очистные сооружения и т. д.
- Клапаны имеют всю необходимую разрешительную документацию.
- Стандарт трубного присоединения G (BSP) (ISO 228-1), другие трубные присоединения — по запросу (NPT (ANSI 1.20.3)).

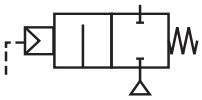

PP1070.00...02 (НЗ)

Конструкция

Корпус	Нерж. сталь AISI 316
Привод	Нерж. сталь AISI 316
Внутренние детали	Нерж. сталь
Уплотнение	PTFE
Седло	Нерж. сталь

Технические характеристики

Макс. допустимое давление: 40 бар.

Давление управляющей среды: 4–6 бар.

Присоединение распределительного клапана: G 1/4".

Габаритные размеры, (мм)

DN	G	A	B	C	D	E
15	1/2	72	188	110	210	30
20	3/4	81	195	110	215	36
25	1	97	197	110	215	42

Уплотнения — FPM (VITON), EPDM — по запросу

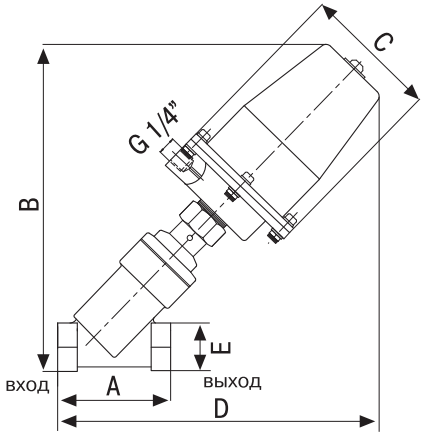

Полезная информация

1 бар: 14,5 PSI: 10 м H_2O: 10 Н/см^2:1 кг/см^2: 10^5 Па; 1 PSI: 69 мбар;
1 м^3/ч: 4,405 галлон/мин: 16,7 л/мин.; 1 галлон/мин.: 0,227 м^3/ч; Cv: 1,16 Kv; 0 °C: 89,6 F.

Уплотнения: PTFE — политетрафторэтилен, FPM (VITON) — фторэластомер, EPDM — этилен-пропиленовый эластомер.

присоед. размер	проход. сечение	номер по каталогу	пропускная способность Kv	перепад давления, (бар)		температура рабочей среды, (°C)		Ø привода	материал корпуса и привода	уплотнение	масса
G	мм		л/мин	мин.	макс.	мин.	макс.	мм			кг
1/2	15	PP107000150T	98	0	40	–10	+180	80	нерж. сталь	PTFE	3,35
3/4	20	PP107001200T	170	0	30	–10	+180	80	нерж. сталь	PTFE	3,58
1	25	PP107002250T	305	0	20	–10	+180	63	нерж. сталь	PTFE	4,05