Клапаны с пневмоприводом

2/2 ходовые, присоединение под сварку G 1/2", G 3/4", G 1", G 1 1/4", G 1 1/2", G 2"

Серии PP1040.00...05/ PP1041.00...05

Нормально закрытые

Нормально открытые

Особенности

- Предназначены для управления нейтральными и агрессивными жидкостями и газами: вода, воздух, пар, природный газ, химические и органические вещества, продукты переработки нефти, фармацевтические и пищевые среды в широком диапазоне применений.
- Температура рабочей среды: –10...+180 °C.
- Высокая пропускная способность благодаря угловой форме протока.
- Надежность, компактность, высокое качество исполнения, продолжительный срок службы, коррозионная стойкость.
- Широкий диапазон рабочих давлений, пропускных способностей и проходных сечений.
- Подходит для вакуумных применеий.
- Подходит для тяжелых условий эксплуатации.
- Применения: обработка водой, стерилизация, покраска, очистные сооружения и т. д.
- Клапаны имеют всю необходимую разрешительную документацию.
- Стандарт трубного присоединения G (BSP) (ISO 228-1), другие трубные присоединения — по запросу (NPT (ANSI 1.20.3)).

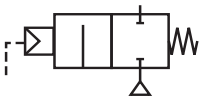

PP1040.00...05 (НЗ)

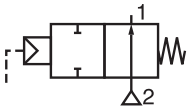

PP1041.00...05 (НО)

Конструкция

Корпус	Нерж. сталь AISI 316
Привод	Нерж. сталь AISI 316
Внутренние детали	Нерж. сталь
Уплотнение	PTFE
Седло	Нерж. сталь
Корпус — никелированная латунь — по запросу	

Технические характеристики

Макс. допустимое давление: 16 бар.

Давление управляющей среды: 4–6 бар.

Присоединение распределительного клапана: G 1/4".

Габаритные размеры, (мм)

DN	A	B	C
15	150	178	96
20	150	185	96
25	160	185	96
32	180	234	112
40	200	240	112
50	230	248	112

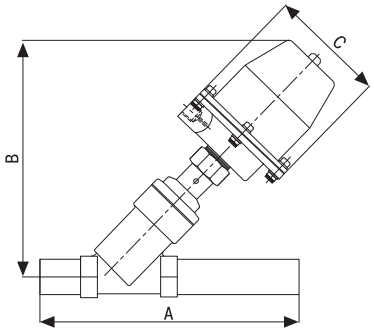

Полезная информация

1 бар: 14,5 PSI:10 м H_2O:10 Н/см^2: 1 кг/см^2: 10^5 Па; 1 PSI: 69 мбар;
1 м^3/ч: 4,405 галлон/мин: 16,7 л/мин.; 1 галлон/мин.: 0,227 м^3/ч; Cv: 1,16 Kv; 0 °C: 89,6 F.

Уплотнения: PTFE — политетрафторэтилен, FPM (VITON) — фторэластомер, EPDM — этилен-пропиленовый эластомер.

присоед. размер	проход. сечение	номер по каталогу	пропускная способность Kv	перепад давления, (бар)		температура рабочей среды, (°C)		Ø привода	материал корпуса и привода	уплотнение	масса
G	мм		л/мин	мин.	макс.	мин.	макс.	мм			кг
1/2	15	PP104000150T	98	0	16	–10	+180	63	нерж. сталь	PTFE	2,26
3/4	20	PP104001200T	170	0	12	–10	+180	63	нерж. сталь	PTFE	2,42
1	25	PP104002250T	305	0	8	–10	+180	63	нерж. сталь	PTFE	2,73
1 1/4	32	PP104003320T	460	0	12	–10	+180	80	нерж. сталь	PTFE	5,10
1 1/2	40	PP104004400T	750	0	8	–10	+180	80	нерж. сталь	PTFE	5,65
2	50	PP104005500T	1050	0	6	–10	+180	80	нерж. сталь	PTFE	6,00
1/2	15	PP104100150T	98	2	8	–10	+180	63	нерж. сталь	PTFE	2,26
3/4	20	PP104101200T	170	2	8	–10	+180	63	нерж. сталь	PTFE	2,42
1	25	PP104102250T	305	2	8	–10	+180	63	нерж. сталь	PTFE	2,73
1 1/4	32	PP104103320T	460	2	8	–10	+180	80	нерж. сталь	PTFE	5,10
1 1/2	40	PP104104400T	750	2	8	–10	+180	80	нерж. сталь	PTFE	5,65
2	50	PP104105500T	1050	2	8	–10	+180	80	нерж. сталь	PTFE	6,00