Поплавково-термостатические конденсатоотводчики повышенной пропускной способности серии KD DN 50–80 мм

Применение

Используются для удаления конденсата из нагревателей, теплообменников, сушилок, варочных котлов и другого оборудования. Стабильно работают при переменном расходе и давлении, непрерывно отводят неконденсируемые газы (воздух, CO_2) с помощью встроенного термостатического клапана, обеспечивают высокие пропускные способности. Данный тип КО подвержен замерзанию, поэтому при установке вне отапливаемых помещений требуется теплоизоляция.

Присоединение

Резьбовое, фланцевое.

Технические характеристики

Максимально допустимая температура	+343˚С
Максимально допустимое давление	2,1 МПа
Перепады давления для DN 50, DN 65	0,2 МПа, 0,35 МПа
Перепады давления для DN 65, DN 80	2,1 МПа

Спецификация

1	Корпус	Ковкий чугун ASTM A395
2	Крышка	
3	Внутренние элементы	Нержавеющая сталь 304
4	Золотник и седло	Нержавеющая сталь
5	Дренажная пробка	Углеродистая сталь
6	Термостатический воздушный клапан	Сильфон (нержавеющая сталь, бронза)

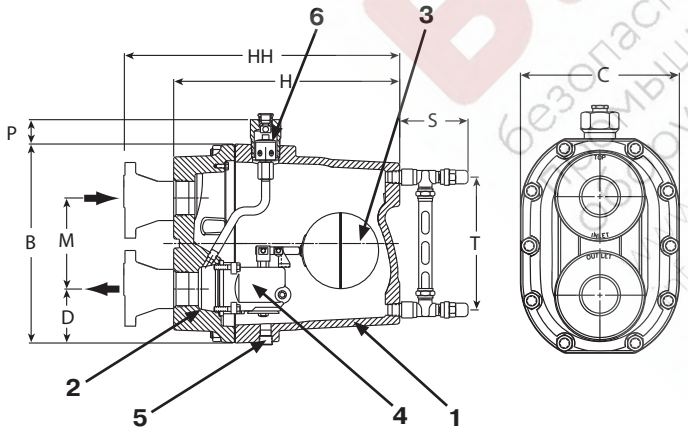

Габаритные размеры

Модель	DN	Размеры, (мм)									Вес, (кг)	
		B	C	H	HH	D	M	P	S	T	Резьба	Фланец
KD	50	332	246	373	448	90	152	46	114	222	39,5	49
	65											
	80											

Установка

Горизонтальная.

Примечание

Максимальная рабочая температура сильфона +217˚С.

Дополнительные опции:

1. По запросу поставляется со встроенным прерывателем вакуума. Максимально допустимое давление для прерывателя вакуума 1,0 МПа (укажите суффикс VB при заказе).
2. Может поставляться без термостатического клапана в случае использования в качестве влагоотделителя (для воздушных и газовых систем) (укажите суффикс LD при заказе). Конструкция LD была разработана, чтобы справляться с большими расходами при отводе воды и других жидкостей из воздуха или газов под давлением. Чтобы предотвратить образование воздушных или газовых пробок, в верхней части корпуса предусмотрено отверстие для присоединения патрубка обратного сброса воздуха или газа в дренируемое оборудование.
3. Возможно исполнение с контролером конденсата и устройством выпуска вторичного пара (укажите суффикс CC при заказе). Конструкция контролера конденсата (CC) была разработана, чтобы обеспечить высокую пропускную способность для таких условий работы, когда конденсат нужно поднять от места дренажа к конденсатоотводчику. При таких условиях, часто называемых сифонным дренажом, понижение давления вызывает вскипание части конденсата и образование пара вторичного вскипания. Обычный КО, неспособный разделять греющий пар и пар вторичного вскипания, закрывается и препятствует дренажу. В контролерах конденсата серии KD установлен закрепленный в верхней части корпуса жиклер для выпуска пара вторичного вскипания (и воздуха). Этот жиклер позволяет конденсатоотводчику надежно функционировать.
4. По запросу поставляется со встроенным армированным смотровым стеклом Рмакс. 1,7 МПа, t˚макс. +218˚С (укажите суффикс GG при заказе).
5. При использовании опции CC конденсатоотводчик может работать на паре с температурой выше 217˚С

За подробной информацией по дополнительным опциям обращайтесь к инженерам компании АДЛ.

БТО безопасное промышленное оборудование www.bto-group.ru info@bto-group.ru 8 (812) 740-74-73

Расход

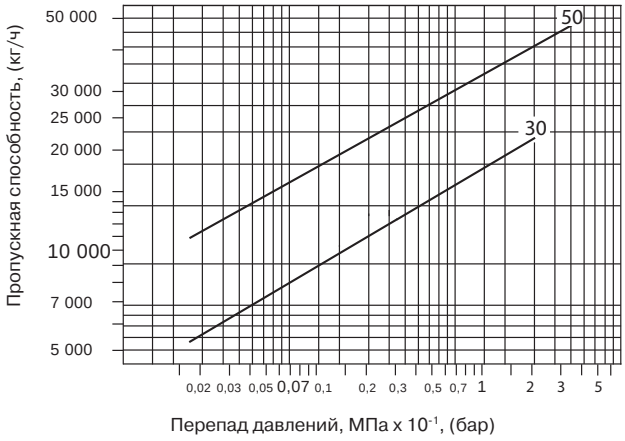

Модель 50 KD10

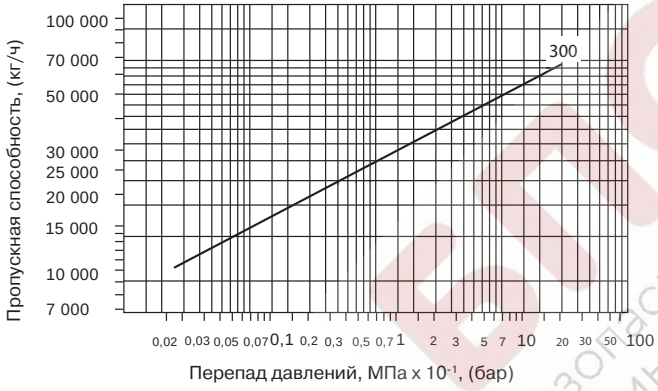

Модель 300 KD10

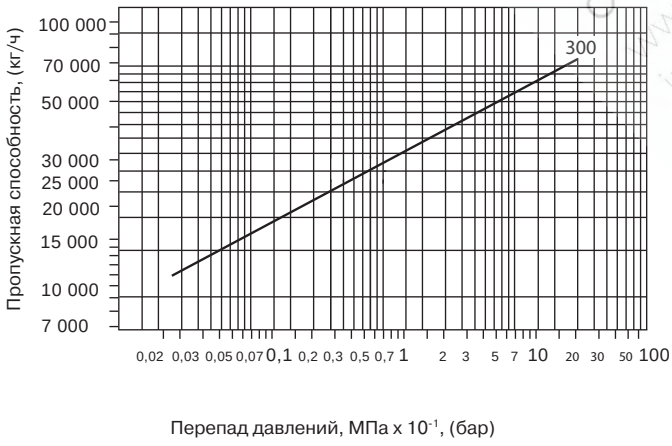

Модель 300 KD12

Маркировка

30	KD	8	VB

Перепад давления

30	0,2 МПа
50	0,35 МПа
300	2,1 МПа

Серия

Присоединение

8	50 мм
10	65 мм
12	80 мм

Дополнительные опции

VB	прерыватель вакуума
LD	исполнение как влагоотделитель
CC	контролер конденсата
GG	армированное смотровое стекло

Пример заказа

300KD10 Ф/Ф – конденсатоотводчик серии KD, DN 65 мм, с максимальным перепадом давления 2,1 МПа, фланцевое исполнение.

БПО
безопасное промышленное оборудование
www.bpo-spb.ru
info@bpo-spb.ru
8 (812) 740-74-33

Поплавково-термостатические конденсатоотводчики повышенной пропускной способности серий LS и MS DN 50–80 мм

Применение

Используются для удаления конденсата из нагревателей, теплообменников, сушилок, варочных котлов и др. оборудования. Стабильно работают при переменном расходе и давлении, непрерывно отводят неконденсируемые газы (воздух, CO_2) с помощью встроенного термостатического клапана, обеспечивают высокие пропускные способности. Данный тип КО подвержен замерзанию, поэтому при установке в неотапливаемых помещениях требуется теплоизоляция.

Присоединение

Резьбовое, фланцевое, под сварку.

Технические характеристики

Максимально допустимая температура	+338 °С
Максимально допустимое давление	3,1 МПа*
Перепады давления	
LS (DN 50, DN 65)	0,2 МПа; 0,7 МПа; 1,05 МПа; 1,7 МПа; 3,1 МПа
MS (DN 80)	1,7 МПа; 3,1 МПа

* Давление и температура указаны для корпусных деталей, рабочее давление и температура могут быть ограничены в зависимости от выбранных фланцев.

Спецификация

1	Корпус	Сталь ASTM A48 Класс 30
2	Крышка	Сталь ASTM A48 Класс 30
3	Внутренние элементы	Нержавеющая сталь 304
4	Золотник и седло	Нержавеющая сталь
5	Дренажная пробка	Углеродистая сталь
6	Термостатический воздушный клапан	Нержавеющая сталь, бронза

Установка

Горизонтальная.

Пример заказа

Конденсатоотводчик LS, DN 50 мм, с максимальным перепадом давления 3,1 МПа, седло 1/2", фланцевое присоединение.

Пропускные способности

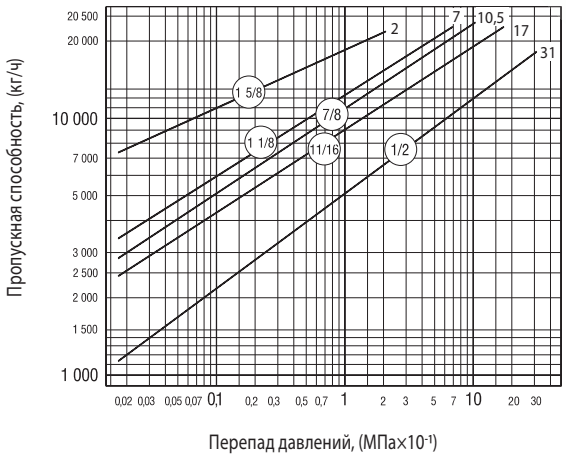

Серия LS

Примечание

Возможна поставка с дополнительными опциями:

1. По запросу поставляется со встроенным прерывателем вакуума. Максимально допустимое давление для прерывателя вакуума 1,0 МПа (укажите суффикс VB при заказе).
2. Может поставляться без термостатического клапана в случае использования в качестве влагоотделителя (для воздушных и газовых систем) (укажите суффикс LD при заказе). Конструкция LD была разработана, чтобы справляться с большими расходами при отводе воды и других жидкостей из воздуха или газов под давлением. Чтобы предотвратить образование воздушных или газовых пробок, на верхней части корпуса предусмотрено отверстие для присоединения патрубка обратного сброса воздуха или газа в дренируемое оборудование.
3. Возможно исполнение с регулятором конденсата и устройством выпуска вторичного пара (укажите суффикс CC при заказе). Конструкция контроллера конденсата (CC) была разработана, чтобы обеспечить высокую пропускную способность для таких условий работы, когда конденсат нужно поднять от места дренажа к конденсатоотводчику. При таких условиях, часто называемых сифонным дренажом, понижение давления вызывает вскипание части конденсата и образование пара вторичного вскипания. Обычный КО, неспособный разделять греющий пар и пар вторичного вскипания, закрывается и препятствует дренажу. В контроллерах конденсата серии LS и MS установлен закрепленный в верхней части корпуса жиклер для выпуска пара вторичного вскипания (и воздуха). При использовании опции CC конденсатоотводчик может работать на паре с температурой выше +217 °С.
4. По запросу поставляется со встроенным армированным смотровым стеклом $P_{макс.}$ 1,7 МПа, $t°_{макс.}$ +218 °С (укажите суффикс GG при заказе).

Если конденсатоотводчики серии LS и MS используются в тяжелых условиях или при давлении более 0,2 МПа, необходимо закреплять их на анкерном кронштейне или другим способом, чтобы снизить нагрузку на трубопроводы. Конденсатоотводчики LS и MS должны перед запуском прогреваться постепенно. Рекомендуемая скорость прогревания не более +55 °С за 8 минут.

За подробной информацией по дополнительным опциям обращайтесь к инженерам компании.

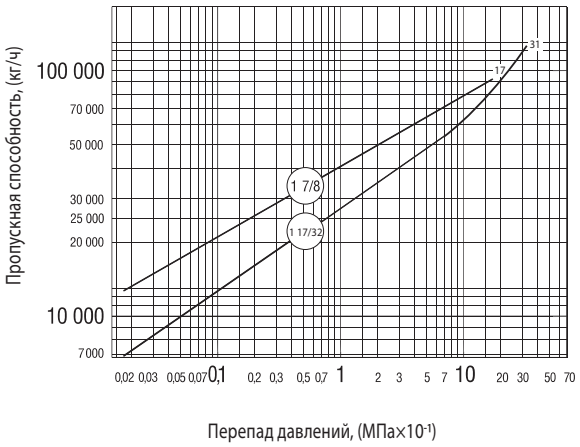

Серия MS

БТО безопасное промышленное оборудование www.bto-ob.ru info@bto-ob.ru 8 (351) 740 74-33

Габаритные размеры

Модель	DN	Размеры, (мм)								Вес, (кг)	
		B	C	D	H	HH	M	S	T	Р/Р, С/С	Ф/Ф PN 40
LS	50	508	387	106	508	553	287	95,2	305	131,5	137,5
	65	508	387	106	508	557	287	95,2	305	131,5	140,5
MS	80	508	387	106	508	563	287	95,2	305	131,5	143,5

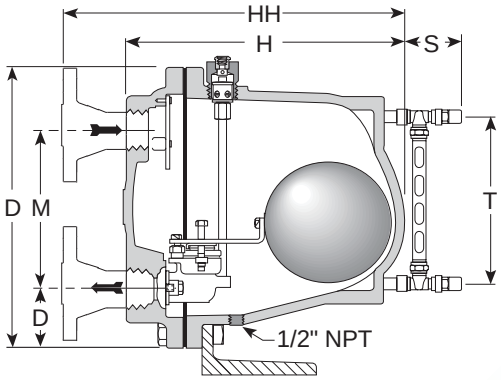

Серия LS
(показан конденсатоотводчик)

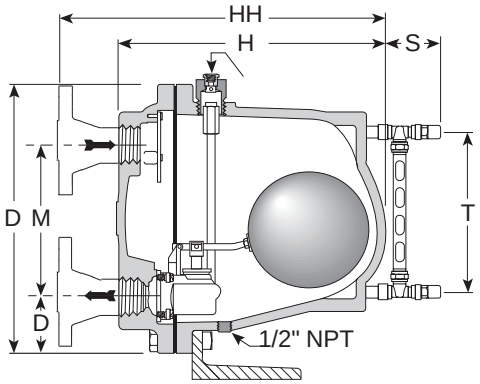

Серия MS
(показан контроллер конденсата)

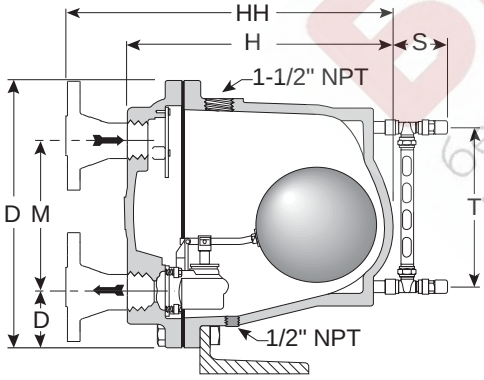

Серия MS
(показан влагоотделитель)

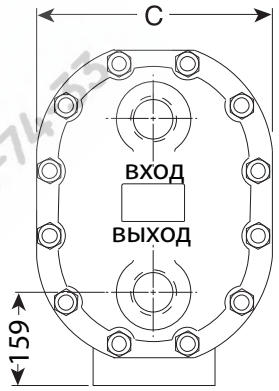

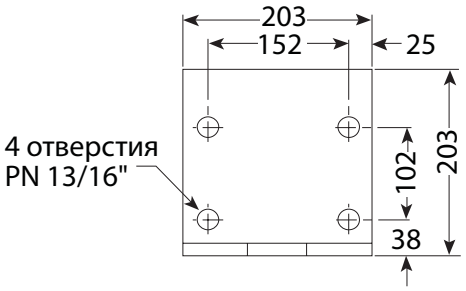

Крепления к полу LS и MS

БПО
безопасное промышленное оборудование
www.bpo-spb.ru
info@bpo-spb.ru
8 (812) 740-74-55