ПРЕРЫВАТЕЛИ ВАКУУМА

Прерыватель вакуума VBS25

Применение
Для предотвращения образования вакуума в трубопроводах и в оборудовании.

Присоединение
Внутренняя резьба BSP, вход 1/2", выход 1/8".

Технические характеристики

	Нерж. сталь
Максимальное давление	2,5 МПа
Максимальная температура	400 °C
Минимальная температура	–60 °C

Спецификация

1	Корпус	AISI 304
2	Шар	15ШХ
3	Крышка	AISI 304
4	Шильдик	Алюминий

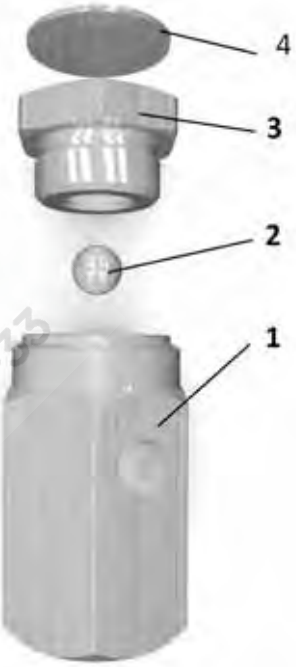

Размеры, (мм)

DN	Размеры, (мм)				Масса, (кг)
	A	B	C	D	
1/2"	32	26	27	52	0,19

Пропускная способность

Расход, дм³/сек	0,7	0,8	0,9	1	1,5	2
Перепад давления, мм Hg	25	35	45	55	175	290

Артикулы

VBS25-015
GT01A511776

Установка
Вертикальная

Пример заказа:
VBS25–15 — Прерыватель вакуума АДЛ нержавеющая сталь DN1/2", PN25, присоединение резьбовое.

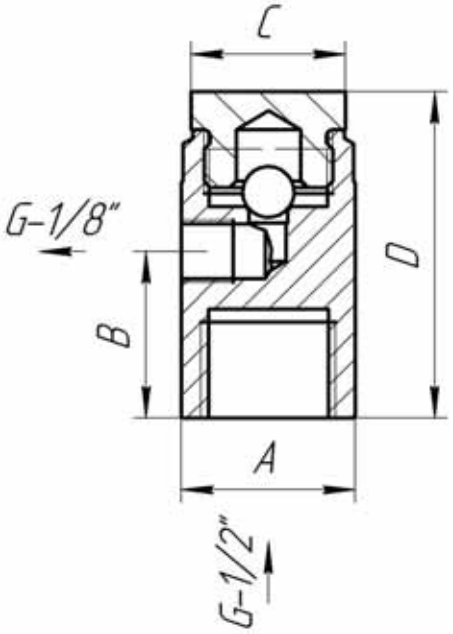

БПО
безопасное промышленное оборудование
www.bpo-spb.ru
info@bpo-spb.ru
8 (812) 740-74-33